steinel

professional

HM 2600 E

DE
EN
FR
NL
IT
ES
PT
SE
DK
FI
NO
GR
TR
HU
CZ
SK
PL
RO
SI
HR
EE
LT
LV
BG
CN
RU

DE

Inhalt

1.	Zu diesem Dokument	3
2.	Allgemeine Sicherheitshinweise	3
3.	Geräteelemente	7
4.	Inbetriebnahme	9
5.	Wartung	10
6.	Reparatur	11
7.	Anwendungen	14
8.	Entsorgung	16
9.	Konformitätserklärung	16
10.	Herstellergarantie	16
11.	Technische Daten	20

1. Zu diesem Dokument

– Urheberrechtlich geschützt. Nachdruck, auch auszugsweise, nur mit unserer Genehmigung.
– Änderungen, die dem technischen Fortschritt dienen, vorbehalten.

Warnung vor Gefahren!

Warnung vor Gefahren durch Umwelteinflüsse!

Warnung vor giftigen Gasen und Entzündungsgefahr!

Gefahr vor elektrischem Schlag!

2. Allgemeine Sicherheitshinweise

Gefahr durch Nichtbeachtung der Bedienungsanleitung!

Diese Anleitung enthält wichtige Informationen für den sicheren Umgang mit dem Gerät. Auf mögliche Gefahren wird besonders hingewiesen. Bei Nichtbeachtung der Bedienungsanleitung kann das Gerät zu einer Gefahrenquelle werden.

- Anleitung sorgfältig lesen.
- Sicherheitshinweise befolgen.
- Zugänglich aufbewahren.

Beim Gebrauch von Elektrowerkzeugen sind zum Schutz gegen elektrischen Schlag, Verletzungs- und Brandgefahr folgende grundsätzliche Sicherheitsmaßnahmen zu beachten.

Wenn mit dem Gerät nicht sorgsam umgegangen wird, kann ein Brand entstehen oder Personen verletzt werden. Überprüfen Sie das Gerät vor Inbetriebnahme auf eventuelle Schäden (Netzanschlussleitung, Gehäuse, etc.) und nehmen Sie das Gerät bei Beschädigung nicht in Betrieb. Das Gerät nicht unbeaufsichtigt betreiben. Kinder sollten beaufsichtigt werden, um sicherzustellen, dass sie nicht mit dem Gerät spielen.

Erstinbetriebnahme

Bei erster Anwendung kann etwas Rauch austreten. Der Rauch entsteht durch Bindemittel, die sich dem ersten Gebrauch durch die Wärme aus der Isolationsfolie der Heizung herauslösen. Um einen zügigen Rauchaustritt zu erzielen, sollte das Gerät auf der Standfläche abgestellt werden. Das Arbeitsumfeld sollte bei der ersten Anwendung gut gelüftet werden. Der Rauchaustritt ist nicht schädlich!

Gefahr durch Umwelteinflüsse!

- Setzen Sie Elektrowerkzeuge nicht dem Regen aus. Benutzen Sie Elektrowerkzeuge nicht im feuchten Zustand und nicht in feuchter oder nasser Umgebung.
- Vorsicht bei Gebrauch der Geräte in der Nähe brennbarer Materialien.
- Nicht für längere Zeit auf ein und dieselbe Stelle richten.
- Nicht bei Vorhandensein einer explosionsfähigen Atmosphäre verwenden.
- Wärme kann zu brennbaren Materialien geleitet werden, die verdeckt sind.

Gefahr vor elektrischem Schlag!

- Vermeiden Sie Körperberührung mit geerdeten Teilen, zum Beispiel Rohren, Heizkörpern, Herden, Kühlschränken.
- Das Gerät nicht unbeaufsichtigt lassen, so lange es in Betrieb ist.

Bewahren Sie Ihre Werkzeuge sicher auf.

- Gerät nach Gebrauch auf Standfläche abstellen und abkühlen lassen, bevor es weggepackt wird.
- Unbenutzte Werkzeuge müssen im trockenen, verschlossenem Raum und für Kinder nicht erreichbar aufbewahrt werden.
- Dieses Gerät kann von Kindern ab 8 Jahren und darüber sowie von Personen mit verringerten physischen, sensorischen oder mentalen Fähigkeiten oder Mangel an Erfahrung und Wissen benutzt werden, wenn sie beaufsichtigt oder bezüglich des sicheren Gebrauchs des Gerätes unterwiesen wurden und die daraus resultierenden Gefahren verstehen.
- Kinder dürfen nicht mit dem Gerät spielen.
- Reinigung und Benutzer-Wartung dürfen nicht von Kindern ohne Beaufsichtigung durchgeführt werden.

Überlasten Sie Ihre Werkzeuge nicht!

- Sie arbeiten besser und sicherer im angegebenen Leistungsbereich.
- Tragen Sie das Werkzeug nicht am Kabel und benutzen Sie es nicht, um den Stecker aus der Steckdose zu ziehen.
- Schützen Sie das Kabel vor Hitze, Öl und scharfen Kanten.

Achten Sie auf giftige Gase und Entzündungsgefahr!

- Zu Ihrer eigenen Sicherheit benutzen Sie nur Zubehör und Zusatzgeräte, die in der Bedienungsanleitung angegeben oder vom Werkzeughersteller empfohlen oder angegeben werden.
- Der Gebrauch anderer als der in der Bedienungsanleitung oder im Katalog empfohlenen Einsatzwerkzeuge oder Zubehöre kann eine persönliche Verletzungsgefahr für Sie bedeuten.

Reparaturen nur vom Elektrofachmann

•

3. Geräteelemente

3.1

1 Edelstahl-Ausblasrohr
2 Abnehmbares Metall-Schutzrohr
3 Lufteinlass (inkl. Feinstaubfilter)
4 Softummantelung für rutschsicheren Stand
5 Kunststoff-Schutzrohr
6 Belastbares Gummikabel
7 EIN/AUS-Taster
8 Stellrad (Einstellung Temperatur)
9 Ergonomischer Softgriff
10 Netzkabel tauschbar

Zubehör

1 Runddüse 5 mm
2 Runddüse 10 mm
3 Runddüse 5 mm, verlängert
4 Winkelflachdüse 20 x 2 mm
Winkelflachdüse 20 x 2 mm, gerade
5 Winkelflachdüse 40 x 2 mm
6 Winkelflachdüse 30 x 2 mm
7 Winkelflachdüse 40 x 2 mm, gelocht
8 Flachdüse 60 x 2 mm für Bitumen
9 Andrückrolle 50 mm
10 Andrückrolle 40 mm
11 Andrückrolle 35 mm
12 Andrückrolle 28 mm
13 Planenschere
14 Kehlfix
15 Schweißschuh
16 Schnellschweißschuh 3 mm
17 Schnellschweißschuh 4 mm
18 Schnellschweißschuh 5 mm
19 Schnellschweißschuh 3 mm, mit schmalem Luftschlitz
20 Schnellschweißschuh 4 mm, mit schmalem Luftschlitz
21 Schnellschweißschuh 5 mm, mit schmalem Luftschlitz
22 Lötreflektordüse
23 Reflektordüse 20 mm
24 Reflektordüse 35 mm
25 Siebreflektordüse 35 x 20 mm
26 Siebreflektordüse 50 x 35 mm
27 Schalenreflektordüse

Für Ihre Sicherheit:
– Das Gerät ist mit einem Thermoschutz ausgestattet.
– Die Thermosicherung schaltet das Gerät bei Überlastung komplett ab.

4. Inbetriebnahme

Bitte beachten Sie: Der Abstand zum Bearbeitungsobjekt richtet sich nach Material und beabsichtigter Bearbeitungsart. Machen Sie immer erst einen Test bezüglich Luftmenge und Temperatur! Mit den als Zubehör erhältlichen aufsteckbaren Düsen lässt sich die heiße Luft punkt- oder flächengenau steuern.
Vorsicht beim Wechseln heißer Düsen! Wenn Sie das Heißluftgebläse als Standgerät benutzen, achten Sie auf sicheren, rutschfesten Stand und sauberen Untergrund. Einschaltvorgänge erzeugen kurzzeitige Spannungsabsenkungen. Bei ungünstigen Netzbedingungen können Beeinträchtigungen anderer Geräte auftreten. Bei Netzimpedanzen kleiner als 0,35 Ohm sind keine Störungen zu erwarten.

1. Inbetriebnahme

Das Gerät wird mit dem EIN/AUS-Taster 7 an der Rückseite des Handgriffs ein- und ausgeschaltet. Das Stellrad 8 dient zur Regelung der Temperatur.

2. Einstellung der Temperatur

Die Temperatur kann in einem Bereich von 50 – 620 °C über das Stellrad im Bedienbereich eingestellt werden. Die tatsächliche Temperatur wird am Ausgang des Ausblasrohres gemessen. Das Stellrad 8 dient zur Regelung der Temperatur und lässt sich in 9 verschiedene Temperaturstufen einstellen.

Wollen Sie die Temperatur neu einstellen, dann bewegen Sie einfach wieder das Stellrad, um den Wert zu erhöhen bzw. zu vermindern. Nach dem Ausschalten des Heißluftgebläses bleibt der zuletzt eingestellte Wert erhalten.

5. Wartung

Feinstaubfilter

Dem HM 2600 E liegt ein Feinstaubfilter A bei. Zur Montage den Lufteinlass lösen und einen Filter einlegen. Zum Reinigen (mit Druckluft) die Schrauben lösen, Abdeckung abnehmen, den Filter entnehmen.

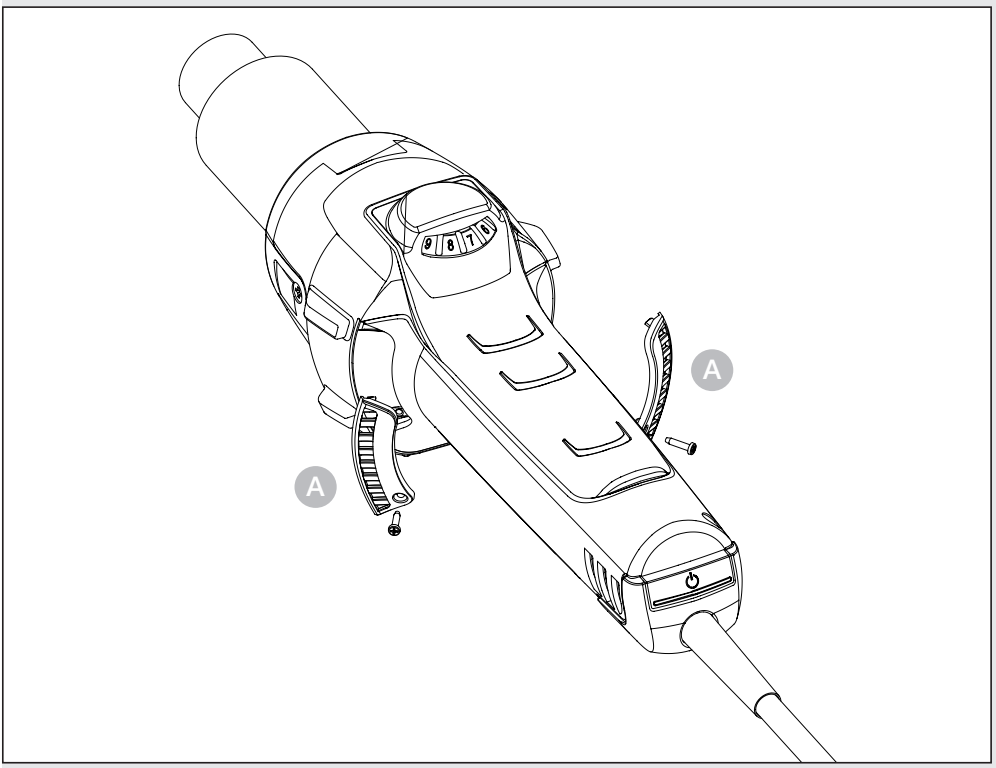

6. Reparatur

Kabelwechsel
Ist das Netzkabel beschädigt, so kann es ohne Öffnen des Gehäuses problemlos ausgetauscht werden:

6.1

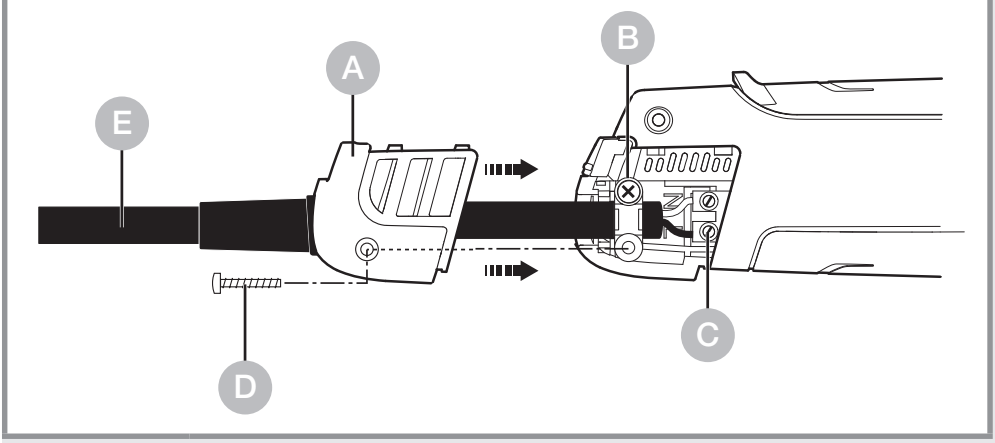

Wichtig! Das Gerät vom Netz trennen.
1. Schraube D lösen und Abdeckklappe A abziehen.
2. Zugentlastung B lösen.
3. Netzklemmen C lösen.
4. Kabel E herausziehen.
5. Neues Kabel einlegen und in umgekehrter Reihenfolge (1. Netzklemmen festschrauben etc.) wieder befestigen.

Heizungswechsel

Die Heizung des HM 2600 E ist gesteckt und kann mit wenigen Handgriffen gewechselt werden.

6.2

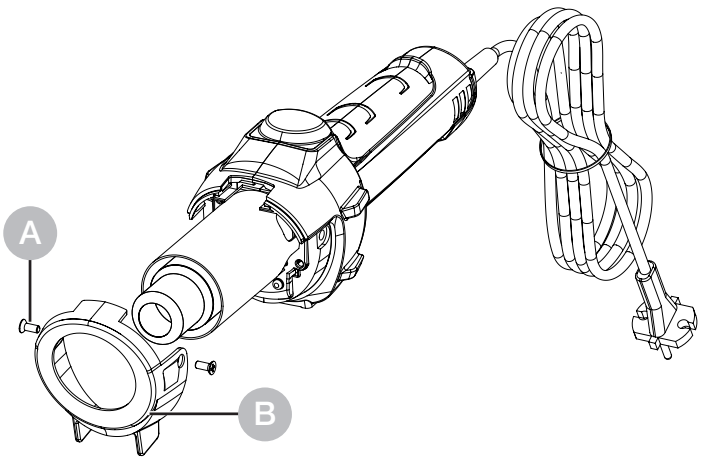

1. Wichtig! Das Gerät vom Netz trennen.
2. Schrauben vom Schutzrohr lösen A.
3. Schutzrohr entfernen B.

6.3

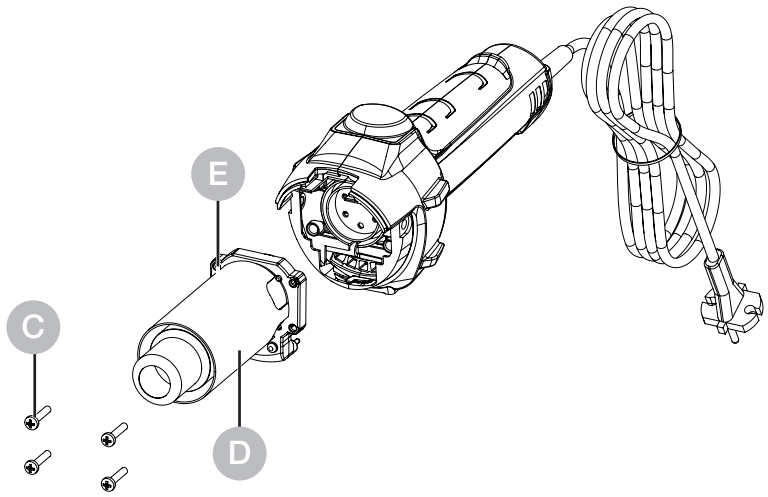

4. Die 4 Schrauben am Ende des Ausblasrohres lösen C.
5. Heizung abziehen und gegen neue Heizung austauschen D.
6. Heizung wieder festschrauben E.
7. Schutzrohr festschrauben B.

Weitere Funktionen

Wiederanlaufschutz

Der Wiederanlaufschutz verhindert das unbeabsichtigte Anlaufen des Heißluftgebläses nach einer Stromunterbrechung. Erst durch erneutes Einschalten des EIN/AUS-Tasters 7 ist das Heißluftgebläse wieder betriebsbereit.

7. Anwendungen

Nachfolgend zeigen wir Ihnen einige Anwendungen für STEINEL Heißluftgebläse.

7.1

- Schweißen von Bitumen.
- Verschweißen von Folien und Planen.
- Verschweißen von PVC Fußbodenbelägen und Linoleum.

- Verarbeitung aller thermoplastischen Hartmaterialien im Kunststoff- und Behälterbau.
- Verformen von thermoplastischen Kunststoffen.
- Trocknen von feuchten Oberflächen.
- Aktivieren und Lösen von Klebstoffen und Schmelzklebern.
- Trocknungs- und Aufheizprozesse aller Art.

Auswahlhilfe für den richtigen Schweißdraht beim Kunststoffschweißen

Werkstoff / Anwendungsarten / Erkennungsmerkmale

- **PVC hart** / Rohre, Fittings, Platten, Bauprofile, technische Formteile 300 °C Schweißtemperatur / Verkohlt in der Flamme, stechender Geruch; scheppender Klang
- **PE hart** (HDPE) Polyäthylen / Wannen, Körbe, Kanister, Isolationsmaterial, Rohre, 300 °C Schweißtemperatur / Helle gelbe Flamme, Tropfen brennen weiter, riecht nach verlöschender Kerze; scheppernder Klang
- **PP** Polypropylen / HT-Abflussrohre, Sitzschalen, Verpackungen, KFZ-Teile, 250 °C Schweißtemperatur / Helle Flamme mit blauem Kern, Tropfen brennen weiter, stechender Geruch; scheppernder Klang
- **ABS** / KFZ-Teile, Gerätegehäuse, Koffer, 350 °C Schweißtemperatur / Schwarzer, flockiger Rauch, süßlicher Geruch; scheppernder Klang

8. Entsorgung

Elektrogeräte, Zubehör und Verpackungen sollen einer umweltgerechten Wiederverwertung zugeführt werden.

Werfen Sie Elektrogeräte nicht in den Hausmüll!

Nur für EU-Länder:
Gemäß der geltenden Europäischen Richtlinie über Elektro- und Elektronik-Altgeräte und ihrer Umsetzung in nationales Recht müssen nicht mehr gebrauchsfähige Elektrogeräte getrennt gesammelt und einer umweltgerechten Wiederverwertung zugeführt werden.

9. Konformitätserklärung

Hiermit erklärt die STEINEL Tools GmbH, dass das Heißluftgebläse HM 2600 E der Richtlinie 2006/42/EG entspricht. Der vollständige Text der EU-Konformitätserklärung ist unter der folgenden Internetadresse verfügbar:
www.steinel-tools.de

10. Herstellergarantie

Herstellergarantie der STEINEL Tools GmbH, Dieselstraße 80-84, 33442 Herzebrock-Clarholz
Alle STEINEL-Produkte erfüllen höchste Qualitätsansprüche. Aus diesem Grund leisten wir als Hersteller Ihnen als Erstkäufer des neu hergestellten STEINEL-Produkts gerne eine Garantie gemäß den nachstehenden Bedingungen:
Die Garantie umfasst die Freiheit von Mängeln, die nachweislich auf einem Material- oder Herstellungsfehler beruhen und uns unverzüglich nach Feststellung und innerhalb der Garantiezeit gemeldet werden. Die Garantie gilt nur für STEINEL Professional-Produkte, die in Deutschland und Österreich gekauft und verwendet werden. Sollten Sie das Produkt veräußern oder weitergeben, so geht die Garantie

nicht auf den Nachbesitzer über.

Unsere Garantieleistungen für Verbraucher

Die nachstehenden Regelungen gelten für Verbraucher. Verbraucher ist jede natürliche Person ist, die bei Abschluss des Kaufes weder in Ausübung ihrer gewerblichen noch ihrer selbständigen beruflichen Tätigkeit handelt. Wir haben die Wahl, ob wir die Garantieleistung durch kostenlose Reparatur oder kostenlosen Austausch (ggf. durch ein gleich- oder höherwertiges Nachfolgemodell) leisten.
Die Garantiezeit für Ihr erworbenes STEINEL Professional-Produkt beträgt **1 Jahr** ab Kaufdatum des Produkts.
Die durch uns reparierten oder ersetzten Komponenten sind für die verbleibende Garantiezeit von dieser Garantie erfasst.
Wir tragen die Transportkosten, jedoch nicht die Transportrisiken der Rücksendung.

Unsere Garantieleistungen für Unternehmer

Die nachstehenden Regelungen gelten für Unternehmer. Unternehmer ist eine natürliche oder juristische Person oder eine rechtsfähige Personen- gesellschaft ist, die bei Abschluss des Kaufes in Ausübung ihrer gewerblichen oder selbständigen beruflichen Tätigkeit handelt. Wir haben die Wahl, ob wir die Garantieleistung durch kostenlose Behebung der Mängel, kostenlosen Austausch (ggf. durch eine gleich- oder höherwertiges Nachfolgemodell) oder Erstellung einer Gutschrift leisten. Die Garantiezeit für Ihr erworbenes STEINEL Professional-Produkt beträgt **1 Jahr** ab Kaufdatum des Produkts.
Die durch uns reparierten oder ersetzten Komponenten sind für die verbleibende Garantiezeit von dieser Garantie erfasst. Im Rahmen der Garantieleistung tragen wir nicht Ihre zum Zwecke der Nacherfüllung erforderlichen Aufwendungen und nicht Ihre Aufwendungen für den Ausbau des mangelhaften Produkts und den Einbau eines Austauschprodukts.

Gesetzliche Mängelrechte, Unentgeltlichkeit
Die hier beschriebenen Leistungen gelten zusätzlich zu den gesetzlichen Gewährleistungsansprüchen – einschließlich besonderer Schutz- bestimmungen für Verbraucher – und beschränken oder ersetzen diese nicht. Die Inanspruchnahme Ihrer gesetzlichen Rechte bei Mängeln ist unentgeltlich.

Ausnahmen von der Garantie
Ausdrücklich ausgeschlossen ist diese Garantie:
- bei einem gebrauchsbedingten oder sonstigen natürlichen Verschleiß von Produktteilen oder Mängeln am STEINEL Professional-Produkt, die auf gebrauchsbedingtem oder sonstigem natürlichem Verschleiß zurückzuführen sind,
- bei nicht bestimmungs- oder unsachgemäßem Gebrauch des Produkts oder Missachtung der Bedienungshinweise,
- wenn An- und Umbauten bzw. sonstige Modifikationen an dem Produkt eigenmächtig vorgenommen wurden oder Mängel auf die Verwendung von Zubehör-, Ergänzungs- oder Ersatzteilen zurückzuführen sind, die keine STEINEL-Originalteile sind,
- wenn Wartung und Pflege der Produkte nicht entsprechend der Bedienungsanleitung erfolgt sind,
- wenn Montage- und Installation nicht gemäß den Montage- und Installationsvorschriften von STEINEL ausgeführt wurden,
- bei Transportschäden oder -verlusten.

Geltung deutschen Rechts
Es gilt deutsches Recht unter Ausschluss des Übereinkommens der Vereinten Nationen über Verträge über den internationalen Warenkauf (CISG).
Für Verbraucher bleiben zwingende Verbraucherschutzbestimmungen des Staates, in dem Sie Ihren gewöhnlichen Aufenthaltsort haben, unberührt.

Geltendmachung
Wenn Sie die Garantie in Anspruch nehmen wollen, verwenden Sie bitte unser Online-Garantieformular unter www.steinel-tools.de/garantie.

Füllen Sie das Formular vollständig aus und laden Sie den Original-Kaufbeleg, der die Angabe des Kaufdatums und der Produktbezeichnung enthalten muss, hoch.
Wir empfehlen Ihnen daher, Ihren Kaufbeleg bis zum Ablauf der Garantiezeit sorgfältig aufzubewahren. Nachdem wir Sie perE-Mail dazu aufgefordert haben, senden Sie das Produkt an Ihren Händler oder an die Adresse des in der E-Mail angegebenen Service-Centers.
Falls Sie Rückfragen zu den Garantiebedingungen haben, rufen Sie uns gerne über Tel. +49 5245 448 188 an oder schreiben uns eine E-Mail an service@steinel.de.
Wir helfen Ihnen gerne weiter!

1 JAHR HERSTELLER GARANTIE

11. Technische Daten

– Netzanschluss:	*220 – 230 V, 50/60 Hz*
– Leistung:	*2.300 W*
– Temperatur:	*50 – 620 °C, in 9 Stufen einstellbar*
– Luftmenge:	*230 – 510 l/ min, in 9 Stufen einstellbar*
– Luftdruck:	*3.000 Pa*
– Ø Ausblasrohr:	*30 mm, Verwendung von Professional-Düsen*
– Lebensdauer Motor:	*Ca. 10.000 Std.*
– Lebensdauer Heizung:	*Ca. 800 Std.*
– Resthitzeanzeige:	*nein*
– Netzkabel:	*H07 RN-F 2X1 3,0 M*
– Schutzklasse:	*II*
– Thermosicherung:	*ja*
– Emissionsschalldruckpegel:	*≤ 70 dB (A)*
– Schwingungsgesamtwert:	*≤ 2,5 m/s² I K = 0,08 m/s²*
– Gewicht ohne Netzkabel:	*0,84 kg*

EN

Contents

1.	About this document	22
2.	General safety precautions	22
3.	Device elements	25
4.	Commissioning	27
5.	Maintenance	28
6.	Repair	29
7.	Applications	32
8.	Disposal	34
9.	Declaration of conformity	34
10.	Manufacturer‘s warranty	35
11.	Technical specifications	38

1. About this document

– Under copyright. Reproduction either in whole or in part only with our consent.
– Subject to change in the interest of technical progress.

Hazard warning!

Warning of hazards due to environmental influences!

Beware of toxic gases and fire hazards!

Warning of hazards from electricity!

2. General safety precautions

Failure to observe these operating instructions presents hazards!

These instructions contain important information on the safe use of this product. Particular attention is drawn to potential hazards. Failure to observe this information may lead to death or serious injuries.

- Read instructions carefully.
- Follow safety advice.
- Keep instructions within easy reach.

When using power tools, the following basic safety measures must be observed to protect against electric shock, risk of injury and fire. If the appliance is not handled with care, a fire may break out or people may be injured. Check the appliance for any damage (mains connection cable, housing, etc.) before commissioning and do not operate the appliance if it is damaged.

When using power tools, the following basic safety measures must be observed to protect against electric shock, risk of injury and fire. If the appliance is not handled with care, a fire may break out or people may be injured. Check the appliance for any damage (mains connection cable, housing, etc.) before commissioning and do not operate the appliance if it is damaged.
Do not operate the appliance unsupervised. Children should be supervised to ensure that they do not play with the appliance.

Initial commissioning
Some smoke may be emitted on first use. The smoke is caused by binding agents that are released from the insulating foil of the heater by the heat during the first use. The appliance should be placed on its base to ensure that smoke is emitted quickly. The working area should be well ventilated during the first use. The smoke emitted is not harmful!

Warning of hazards due to environmental influences!

- Do not expose power tools to rain. Do not use power tools when damp or in a damp or wet environment.
- Take care when using the appliances in the vicinity of flammable materials.
- Do not aim at the same spot for long periods of time.
- Do not use in the presence of an explosive atmosphere.
- Heat can be conducted to combustible materials that are covered.

Warning of hazards from electricity!

- Avoid coming into contact with earthed objects, such as pipes, radiators, cookers or refrigerators.
- Do not leave the tool unattended while it is in operation.

Store your tools in a safe place.

- After use, set the tool down on its standing surface and let it cool before putting it away.
- When not in use, tools must be stored in a dry, locked room out of children's reach.
- This tool may be used by children aged 8 or above and by persons with reduced physical, sensory or mental capabilities or lack of experience and knowledge if they are supervised or have been given instructions on how to use the tool safely and understand the hazards involved.
- Do not allow children to play with the tool.
- Children are not allowed to clean or carry out maintenance work on the tool without supervision.

Do not overload your tools!

- You work better and more safely in the specified power range.
- Do not carry the tool by the cable and do not use it to pull the plug out of the socket.
- Protect the cable from heat, oil and sharp edges.

Beware of toxic gases and fire hazards!

- For your own safety, only use accessories and attachments that are specified in the operating instructions or recommended or specified by the tool manufacturer.
- The use of tools or accessories other than those recommended in the operating instructions or in the catalog may pose a risk of personal injury to you.

Repairs only by a qualified electrician

- This power tool complies with the relevant safety regulations.
- Repairs should only be performed by a qualified electrician. Otherwise the user may run the risk of accidents.

3. Device elements

3.1

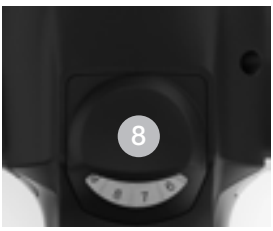

1 Stainless steel outlet nozzle
2 Metal protection tube
3 Air inlet (including fine dust filter)
4 Soft coating for non-slip standing
5 Plastic protective tube
6 Heavy-duty rubber-insulated power cord
7 ON/OFF button
8 Adjusting wheel (for setting temperature)
9 Ergonomic soft grip
10 Replaceable mains power cord

Accessoires

1 Round nozzle, 5 mm
2 Round nozzle, 10 mm
3 Round nozzle, 5 mm, extended
4 Flat angled nozzle, 20 x 2 mm
Flat angled nozzle, 20 x 2 mm, straight
5 Flat angled nozzle, 40 x 2 mm
6 Flat angled nozzle, 30 x 2 mm
7 Flat angled nozzle, 40 x 2 mm, perforated
8 Flat nozzle, 60 x 2 mm, for bitumen
9 Pressure roller, 50 mm
10 Pressure roller, 40 mm
11 Pressure roller, 35 mm
12 Pressure roller, 28 mm
13 Tarpaulin shears
14 Kehlfix
15 Welding nozzle
16 Fast welding nozzle, 3 mm
17 Fast welding nozzle, 4 mm
18 Fast welding nozzle, 5 mm
19 Fast welding nozzle, 3 mm, with narrow air slot
20 Fast welding nozzle, 4 mm, with narrow air slot
21 Fast welding nozzle, 5 mm, with narrow air slot
22 Soldering reflector nozzle
23 Reflector nozzle, 20 mm
24 Reflector nozzle, 35 mm
25 Sieve reflector nozzle, 30 x 20 mm
26 Sieve reflector nozzle, 50 x 35 mm
27 Shell reflector nozzle

For your safety:
- The tool is protected from overheating.
- The thermal cut-out completely shuts down the tools if it is overloaded.

4. Commissioning

Please note: The distance from the object you are working on depends on material and intended method of working. Always try out the airflow and temperature on a test piece first. Using the attachable accessory nozzles (see accessories page on the cover) the flow of hot air can be controlled with maximum precision.
Take care when changing hot nozzles! When using the hot air tool in the self-resting position, make sure it is standing on a stable, non-slip and clean surface.
Switch-on procedures generate short-term voltage drops. In unfavourable grid conditions, adverse effects can occur on other devices. With grid impedances of less than 0.35 ohms, no disturbances are expected.

1. Operation

The tool is switched on and off at the ON/OFF button 7 on the back of the grip handle. The adjusting wheel 8 is used for controlling temperature.

2. Setting the temperature

Temperature can be infinitely varied over a range of 50 – 620 °C at the adjusting wheel on the control panel. The actual temperature is measured at the hot air outlet nozzle. The adjusting wheel 8 is used as an input button for controlling the temperature and can be set to 9 different temperature levels.
If you want to alter the setting, simply press the adjusting wheel again to increase or reduce the temperature.
After switching off, the hot air tool stays in the last setting.

5. Maintenance

Fine dust filter

The HM 2600 E is supplied with a fine dust filter A. To install it, undo the air inlet and insert the filter. To clean it (with compressed air), undo screws (a), take off cover and remove filter.

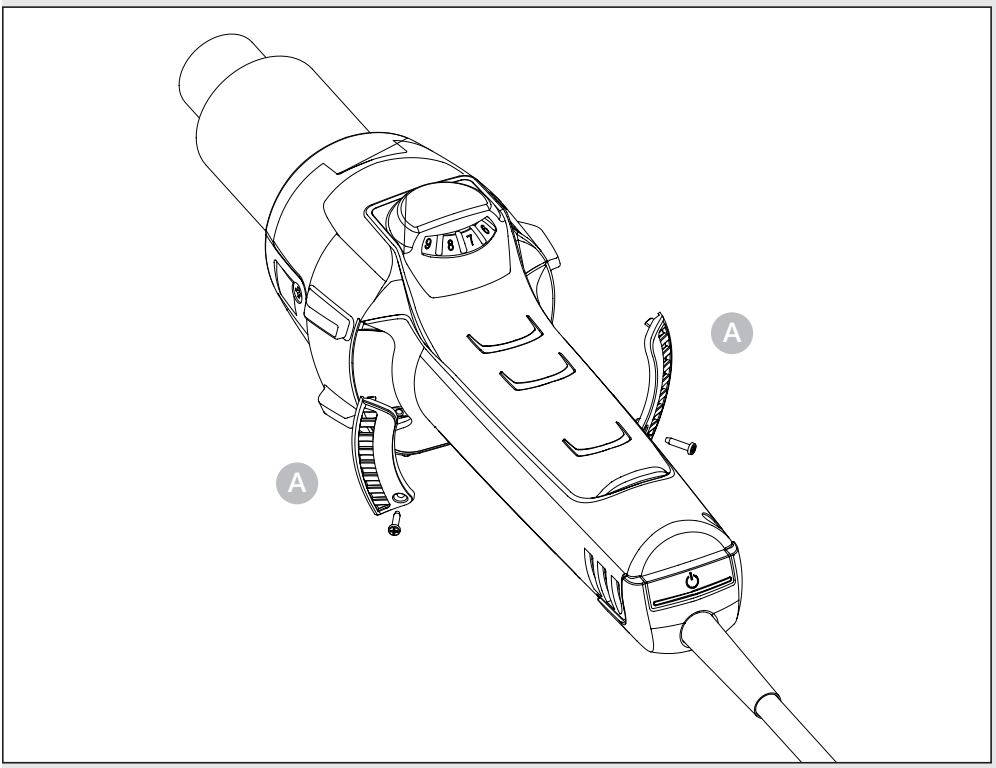

6. Repair

Chaning the power cord

If the power cord is damaged, it can easily be changed without opening the casing.

6.1

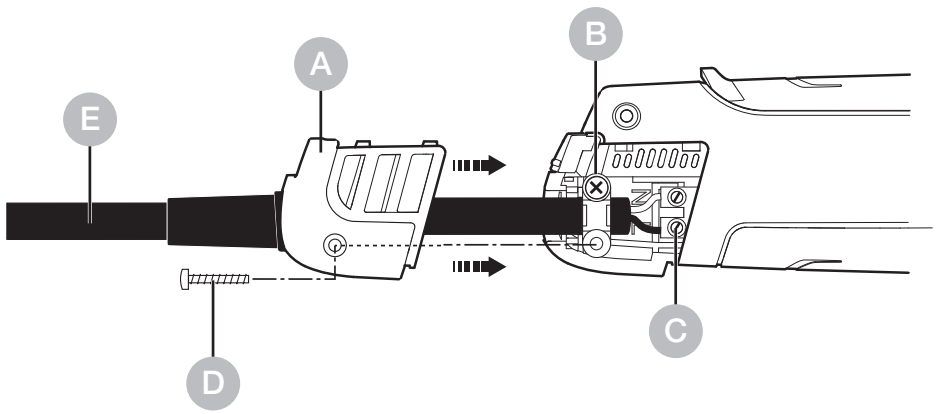

Important! Disconnect tool from power supply.

1. Undo screw D and pull off cover cap A.
2. Release cable grip B.
3. Undo mains terminals C.
4. Pull out cable E.
5. Insert new cable and secure in reverse order (1. Firmly screw down mains terminals etc.).

Changing the heating element

The plug-in heating element in the HM 2600 E can be changed in a matter of seconds.

6.2

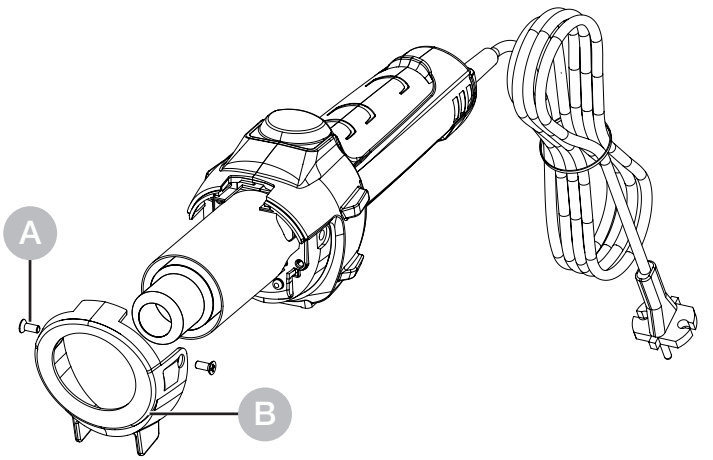

1. **Important!** Disconnect tool from power supply.
2. Undo guard sleeve screws A.
3. Remove guard sleeve B.

6.3

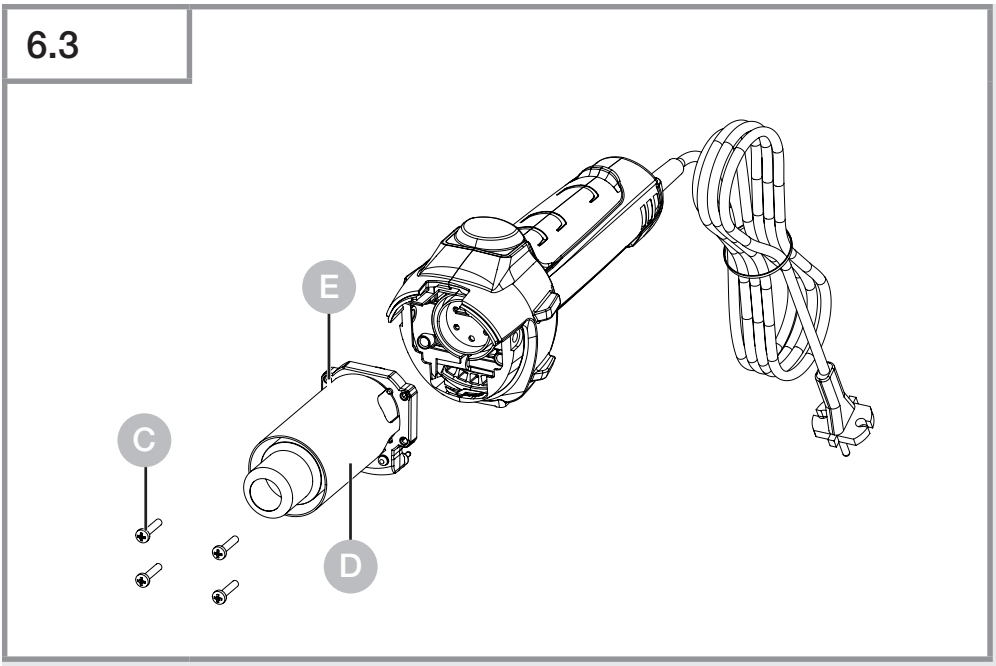

4. Undo 4 screws at the end of the hot air outlet nozzle C.
5. Detach heating element and replace it with a new one D.
6. Firmly screw heating element into place E.
7. Firmly screw guard sleeve back on B.

Other functions

Restart protection

Restart protection prevents the hot air tool from starting after an interruption in the power supply. The hot air tool is only ready for operation again after switching it on at the ON/OFF button 7.

7. Applications

Here are some of the applications you can use STEINEL hot air tools for.

7.1

- Welding bitumen.
- Welding tarpaulins and films.
- Welding PVC floor coverings and linoleum.

- Working rigid thermoplastic materials in plastics and tank construction.
- Shaping thermoplastics.
- Drying wet surfaces.
- Activating and removing glues and hot-melt adhesives.
- Drying and heating processes of all kinds.

Guide for selecting the right type of welding rod for welding plastics

Material / Applications / Characteristic signs

- **Rigid PVC** / Pipes, fittings, tiles, structural sections, technical mouldings, 300 °C welding temperature / Chars when held in flame, pungent odour; crashing sound
- **Rigid PE** (HDPE) Polyethylene / Tubs, baskets, canisters, insulating material, piping, 300 °C welding temperature / Light yellow flame, drips continue to burn, smells of a candle being extinguished; crashing sound
- **PP** Polypropylene / High-temperature drainpipes, seat buckets, packagings, automotive parts, 250 °C welding temperature / Bright flame with a blue core, drips continue to burn, pungent odour; crashing sound
- **ABS** / Automotive parts, equipment enclosures, cases 350 °C welding temperature / Black, fluffy smoke; sweet odour; crashing sound

8. Disposal

Electrical and electronic equipment, accessories and packaging must be recycled in an environmentally compatible manner.

Do not dispose of electrical and electronic equipment as domestic waste.

EU countries only:
Under the current European Directive on Waste Electrical and Electronic Equipment and its implementation in national law, electrical and electronic equipment no longer suitable for use must be collected separately and recycled in an environmentally compatible manner.

9. Declaration of conformity

STEINEL Tools GmbH hereby declares that the hot air blower HM 2600 E complies with Directive 2006/42/EC. The full text of the EU Declaration of Conformity is available at the following Internet address:
www.steinel.de

10. Manufacturer‘s warranty

Manufacturer’s warranty from STEINEL Tools GmbH, Dieselstrasse 80-84, 33442 Herzebrock-Clarholz, Germany
All STEINEL products meet the highest quality standards. For this reason, we, as manufacturer, are pleased to give you, as initial purchaser of the newly manufactured Steinel product, a warranty under the following conditions: the warranty covers the absence of deficiencies which are proven to be the result of a material defect or fault in manufacturing and which are reported to us immediately after detection and within the warranty period. The warranty shall only apply to STEINEL Professional products purchased and used in the United Kingdom. If you sell the product or pass it on to someone else, the warranty will not be transferred to the new owner.

Our warranty cover for consumers

The provisions below apply to consumers. A consumer is any natural person who, on entering into the purchase transaction, neither acts in exercising their commercial nor their self-employed activity.
We can opt for warranty cover in the form of repair, which will be provided free of charge, or replacement, which will be provided free of charge (if applicable, in the form of a successor model of the same or higher quality). The warranty period for the STEINEL Professional product you have purchased is **1 year** from the date on which the product was purchased. Any components repaired or replaced by us will be covered by this warranty for the remaining warranty period.
We shall bear the shipping costs but not the transport risks involved in return shipment.

Our warranty cover for entrepreneurs

The provisions below apply to entrepreneurs. Entrepreneur is a natural or legal person or partnership with legal personality who or which, on entering into the purchase transaction, acts in exercising their or its commercial or self-employed activity. We have the option of providing warranty cover by rectifying deficiencies free of charge,

replacing a product free of charge (if applicable, in the form of a successor model of the same or higher quality) or by issuing a credit note.
The warranty period for the STEINEL Professional product you have purchased is 1 year from the date on which the product was purchased.
Any components repaired or replaced by us will be covered by this warranty for the remaining warranty period.
Within the scope of warranty cover, we shall not bear your expenses accruing from subsequent fulfillment nor shall we bear your expenses for removing the defective product and installing a replacement product.

Statutory rights accruing from defects, gratuitousness

The warranty cover described here shall be applicable in addition to the statutory rights of warranty – including special consumer protection provisions – and shall not restrict or replace them. Exercising your statutory rights in the event of defects is gratuitous.

Exemptions from the warranty

This warranty shall not cover:

- any wear resulting from use or any other natural wear of product parts or any deficiencies in the STEINEL Professional product that are attributable to wear caused by use or other natural wear,
- any improper or non-intended use of the product or any failure to observe the operating instructions,
- any unauthorised additions, alterations or other modifications to the product or any deficiencies attributable to the use of accessory, supplementary or replacement parts which are not genuine STEINEL parts,
- any maintenance or care of products that is not carried out in accordance with the operating instructions,
- any assembly or installation that is not in accordance with STEINEL's installation instructions,
- any damage or loss occurring in transit.

Application of German law

The warranty shall be governed by German law excluding the United Nations Convention concerning the International Sale of Goods (CISG).

For consumers, mandatory consumer protection provisions of the country in which you have your habitual abode shall remain unaffected.

Making claims

If you wish to make a warranty claim, please send the product along with the original receipt of purchase, which must show the date of purchase and product designation, either to your specialist retailer or directly to us. STEINEL (UK) Ltd. – 25 Manasty Road, Axis Park, Orton Southgate, GB- Peterborough Cambs PE2 6UP United Kingdom

For this reason, we recommend that you keep your receipt of purchase in a safe place until the warranty period expires. If you have any queries concerning the conditions of warranty, please feel free to call us on +49 5245 448 188 or email us at service@steinel.de. We shall be pleased to provide any assistance you may need.

1 YEAR MANUFACTURER'S WARRANTY

11. Technical specifications

– Voltage:	*220 – 230 V, 50/60 Hz*
– Output:	*2,300 W max.*
– Temperature:	*50 – 620 °C, adjustable in 9 levels*
– Airflow rate:	*230 – 510 l/ min, adjustable in 9 levels*
– Air pressure:	*3,000 Pa*
– Delivery nozzle Ø:	*30 mm, using Professional nozzles*
– Motor life:	*approx. 10,000 hrs.*
– Heater life:	*approx. 800 hrs.*
– Residual heat indicator:	*no*
– Power cord:	*H07 RN-F 2X1 3,0 M*
– Protection class:	*II*
– Thermal cut-out:	*yes*
– Emission sound pressure level:	*≤ 70 dB (A)*
– Total vibration value:	*≤ 2.5 m/s² I K = 0.08 m/s²*
– Weight without power cord:	*0.84 kg*

Sommaire

1.	À propos de ce document	40
2.	Consignes de sécurité générales	40
3.	Éléments de l‘appareil	44
4.	Mise en service	46
5.	Maintenance	47
6.	Réparation	48
7.	Utilisations	51
8.	Recyclage	53
9.	Déclaration de conformité	53
10.	Garantie du fabricant	54
11.	Caractéristiques techniques	57

1. À propos de ce document

– Il est protégé par la loi sur les droits d'auteur. Une réimpression, même partielle, n'est autorisée qu'après notre accord préalable.
– Sous réserve de modifications techniques permettant des améliorations techniques.

Attention danger !

Avertissement sur les risques liés à l'environnement !

Attention aux gaz toxiques et au risque d'inflammation !

Attention danger dû au courant électrique !

2. Consignes de sécurité générales

Danger en cas de non-respect des instructions du mode d'emploi !

Le présent document contient des informations importantes sur la manipulation et l'utilisation en toute sécurité de l'appareil. Nous signalerons les risques éventuels au fur et à mesure dans ce document. L'ignorance des risques peut entraîner de graves blessures, voire la mort.

- Veuillez lire attentivement le mode d'emploi.
- Veuillez respecter les consignes de sécurité.
- Le conserver à portée de la main.

Lors de l'utilisation d'outils électriques, les mesures de sécurité fondamentales suivantes doivent être respectées pour se protéger contre les chocs électriques, les risques de blessures et d'incendie.

Si l‘appareil n‘est pas manipulé avec précaution, un incendie peut se déclarer ou des personnes peuvent être blessées. Avant la mise en service, vérifiez que l‘appareil n‘est pas endommagé (câble de raccordement au réseau, boîtier, etc.) et ne le mettez pas en service s‘il est endommagé. Ne pas utiliser l‘appareil sans surveillance. Les enfants doivent être surveillés afin de s‘assurer qu‘ils ne jouent pas avec l‘appareil.

Première mise en service

Un peu de fumée peut s‘échapper lors de la première utilisation. La fumée est due aux liants qui se détachent de la feuille d‘isolation du chauffage sous l‘effet de la chaleur lors de la première utilisation. Pour que la fumée s‘échappe rapidement, l‘appareil doit être posé sur son support. L‘environnement de travail doit être bien aéré lors de la première utilisation. La fumée qui s‘en dégage n‘est pas nocive !

Avertissement sur les risques liés à l‘environnement !

- N‘exposez pas les outils électriques à la pluie.
- N‘utilisez pas les outils électriques lorsqu‘ils sont humides et ne les utilisez pas dans un environnement humide ou mouillé. Faites attention lorsque vous utilisez les outils à proximité de matériaux inflammables.
- Ne les dirigez pas vers le même endroit pendant une période prolongée.
- Ne les utilisez pas en présence d‘une atmosphère explosive.La chaleur peut être dirigée vers des matériaux inflammables qui sont cachés.

Attention danger dû au courant électrique !

- Évitez tout contact corporel avec les pièces mises à la terre, par exemple les tuyaux, les radiateurs, les cuisinières et les réfrigérateurs.
- Ne pas laisser l‘appareil sans surveillance tant qu‘il est en marche.

Rangez vos outils en toute sécurité.

- Les outils non utilisés doivent être conservés dans un endroit sec et fermé, hors de portée des enfants.
- areil peut être utilisé par des enfants âgés de 8 ans et plus, ainsi que par des personnes dont les capacités physiques, sensorielles ou mentales sont réduites ou qui manquent d‘expérience et de connaissances, à condition qu‘elles soient surveillées ou qu‘elles aient reçu des instructions concernant l‘utilisation sûre de l‘appareil et qu‘elles comprennent les risques qui en découlent.
- Les enfants ne doivent pas jouer avec l‘appareil.
- Le nettoyage et l‘entretien par l‘utilisateur ne doivent pas être effectués par des enfants sans surveillance.

Ne surchargez pas vos outils !

- Vous travaillez mieux et de manière plus sûre dans la plage de performances indiquée.
- Ne portez pas l‘outil par le câble et ne l‘utilisez pas pour débrancher la fiche de la prise de courant.
- Protégez le câble de la chaleur, de l‘huile et des arêtes vives.

Attention aux gaz toxiques et au risque d‘inflammation !

- Pour votre propre sécurité, n‘utilisez que les accessoires et les équipements complémentaires indiqués dans le mode d‘emploi ou recommandés ou indiqués par le fabricant de l‘outil.
- L‘utilisation d‘outils ou d‘accessoires autres que ceux recommandés dans le mode d‘emploi ou le catalogue peut vous exposer à un risque de blessure personnelle.

Réparations uniquement par un électricien spécialisé

- Cet outil électrique est conforme aux dispositions de sécurité applicables.
- Les réparations ne doivent être effectuées que par un électricien spécialisé, faute de quoi des accidents peuvent survenir pour l‘utilisateur.

3. Éléments de l‘appareil

3.1

1 Tube de propulsion d’air en inox
2 Tube de protection en métal
3 Entrée d’air (y compris filtre à micropoussières)
4 Gaine souple garantissant un appui anti-dérapant
5 Tube de protection en plastique
6 Câble en caoutchouc grande résistance
7 Bouton MARCHE/ARRÊT
8 Molette de réglage (réglage de la température)
9 Poignée ergonomique souple
10 Câble secteur interchangeable

Accessoires

1 Buse ronde 5 mm
2 Buse ronde 10 mm
3 Buse ronde 5 mm, rallongée
4 Buse plate coudée 20 x 2 mm
Buse plate coudée 20 x 2 mm, droite
5 Buse plate coudée 40 x 2 mm
6 Buse plate coudée 30 x 2 mm
7 Buse plate coudée 40 x 2 mm, perforée
8 Buse plate 60 x 2 mm pour bitume
9 Rouleau presseur 50 mm
10 Rouleau presseur 40 mm
11 Rouleau presseur 35 mm
12 Rouleau presseur 28 mm
13 Ciseaux pour bâches
14 Outil spécial pour gorges
15 Buse à souder
16 Patin de soudure rapide 3 mm
17 Patin de soudure rapide 4 mm
18 Patin de soudure rapide 5 mm
19 Patin de soudure rapide 3 mm avec fente d’air étroite
20 Patin de soudure rapide 4 mm avec fente d’air étroite
21 Patin de soudure rapide 5 mm avec fente d’air étroite
22 Buse réflectrice de brasage
23 Buse réflectrice 20 mm
24 Buse réflectrice 35 mm
25 Buse réflectrice à tamis 35 x 20 mm
26 Buse réflectrice à tamis 50 x 35 mm
27 Buse rélectrice à coque

Pour votre sécurité :

– L‘appareil est équipé d‘une protection thermique.
– La sécurité thermique arrête complètement l’appareil en cas de surcharge.

4. Mise en service

Note : la distance avec l'objet sur lequel on travaille dépend du matériau et de l'opération à effectuer. Avant de travailler, il faut toujours faire un essai pour déterminer le débit d'air et la température corrects ! Avec les buses adaptables (voir page des accessoires en couverture), vous pouvez modifier la taille du jet d'air chaud. Soyez prudent en changeant les buses lorsqu'elles sont chaudes ! Lorsque vous utilisez l'appareil à air chaud sur sa surface de dépose veillez à ce qu'il repose sur un emplacement stable, antidérapant et à la surface propre. Les mises sous tension génèrent des baisses de tension de courte durée. Des conditions de réseau défavorables peuvent endommager d'autres appareils. Aucun dysfonctionnement n'est attendu dans le cas d'un réseau dont l'impédance serait inférieur à 0,35 ohms,

1. Mise en service

L'appareil est mis en marche et arrêté au moyen du bouton de MARCHE/ARRÊT 7 situé à l'arrière de la poignée. La molette de réglage 8 permet de régler la température.

2. Réglage de la température

Il est possible de régler la température entre 50 °C et 620 °C en utilisant la molette de réglage dans la zone de commande. La température réelle est mesurée à la sortie du tube de propulsion d'air. La molette de réglage 8 sert pour réguler la température et peut être réglé sur 9 niveaux de température différents.

Si vous souhaitez modifier le réglage de la température, il vous suffit alors de faire bouger la molette de réglage afin d'augmenter ou de diminuer la valeur. Après l'arrêt du pistolet à air chaud, la dernière valeur réglée est conservée.

5. Maintenance

Filtre à micropoussières

Le modèle HM 2600 E est fourni avec un filtre à micropoussières A. Pour le monter, desserrez l'entrée d'air et insérez un filtre. Pour le nettoyer (avec de l'air comprimé), desserrez les vis (a), enlevez le cache et retirez le filtre.

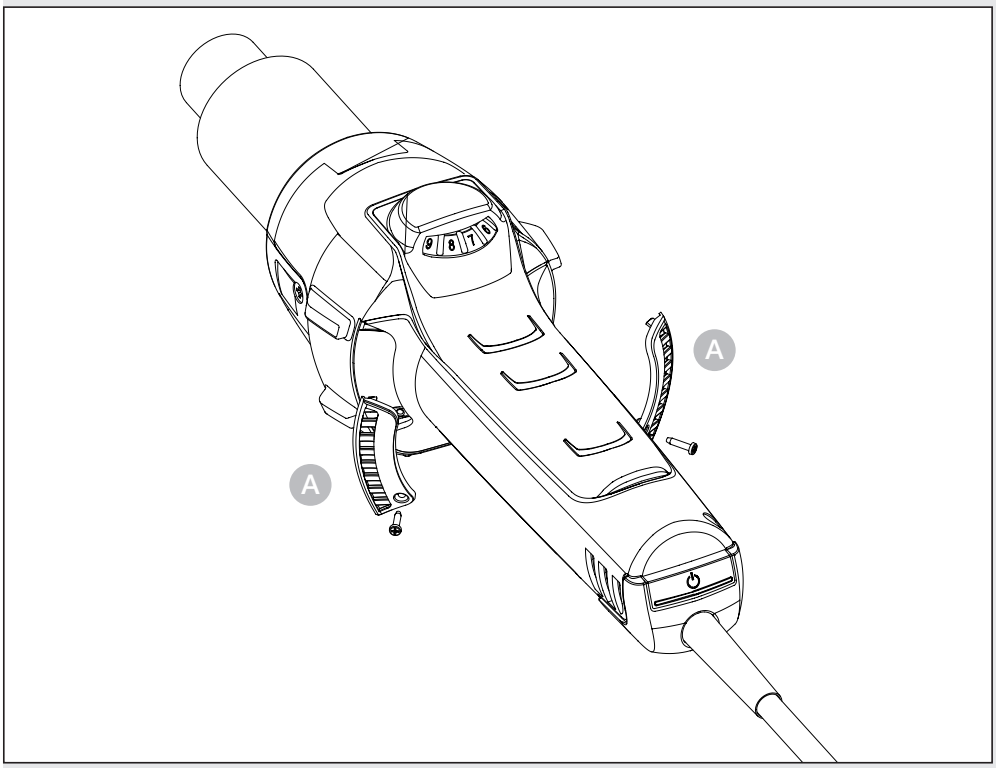

6. Réparation

Changement du câble secteur
S'il faut changer le câble secteur, il n'est pas nécessaire d'ouvrir le boîtier pour le remplacer :

6.1

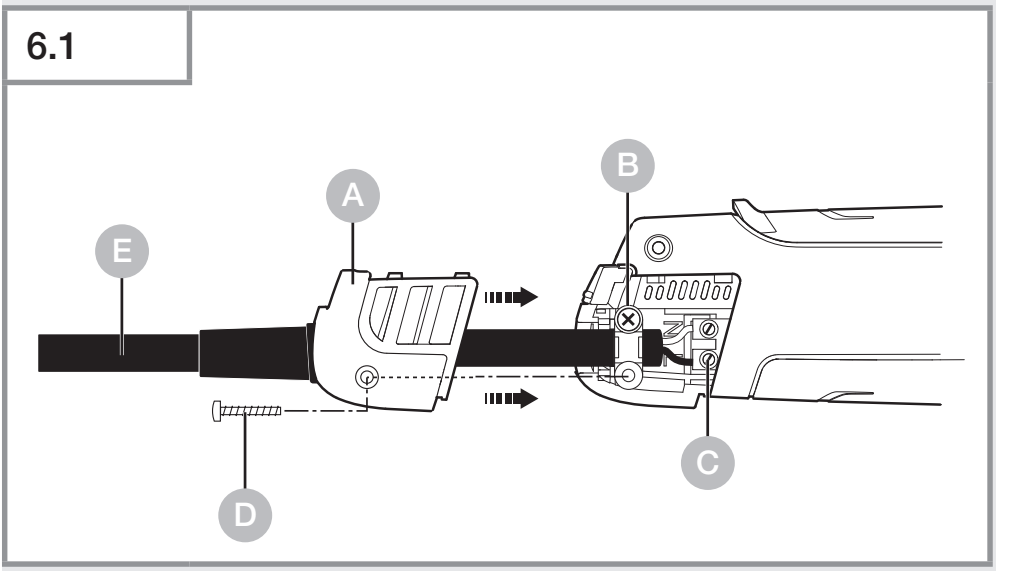

Important ! Débranchez l'appareil à air chaud.
1. Desserrez la vis D et retirez le capuchon de protection A.
2. Démontez le dispositif de protection B contre les tractions.
3. Dévissez les bornes C.
4. Débranchez le câble E.
5. Montez le nouveau câble secteur et réitérez les opérations en procédant dans l'ordre inverse (1. Revissez les bornes, etc.).

Changement du chauffage

Le corps de chauffe de l'appareil HM 2600 E étant enfiché, il est facile de le changer.

6.2

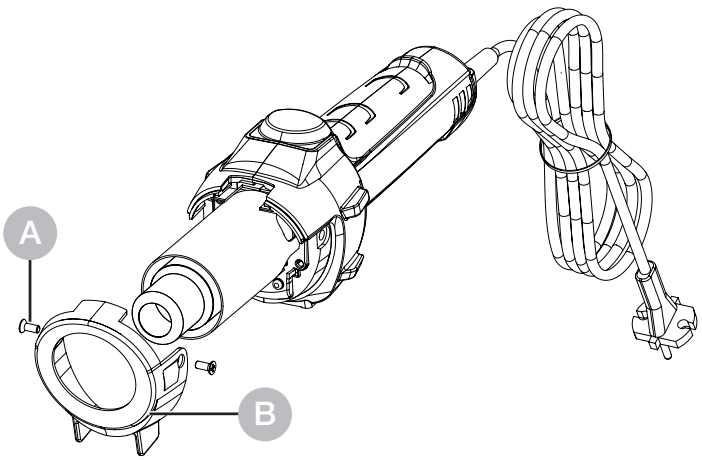

1. **Important !** Débranchez l'appareil à air chaud.
2. Desserrez les vis du manchon de protection A.
3. Retirez le manchon de protectio B.

6.3

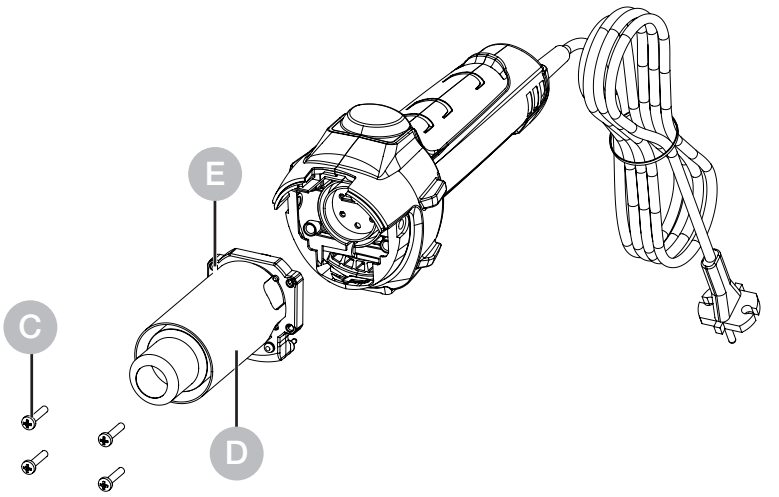

4. Desserrez les 4 vis à l'extrémité du tube de propulsion d'air C.
5. Enlevez le corps de chauffe et remplacez-le par un nouveau D.
6. Revissez le corps de chauffe E.
7. Revissez le manchon de protection B.

Autres fonctions

Protection anti-redémarrage

La protection anti-redémarrage empêche une remise en marche intempestive du pistolet à air chaud après une coupure du courant. Ce n'est qu'en appuyant à nouveau sur le bouton MARCHE/ARRÊT 7 que le pistolet à air chaud est de nouveau opérationnel.

7. Utilisations

Nous vous indiquons ci-après quelques possibilités d'utilisation pour le pistolet à air chaud STEINEL.

7.1

- Soudage du bitume.
- Soudage des films plastiques et des bâches.
- Soudage des revêtements de sol en PVC et du linoléum.

– Traitement de tous les thermoplastiques durs dans la construction de cuves et avec des matières plastiques.
– Thermoformage des thermoplastiques.
– Séchage des surfaces humides.
– Activation et retrait des colles classiques et des colles fusibles.
– Processus de séchage et de chauffage de tous types.

Guide de sélection de la bonne baguette à souder pour le soudage du plastique

Matériau / Utilisations / Signes distinctifs

– **PVC rigide** / Tuyaux, raccords, plaques, profilés de construction, pièces techniques moulées, Température de soudage 300 °C / Se carbonise dans la flamme, odeur piquante ; bruit métallique
– **PE rigide** (HDPE) Polyéthylène / Cuves, corbeilles, bidons, matériau d‘isolation, tuyaux, Température de soudage de 300 °C / Flamme claire jaunâtre, les gouttes continuent à brûler, odeur de bougie en train de s‘éteindre ; bruit métallique
– **PP** Polypropylène / Tuyaux d‘écpulement haute température, coques de sièges, emballages, pièces de voitures, Température de soudage de 250 °C / Flamme claire au cœur bleu, les gouttes continuent à brûler, odeur piquante ; bruit métallique
– **ABS** / Pièces de voitures, boîtiers d‘appareils, valises, Température de soudage de 350 °C / Fumée noire floconneuse, odeur douceâtre ; bruit métallique

8. Recyclage

Les appareils électriques, les accessoires et les emballages doivent être soumis à un recyclage respectueux de l'environnement.

Ne jetez pas les appareils électriques avec les ordures ménagères !

Uniquement pour les pays de l'UE :
conformément à la directive européenne en vigueur relative aux appareils électriques et électroniques usagés et à son application dans le droit national, les appareils électriques qui ne fonctionnent plus doivent être collectés séparément des ordures ménagères et doivent faire l'objet d'un recyclage écologique.

9. Déclaration de conformité

Par la présente, la société STEINEL Tools GmbH déclare que le pistolet à air chaud HM 2600 E est conforme à la directive 2006/42/CE.
Le texte complet de la déclaration de conformité UE est disponible à l'adresse Internet suivante :
www.steinel.de

10. Garantie du fabricant

Garantie du fabricant STEINEL Tools GmbH, Dieselstraße 80-84, D-33442 Herzebrock-Clarholz, Allemagne.
Tous les produits STEINEL satisfont aux exigences de qualité les plus strictes. C'est pourquoi, en tant que fabricant, nous vous accordons, en tant que premier propriétaire du produit STEINEL nouvellement fabriqué, une garantie conformément aux conditions suivantes : la garantie couvre l'absence de défauts dont il est prouvé qu'ils résultent d'un défaut de matériel ou de fabrication et qui nous sont signalés immédiatement après leur constatation et pendant la période de garantie. La garantie s'applique uniquement aux produits STEINEL Professional achetés et utilisés en France. En cas de vente ou de remise du produit à une tierce personne, la garantie n'est pas transmise au nouveau propriétaire.

Nos prestations de garantie pour les consommateurs
Les dispositions suivantes sont valables pour les consommateurs. Un consommateur est toute personne physique qui, au moment de la conclusion de l'achat, n'agit ni dans l'exercice d'une activité commerciale ni dans celui d'une activité professionnelle indépendante. Nous avons le choix entre une réparation gratuite ou un remplacement gratuit (le cas échéant par un modèle de remplacement de même valeur ou de valeur supérieure).
La période de garantie pour le produit STEINEL Professional que vous avez acheté est d'un an à compter de la date d'achat du produit. Les composants réparés ou remplacés par nos soins sont couverts par la garantie pour la durée restant à courir au titre de cette garantie. Nous prenons en charge les frais de transport, mais pas les risques de transport du retour de la marchandise.

Nos prestations de garantie pour les entrepreneurs
Les dispositions suivantes sont valables pour les entrepreneurs. Un entrepreneur est une personne physique ou morale ou une société de personnes ayant la capacité juridique qui, lors de la conclusion de l'achat, agit dans l'exercice de son activité professionnelle commerciale ou

indépendante. Nous pouvons choisir d'honorer la garantie en réparant gratuitement les défauts, en remplaçant gratuitement le produit (le cas échéant, par un modèle de remplacement de valeur égale ou supérieure) ou en établissant un avoir correspondant. La période de garantie pour le produit STEINEL Professional que vous avez acheté est d'un an à compter de la date d'achat du produit.
Les composants réparés ou remplacés par nos soins sont couverts par la garantie pour la durée restant à courir au titre de cette garantie. Dans le cadre de la prestation de garantie, nous ne prenons pas en charge les dépenses nécessaires à l'exécution ultérieure de la prestation ni vos frais de démontage du produit défectueux et de montage d'un produit de remplacement.

Droits légaux en cas de défauts et gratuité

Les prestations décrites ici s'appliquent en plus des droits de garantie légaux – y compris les dispositions de protection particulières pour les consommateurs – et ne les limitent pas ou ne les remplacent pas. Le recours à vos droits légaux en cas de défaut est gratuit.

Exceptions à la garantie

Cette garantie est expressément exclue :

- les pièces qui sont soumises à une utilisation normale ou à une usure naturelle ainsi que les défauts de produit STEINEL Professional qui résultent d'un usage normal ou de toute autre usure naturelle,
- le produit qui n'a pas été utilisé comme prévu ou qui a été utilisé de manière incorrecte ou si les consignes d'utilisation n'ont pas été respectées,
- les ajouts et transformations ou autres modifications du produit réalisés arbitrairement ou les défauts occasionnés par l'utilisation d'accessoires, de pièces rajoutées ou détachées qui ne sont pas des pièces STEINEL d'origine,
- la maintenance et l'entretien des produits qui n'ont pas eu lieu conformément au mode d'emploi,
- le montage et l'installation qui n'ont pas été réalisés conformément aux directives d'installation de STEINEL,
- les dommages survenus durant le transport ou les pertes lors de l'expédition.

Application du droit allemand

Le droit applicable est le droit français à l'exclusion de la convention des Nations Unies sur les contrats touchant à la vente internationale de marchandises (CISG). Pour les consommateurs, ceci n'affecte en rien les dispositions obligatoires visant à la protection des consommateurs du pays dans lequel vous êtes habituellement domiciliée.

Réclamation

Si vous souhaitez bénéficier de la présente garantie, veuillez utiliser notre formulaire de garantie en ligne à l'adresse suivante www.steinel-tools.de/garantie. Remplissez complètement le formulaire et téléchargez la preuve d'achat originale qui doit contenir la date d'achat et la désignation du produit. C'est pourquoi nous vous conseillons de conserver soigneusement votre preuve d'achat jusqu'à l'expiration de la période de garantie. Après avoir reçu un e-mail vous invitant à le faire, envoyez le produit à votre revendeur ou au centre de service après-vente à l'adresse indiquée dans l'e-mail. Pour toutes questions sur les conditions de garantie, n'hésitez pas à nous appeler au +49 5245 448 188 ou à nous contacter par e-mail à service@steinel.de. Nous nous ferons un plaisir de vous aider !

1 AN
DE GARANTIE
FABRICANT

11. Caractéristiques techniques

- Raccordement au secteur: *220 – 230 V, 50/60 Hz*
- Puissance: *2.300 W*
- Température: *50 à 620 °C, réglable sur 9 niveaux*
- Débit d'air: *230 à 510 l/ min, réglable sur 9 niveaux*
- Pression atmosphérique: *3.000 Pa*
- Ø du tube de propulsion d'air: *30 mm,* utilisation de *buses de la gamme Steinel Professional*
- Durée de vie du moteur: *Env. 10.000 heures*
- Durée de vie du corps de chauffe: *Env. 800 heures*
- Témoin d'affichage de la chaleur résiduelle: *Non*
- Câble secteur: *H07 RN-F 2X1 3,0 M*
- Classe de protection: *II*
- Fusible thermique: *Oui*
- Niveau de pression acoustique des émissions: *≤ 70 dB (A)*
- Valeur totale de vibration: *≤ 2,5 m/s² I K = 0,08 m/s²*
- Poids sans câble secteur: *0,84 kg*

Inhoud

1.	Over dit document	59
2.	Algemene veiligheidsvoorschriften	59
3.	Apparaatelementen	62
4.	Ingebruikname	64
5.	Onderhoud	65
6.	Reparatie	66
7.	Toepassingsmogelijkheden	69
8.	Verwijderen	71
9.	Conformiteitsverklaring	71
10.	Fabrieksgarantie	72
11.	Technische gegevens	75

1. Over dit document

– Rechten uit het auteursrecht voorbehouden. Vermenigvuldiging, ook van delen van deze handleiding, is alleen met onze toestemming geoorloofd.
– Wijzigingen in het kader van de technische vooruitgang voorbehouden.

Waarschuwing voor gevaar!

Waarschuwing voor gevaren door milieu-invloeden!

Waarschuwing voor giftige gassen en ontstekingsgevaar!

Waarschuwing voor risico‘s door elektriciteit!

2. Algemene veiligheidsvoorschriften

Gevaar door het niet naleven van de gebruiksaanwijzing!

Deze gebruiksaanwijzing bevat belangrijke informatie inzake een veilige omgang met het apparaat. Er wordt in het bijzonder gewezen op mogelijke risico‘s. Indien deze informatie niet wordt nageleefd kan dit ernstig lichamelijk letsel en zelfs de dood tot gevolg hebben.

- Gebruiksaanwijzing zorgvuldig doorlezen.
- Veiligheidsvoorschriften naleven.
- Toegankelijk bewaren.

Bij het gebruik van elektrisch gereedschap moeten de volgende basisveiligheidsmaatregelen in acht worden genomen ter bescherming tegen elektrische schokken, letsel en brand.

Als er niet voorzichtig met het apparaat wordt omgegaan, kan er brand ontstaan of kunnen mensen gewond raken. Controleer het apparaat voor ingebruikname op beschadigingen (netsnoer, behuizing, enz.) en neem het apparaat niet in gebruik als het beschadigd is. Gebruik het apparaat niet zonder toezicht. Kinderen moeten onder toezicht staan om te voorkomen dat ze met het apparaat spelen.

Eerste ingebruikname

Bij het eerste gebruik kan er wat rook vrijkomen. De rook wordt veroorzaakt door bindmiddelen die vrijkomen uit de isolerende folie van het verwarmingselement door de warmte tijdens het eerste gebruik. Het apparaat moet op zijn basis worden geplaatst om ervoor te zorgen dat de rook snel ontsnapt. De werkruimte moet tijdens het eerste gebruik goed geventileerd worden. De rook die vrijkomt is niet schadelijk!

Gevaar door milieu-invloeden!

- Stel elektrisch gereedschap niet bloot aan regen. Gebruik elektrisch gereedschap niet als het vochtig is of in een vochtige of natte omgeving.
- Wees voorzichtig bij het gebruik van de apparaten in de buurt van ontvlambare materialen.
- Richt niet langdurig op dezelfde plek.
- Niet gebruiken in de aanwezigheid van een explosieve atmosfeer.
- Hitte kan worden geleid naar brandbare materialen die bedekt zijn.

Waarschuwing voor risico‘s door elektriciteit!

- Vermijd lichamelijk contact met geaarde onderdelen, zoals leidingen, radiatoren, fornuizen, koelkasten.
- Laat het apparaat niet onbeheerd achter terwijl het in werking is.

Berg je gereedschap veilig op.

- Berg je gereedschap veilig op.
- Plaats het apparaat na gebruik op een staand oppervlak en laat het afkoelen voordat u het opbergt.
- Dit apparaat kan worden gebruikt door kinderen vanaf 8 jaar en personen met beperkte fysieke, zintuiglijke of mentale capaciteiten of een gebrek aan ervaring en kennis, als zij onder toezicht staan of instructie hebben gekregen over het veilige gebruik van het apparaat en de gevaren begrijpen.
- Kinderen mogen niet met het apparaat spelen.
- Reiniging en gebruikersonderhoud mogen niet worden uitgevoerd door kinderen zonder toezicht.

Overbelast je gereedschap niet!

- Je werkt beter en veiliger in het opgegeven prestatiebereik.
- Draag het apparaat niet aan de kabel en gebruik het niet om de stekker uit het stopcontact te trekken.
- Bescherm de kabel tegen hitte, olie en scherpe randen.

Kijk uit voor giftige gassen en ontstekings-gevaar!

- Gebruik voor uw eigen veiligheid alleen accessoires en hulp-stukken die in de handleiding staan of die worden aanbevolen of gespecificeerd door de fabrikant van het gereedschap.
- Het gebruik van andere gereedschappen of accessoires dan aanbevolen in de gebruiksaanwijzing of in de catalo-gus kan leiden tot persoonlijk letsel.

Reparaties alleen door een gekwalificeerde elektricien

- Dit elektrische gereedschap voldoet aan de relevante veiligheidsvoorschriften.
- Reparaties mogen alleen worden uitgevoerd door een gekwalificeerde elektricien, anders kunnen er ongelukken gebeuren voor de gebruiker.

3. Apparaatelementen

3.1

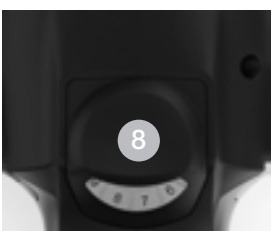

1 Roestvrijstalen uitblaasmondstuk
2 Afneembare metalen beschermbuis
3 Luchtinlaat (incl. fijnstoffilter)
4 Softommanteling voor glijvaste stand
5 Plastic beschermbuis
6 Belastbare rubberen kabel
7 AAN/UIT-knop
8 Afstelwiel (instelling temperatuur)
9 Ergonomische zachte grip
10 Netsnoer verwisselbaar

Accessoires

1 Rond mondstuk 5 mm
2 Rond mondstuk 10 mm
3 Rond mondstuk 5 mm, verlengdt
4 Vlak hoekmondstuk 20 x 2 mm
Vlak hoekmondstuk 20 x 2 mm, recht
5 Vlak hoekmondstuk 40 x 2 mm
6 Vlak hoekmondstuk 30 x 2 mm
7 Vlak hoekmondstuk 40 x 2 mm, geperforeerd
8 Vlak hoekmondstuk 60 x 2 mm voor bitumen
9 Aandrukrol 50 mm
10 Aandrukrol 40 mm
11 Aandrukrol 35 mm
12 Aandrukrol 28 mm
13 Zeilschaar
14 Kehlfix
15 Lasschoen
16 Snellasschoen 3 mm
17 Snellasschoen 4 mm
18 Snellasschoen 5 mm
19 Snellasschoen 3 mm, met smalle luchtsleuf
20 Snellasschoen 4 mm, met smalle luchtsleuf
21 Snellasschoen 5 mm, met smalle luchtsleuf
22 Soldeerreflectormondstuk
23 Reflectormondstuk 20 mm
24 Reflectormondstuk 35 mm
25 Zeefreflectormondstuk 30 x 20 mm
26 Zeefreflectormondstuk 50 x 35 mm
27 Schalenreflectormondstuk

Voor uw veiligheid:
- Dit apparaat is voorzien van een thermobeveiliging.
- De thermobeveiliging schakelt het apparaat bij overbelasting helemaal uit.

4. Ingebruikname

Let op: de afstand t.o.v. het te bewerken voorwerp is afhankelijk van het materiaal en de toepassing. Voer altijd eerst een test uit met de luchtstroom en de temperatuur! Met de als toebehoren verkrijgbare opzetmondstukken (zie de pagina Accessoires op de omslag) kan de hete lucht precies worden gestuurd.
Wees voorzichtig bij het verwisselen van hete mondstukken! Als u het heteluchtpistool wilt neerzetten, moet u erop letten dat het apparaat goed en stevig op een schone ondergrond staat. Inschakelprocessen genereren korte spanningsdalingen. Bij ongunstige stroomnetomstandigheden kan de werking van andere apparaten nadelig worden beïnvloed. Bij netimpedanties kleiner dan 0,35 Ohm zijn geen storingen te verwachten.

1.Ingebruikname
Het apparaat wordt met de AAN/UIT-schakelaar 7 aan de achterkant van de greep in- en uitgeschakeld. Met de afstelwiel 8 worden de temperatuur geregeld en kan worden ingesteld op 9 verschillende temperatuurniveaus..

2. Temperatuurinstelling
De temperatuur kan met de afstelwiel in een bereik van 50 – 620 °C via de temperatuur instelling. De daadwerkelijke temperatuur wordt bij de uitgang van het uitblaasmondstuk gemeten. De afstelwiel 8 dient voor het regelen van de temperatuur en kan worden ingesteld op 9 verschillende temperatuurniveaus.

Daarna wordt de daadwerkelijke temperatuur aangegeven. Als u de temperatuur opnieuw wilt instellen, moet u gewoon weer de afstelwiel bewegen om de waarde te verhogen of verlagen. Na het uitschakelen van het heteluchtpistool blijft de laatste ingestelde waarde gehandhaafd.

5. Onderhoud

NL

Fijnstoffilter

Bij de HM 2600 E wordt een fijnstoffilter A geleverd.
Bij de montage de luchtinlaat losmaken en het filter plaatsen. Draai voor de reiniging (met perslucht) de schroeven (a) los, neem de afdekking af en verwijder het filter.

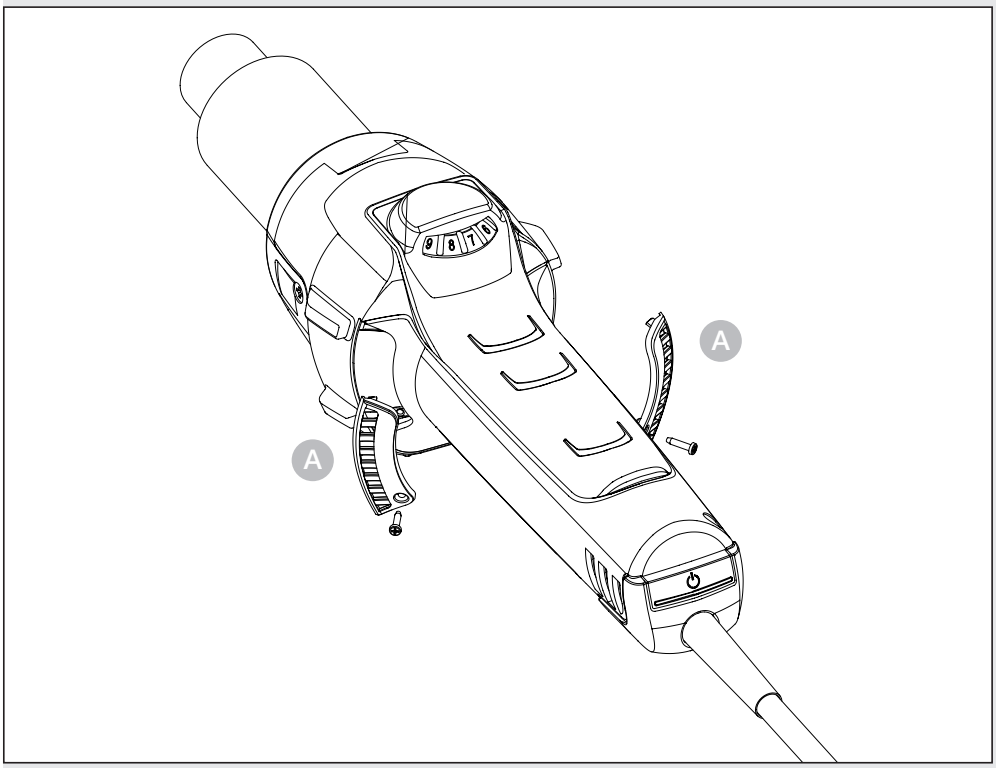

6. Reparatie

Vervanging van de kabel
Als de kabel vervangen moet worden, kan deze zonder de behuizing te openen gemakkelijk worden vervangen:

6.1

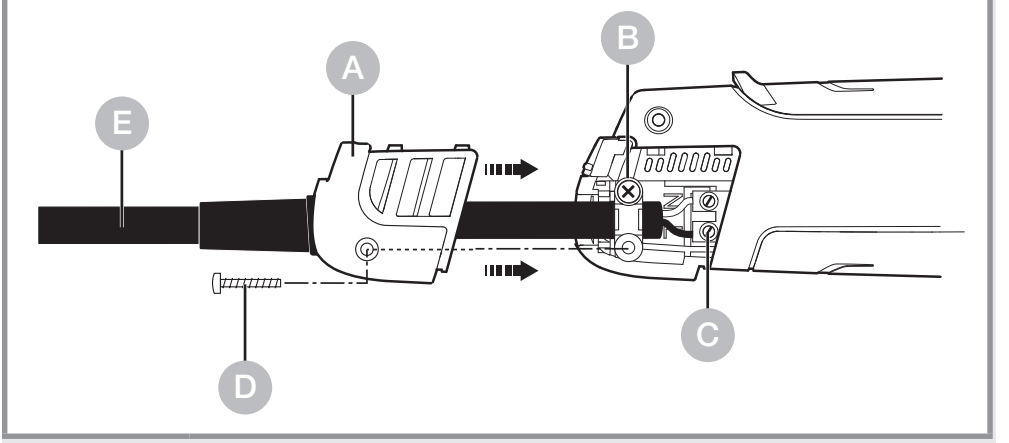

Belangrijk! De stekker uit het stopcontact trekken.
1. Schoef D losmaken en afdekkapje A verwijderen.
2. Trekontlasting B losmaken.
3. Voedingsklemmen C losmaken.
4. Kabel E eruit trekken.
5. Nieuwe kabel PLAATSEN en in omgekeerde volgorde (1. voedingsklemmen vastschroeven etc.) weer bevestigen.

Verwisselen van de verwarming

Het verwarmingselement van de HM 2600 E is ingestoken en kan met slechts enkele handelingen worden verwisseld.

NL

6.2

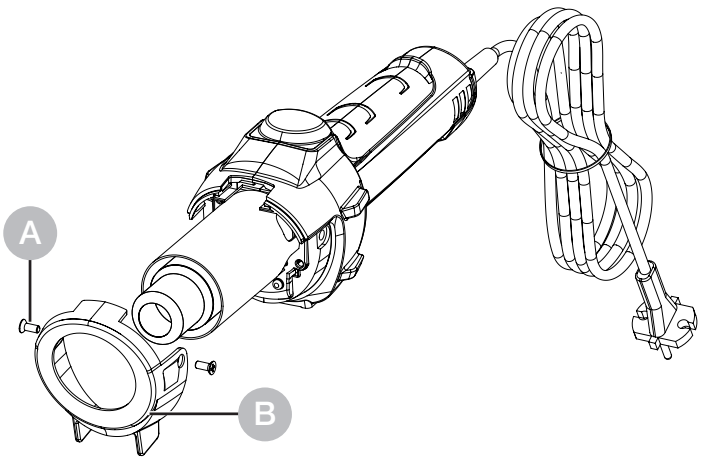

1. **Belangrijk!** De stekker uit het stopcontact trekken.
2. Schroeven van de beschermhuls losdraaien A.
3. Beschermhuls verwijderen B.

6.3

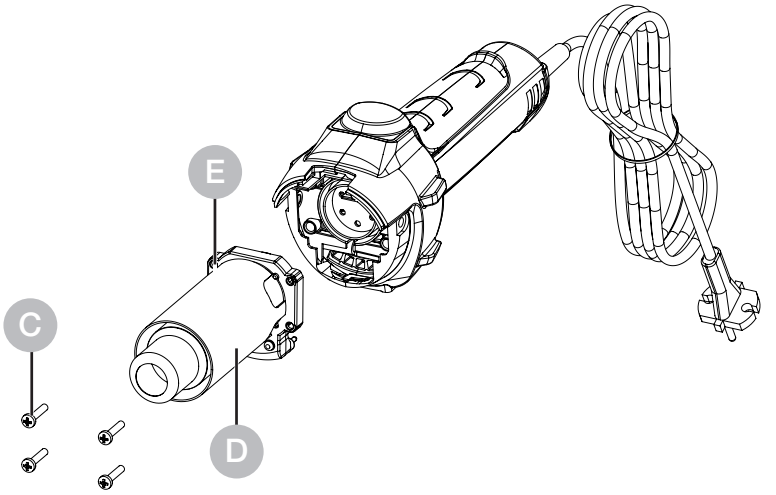

4. De 4 schroeven aan het einde van het uitblaasmondstuk losdraaien C.
5. Verwarming uitnemen en vervangen door een nieuwe verwarming D.
6. Verwarming weer vastschroeven E.
7. Beschermhuls vastschroeven B.

Andere functies

Bescherming tegen automatisch inschakelen

De bescherming tegen automatisch inschakeleng voorkomt dat het heteluchtpistool na een stroomonderbreking opnieuw inschakelt. Pas door opnieuw op de AAN/UIT-schakelaar 7 te drukken, is het heteluchtpistool weer gebruiksklaar.

7. Toepassingsmogelijkheden

Hieronder tonen we enkele toepassingen voor STEINEL heteluchtblazers.

NL

7.1

- Bitumen lassen.
- Versmelten van folie en dekzeil.
- Versmelten van PVC-vloeren en linoleum.

– Verwerken van alle thermoplastische, harde materialen in de kunststof- en kuipenbranche.
– Vervormen van thermoplastische kunststof.
– Drogen van vochtige oppervlakken.
– Activeren en losmaken van kleefstoffen en smeltlijm.
– Alle soorten droog- en opwarmprocessen.

Hulp bij het kiezen van de juiste lasdraad bij het kunststof lassen

Materiaal / Toepassingen / Herkenningskenmerken

– **PVC hard** / Buizen, fittings, platen, bouwprofielen, technisch gevormde delen, 300 °C lastemperatuur / Verkoold in de vlam, bijtende geur; rammelend geluid
– **PE hart** (HDPE) polyethyleen / Kuipen, manden, jerrycans, isolatiemateriaal, buizen, 300 °C lastemperatuur / Lichte, gele vlam, druppels branden verder, ruikt naar een uitgaande kaars; rammelend geluid
– **PP** polypropyleen / HT-afvoerbuizen, kunststof zittingen, verpakkingen, auto-onderdelen, 250 °C lastemperatuur / Lichte vlam met blauwe kern, druppels branden verder, bijtende geur; rammelend geluid
– **ABS** / Auto-onderdelen, apparaatbehuizingen, koffers, 350 °C lastemperatuur / Zwarte, dikke rook, zoete geur; rammelend geluid

8. Verwijderen

Elektrische apparaten, toebehoren en verpakkingen dienen milieuvriendelijk gerecycled te worden.

Doe elektrische apparaten niet bij het huisvuill!

Alleen voor EU-landen:
Conform de geldende Europese richtlijn voor gebruikte elektrische en elektronische apparatuur en hun implementatie in het nationaal recht, dienen niet langer bruikbare elektrische apparaten gescheiden ingezameld en milieuvriendelijk gerecycled te worden.

9. Conformiteitsverklaring

STEINEL Tools GmbH verklaart hierbij dat de heteluchtblazer HM 2600 E voldoet aan richtlijn 2006/42/EG.
De volledige tekst van de EU-conformiteitsverklaring vindt u op het volgende internetadres:
www.steinel.de

10. Fabrieksgarantie

Fabrieksgarantie van STEINEL Tools GmbH, Dieselstrasse 80-84, D-33442 Herzebrock-Clarholz, Duitsland.
Alle producten van STEINEL voldoen aan de hoogste kwaliteitseisen. Daarom geven wij als fabrikant u als eerste koper van het nieuw geproduceerde STEINEL-product graag garantie conform de onderstaande voorwaarden: de garantie dekt de vrijheid van gebreken die aantoonbaar te wijten zijn aan materiaal- of fabricagefouten en die onmiddellijk na ontdekking en binnen de garantieperiode aan ons worden gemeld. De garantie geldt alleen voor STEINEL Professional producten die in Nederland gekocht en gebruikt worden. Indien u het product verkoopt of aan iemand anders geeft, gaat de garantie niet over op de volgende eigenaar.

Onze garantiediensten voor consumenten

De volgende regelingen zijn van toepassing op consumenten. Een consument is iedere natuurlijke persoon die bij afsluiting van de koop niet in uitoefening van zijn commerciële of zelfstandige beroep handelt. Wij hebben de keuze of wij garantie verlenen door het product gratis te repareren of gratis te vervangen (eventueel door een opvolgend model van dezelfde of hogere kwaliteit).
De garantieperiode voor uw gekochte STEINEL Professional product is **1 jaar** vanaf de aankoopdatum van het product. De door ons gerepareerde of vervangen componenten vallen voor de resterende garantieduur onder deze garantie. Wij nemen de transportkosten voor onze rekening, maar niet de transportrisico‘s van de retourzending.

Onze garantiediensten voor ondernemers

De volgende regelingen zijn van toepassing op ondernemers. Een ondernemer is een natuurlijke of rechtspersoon of een personenvennootschap met rechtspersoonlijkheid, die bij afsluiting van de koop in uitoefening van zijn commerciële of zelfstandige beroep handelt. Wij hebben de keuze om de garantie te verlenen door de gebreken kosteloos te verhelpen, het product kosteloos te vervangen (eventueel door een opvolgend model van dezelfde of

betere kwaliteit) of een creditnota uit te schrijven.
De garantieperiode voor uw gekochte STEINEL Professional product is 1 jaar vanaf de aankoopdatum van het product.
De door ons gerepareerde of vervangen componenten vallen voor de resterende garantieduur onder deze garantie. In het kader van de garantieservice dragen wij niet uw kosten die noodzakelijk zijn voor de uitvoering achteraf en dragen wij niet uw kosten voor de verwijdering van het defecte product en de installatie van een vervangend product.

Wettelijke rechten bij gebreken, kosteloosheid

De hier beschreven diensten gelden als aanvulling op de wettelijke garantierechten – met inbegrip van speciale beschermende bepalingen voor consumenten – en beperken of vervangen deze niet. De uitoefening van uw wettelijke rechten in geval van gebreken is kosteloos.

Uitzonderingen op de garantie

Deze garantie is uitdrukkelijk uitgesloten:

- bij een door het gebruik veroorzaakte of andere natuurlijke slijtage van productonderdelen of gebreken aan het STEINEL Professional-product die het gevolg zijn van gebruiksslijtage of andere natuurlijke slijtage,
- bij een niet regelconform of onjuist gebruik van het product, of indien de bedieningsinstructies niet werden nageleefd,
- indien aan het product zonder toestemming veranderingen werden uitgevoerd of indien gebreken zijn ontstaan door het gebruik van accessoires, aanvullende onderdelen of reserveonderdelen die geen originele STEINEL-delen zijn,
- indien het onderhoud en de verzorging van de producten niet conform de bedieningshandleiding werden uitgevoerd,
- wanneer de montage en installatie niet volgens de installatievoorschriften van STEINEL werden uitgevoerd,
- bij transportschade of -verliezen.

Geldigheid van het Duitse recht
Op deze voorwaarden is Duits recht van toepassing, het Weens Koopverdrag (CISG) wordt uitgesloten.
Dwingend geldende regels ter bescherming van de consument in het land waar de consument zijn normale verblijfplaats heeft, blijven hierdoor onverlet.

Garantie claimen
Indien u aanspraak wilt maken op de garantie moet u ons online garantieformulier invullen op www.steinel-tools.de/garantie. Vul het formulier volledig in en upload dit samen met het originele aankoopbewijs met vermelding van de aankoopdatum en de productaanduiding. Wij adviseren u daarom uw aankoopbewijs zorgvuldig te bewaren tot de garantieperiode is verlopen. U ontvangt vervolgens een mail van ons waarin wij u verzoeken het product op te sturen naar uw speciaalzaak of het in de mail opgegeven adres van het Service Center.
U mag ons altijd bellen als u nog vragen mocht hebben over de garantievoorwaarden, tel. +49 5245 448 188 of stuur een mail naar service@steinel.de. Wij helpen u graag!

1 JAAR FABRIEKS GARANTIE

11. Technische gegevens

– Netaansluiting:	*220 – 230 V, 50/60 Hz*
– Vermogen:	*2.300 W*
– Temperatuur:	*50 – 620 °C, instelbaar in 9 niveaus*
– Luchthoeveelheid:	*230 – 510 l/ min, instelbaar in 9 niveaus*
– Luchtdruk:	*3.000 Pa*
– Ø uitblaasmondstuk:	*30 mm, gebruik van 'Professional'-mondstukken*
– Levensduur motor:	*ca. 10.000 uur*
– Levensduur verwarming:	*ca. 800 uur*
– Aanduiding restwarmte:	*nee*
– Netsnoer:	*H07 RN-F 2X1 3,0 M*
– Veiligheidsklasse:	*II*
– Thermobeveiliging:	*ja*
– Emissie-geluidsdrukniveau:	*≤ 70 dB (A)*
– Totale trillingswaarde:	*≤ 2,5 m/s² I K = 0,08 m/s²*
– Gewicht zonder snoer:	*0,84 kg*

NL

Indice

1.	Riguardo a questo documento	77
3.	Elementi del dispositivo	81
4.	Messa in servizio	83
5.	Manutenzione	84
6.	Riparazione	85
7.	Applicazioni	88
8.	Smaltimento	90
9.	Dichiarazione di conformità	90
10.	Garanzia del produttore	91
11.	Dati tecnici	94

1. Riguardo a questo documento

– Tutelato dai diritti d‘autore. La ristampa, anche solo di estratti, è consentita solo previa nostra approvazione.
– Con riserva di modifiche legate ai progressi della tecnologia.

IT

Avviso di pericolo!

Attenzione ai pericoli dovuti alle influenze ambientali!

Attenzione ai gas tossici e al rischio di accensione!

Pericolo di scosse elettriche!

2. Avvertenze generali relative alla sicurezza

Pericolo dovuto all‘inosservanza delle istruzioni per l‘uso!

Le presenti istruzioni per l‘uso contengono importanti informazioni per un utilizzo sicuro dell‘apparecchio. Vengono fatti particolarmente presenti i possibili pericoli. L‘inottemperanza alle istruzioni potrebbe portare alla morte o a gravi lesioni.

- Leggere attentamente le istruzioni.
- Seguire le avvertenze sulla sicurezza.
- Conservare le istruzioni in un luogo facilmente accessibile.

Quando si utilizzano utensili elettrici, è necessario osservare le seguenti misure di sicurezza di base per proteggersi da scosse elettriche, rischi di lesioni e incendi.

Se l‘apparecchio non viene maneggiato con cura, è possibile che si verifichi un incendio o che si verifichino lesioni alle persone. Prima della messa in funzione, verificare che l‘apparecchio non sia danneggiato (cavo di collegamento alla rete, alloggiamento, ecc.) e non metterlo in funzione se è danneggiato. Non mettere in funzione l‘apparecchio senza sorveglianza. I bambini devono essere sorvegliati per evitare che giochino con l‘apparecchio.

Messa in servizio iniziale

Al primo utilizzo può essere emesso del fumo. Il fumo è causato da agenti leganti che vengono rilasciati dalla pellicola isolante del riscaldatore dal calore durante il primo utilizzo. L‘apparecchio deve essere posizionato sulla sua base per garantire una rapida fuoriuscita del fumo. Durante il primo utilizzo, l‘area di lavoro deve essere ben ventilata. Il fumo emesso non è nocivo!

Pericolo dovuto agli influssi ambientali!

- Non esporre gli utensili elettrici alla pioggia. Non utilizzare gli utensili elettrici quando sono umidi o in un ambiente umido o bagnato.
- Prestare attenzione quando si utilizzano gli apparecchi in prossimità di materiali infiammabili.
- Non mirate allo stesso punto per lunghi periodi di tempo.
- Non utilizzare in presenza di atmosfera esplosiva.
- Il calore può essere trasmesso ai materiali combustibili coperti.

Pericolo di scosse elettriche!

- Evitare il contatto del corpo con parti collegate a terra, ad esempio tubi, radiatori, fornelli, frigoriferi.
- Non lasciare l‘apparecchio incustodito mentre è in funzione.

Conservate gli utensili in modo sicuro.

- Dopo l‘uso, collocare l‘apparecchio su una superficie piana e lasciarlo raffreddare prima di riporlo.
- Gli strumenti non utilizzati devono essere conservati in un locale asciutto e chiuso a chiave, fuori dalla portata dei bambini.
- Questo apparecchio può essere utilizzato da bambini a partire dagli 8 anni di età e da persone con ridotte capacità fisiche, sensoriali o mentali o con mancanza di esperienza e conoscenza, a condizione che abbiano ricevuto supervisione o istruzioni sull‘uso dell‘apparecchio in modo sicuro e che comprendano i pericoli connessi.
- I bambini non devono giocare con l‘apparecchio.
- La pulizia e la manutenzione da parte dell‘utente non devono essere eseguite da bambini senza supervisione.

Non sovraccaricare gli strumenti!

- Lavorate meglio e in modo più sicuro nell‘intervallo di prestazioni specificato.
- Non trasportare lo strumento per il cavo e non utilizzarlo per estrarre la spina dalla presa.
- Proteggere il cavo da calore, olio e bordi taglienti.

Attenzione ai gas tossici e al rischio di accensione!

- Per la propria sicurezza, utilizzare solo accessori e dispositivi specificati nelle istruzioni per l‘uso o raccomandati o specificati dal produttore dell‘utensile.
- L‘uso di utensili o accessori diversi da quelli raccomandati nelle istruzioni per l‘uso o nel catalogo può comportare il rischio di lesioni personali.

Riparazione solo da parte di un elettricista qualificato

- Questo elettroutensile è conforme alle norme di sicurezza vigenti.
- Le riparazioni devono essere eseguite solo da un elettricista qualificato, altrimenti possono verificarsi incidenti per l‘operatore.

3. Elementi del dispositivo

3.1

1 Tubo di scarico dell'aria in acciaio inox
2 Tubo di protezione in metallo rimovibile
3 Ingresso aria (incl. filtro per polveri sottili)
4 Rivestimento morbido antiscivolo
5 Tubo di protezione in plastica
6 Cavo in gomma ad alta resistenza
7 Tasto ON/OFF
8 Rotella di regolazione (impostazione della temperatura e del volume d'aria)
9 Impugnatura morbida ed ergonomica
10 Cavo di allacciamento alla rete sostituibile

Accessori

1 Ugello tondo 5 mm
2 Ugello tondo 10 mm
3 Ugello tondo 5 mm, prolungato
4 Ugello angolare piatto 20 x 2 mm
Ugello angolare piatto 20 x 2 mm, diritto
5 Ugello angolare piatto 40 x 2 mm
6 Ugello angolare piatto 30 x 2 mm
7 Ugello angolare piatto 40 x 2 mm, traforato
8 Ugello piatto 60 x 2 mm per bitume
9 Rullo pressore 50 mm
10 Rullo pressore 40 mm
11 Rullo pressore 35 mm
12 Rullo pressore 28 mm
13 Forbice per teloni
14 Spatola
15 Zoccolo di saldatura
16 Zoccolo di saldatura 3 mm
17 Zoccolo di saldatura 4 mm
18 Zoccolo di saldatura 5 mm
19 Zoccolo di saldatura rapida 3 mm, con fenditura per l'aria stretta
20 Zoccolo di saldatura rapida 4 mm, con fenditura per l'aria stretta
21 Zoccolo di saldatura rapida 5 mm, con fenditura per l'aria stretta
22 Ugello a riflettore per saldature
23 Ugello a riflettore 20 mm
24 Ugello a riflettore 35 mm
25 Ugello a riflettore a vaglio 30 x 20 mm
26 Ugello a riflettore a vaglio 50 x 35 mm
27 Ugello a riflettore a vaschetta

Per la vostra sicurezza:

– L'apparecchio è dotato di una protezione termica.
– In caso di sovraccarico la sicurezza termica spegne l'apparecchio completamente.

4. Messa in servizio

Attenzione: la distanza rispetto all'oggetto da lavorare si basa sul materiale e sul tipo di lavorazione che si intende effettuare. Eseguite prima un test del volume d'aria e della temperatura! Con gli ugelli applicabili disponibili come accessori (vedere il foglio degli accessori contenuto nella busta) è possibile dirigere il getto di aria calda con elevata precisione puntuale e superficiale. **Fate attenzione quando cambiate gli ugelli bollenti!** Se utilizzate il convogliatore di aria calda come apparecchio non mobile, badate che esso venga ben fissato e che sia posto su una base sicura, antiscivolo e pulita.

IT

1. Messa in funzione

L'apparecchio viene acceso e spento mediante l'interruttore ON/OFF 7 che si trova sul retro del manico. Il rotella di regolazione 8 serve alla regolazione della temperatura.

2. Regolazione della temperatura

La temperatura può venrie impostata in un campo compreso tra 50 °C e 620 °C mediante il rotella di regolazione presente nel quadro di comando. La temperatura effettiva viene misurata all'uscita del tubo di soffiaggio. Il rotella di regolazione 8 serve per il controllo della temperatura e può essere impostato su 9 diversi livelli di temperatura.

Se volete impostare nuovamente la temperatura, basta che muoviate nuovamente il rotella di regolazione per aumentare o diminuire il valore.
Dopo lo spegnimento del convogliatore ad aria calda viene mantenuto il valore impostato per ultimo.

5. Manutenzione

Filtro per polveri sottili

L'HM 2600 E viene consegnato assieme a un filtro per polveri sottili A. Per il montaggio staccate l'ingresso dell'aria e inserite un filtro. Per pulire (con aria compressa) svitate le viti (a), prelevate il coperchio, rimuovete il filtro.

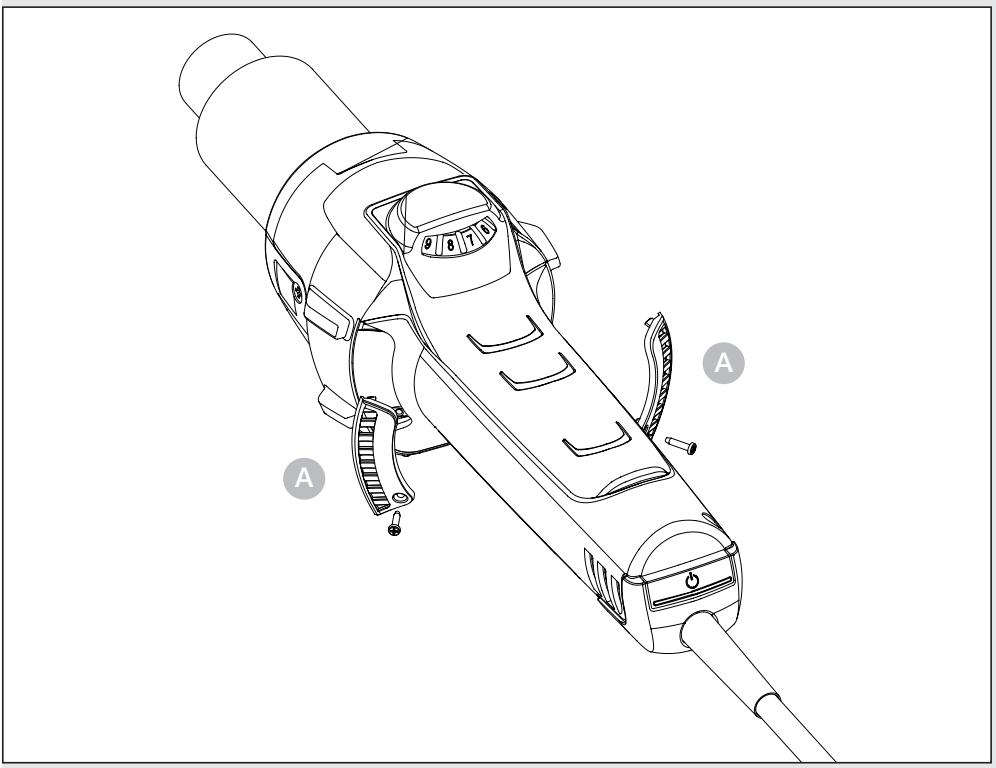

6. Riparazione

Sostituzione del cavo
Se il cavo di allacciamento alla rete è danneggiato, lo potete sostituire senza difficoltà e senza necessità di aprire la carcassa.

IT

6.1

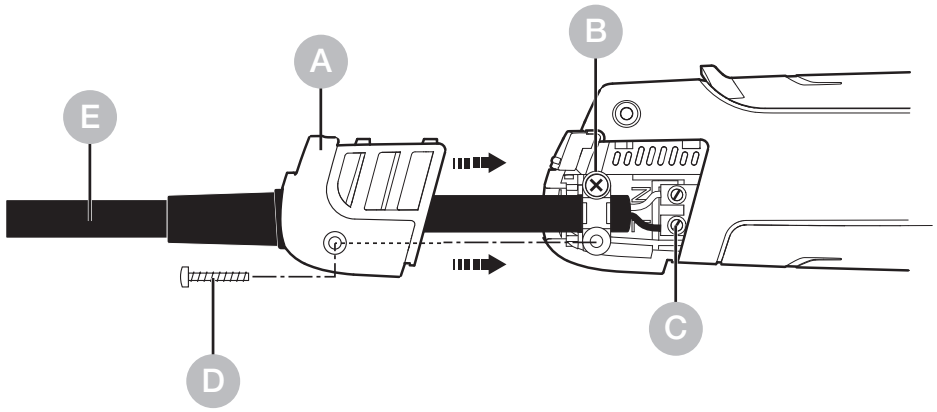

Importante! Sconnettete l'apparecchio dalla rete.
1. Svitate la vite D e sfilate il trappo A.
2. Svitate il fermacavo B.
3. Svitate il morsetti di rete C.
4. Sfilate il cavo E.
5. Introducete un nuovo cavo e riavvitate nuovamente, seguendo l'opposta sequenza (1. Avvitate i morsetti di rete etc.).

Sostituzione del dispositivo di riscaldamento

Il dispositivo di riscaldamento del convogliatore d'aria calda HM 2600 E è semplicemente inserito nell'apparecchio e può pertanto venire sostituito con poche operazioni.

6.2

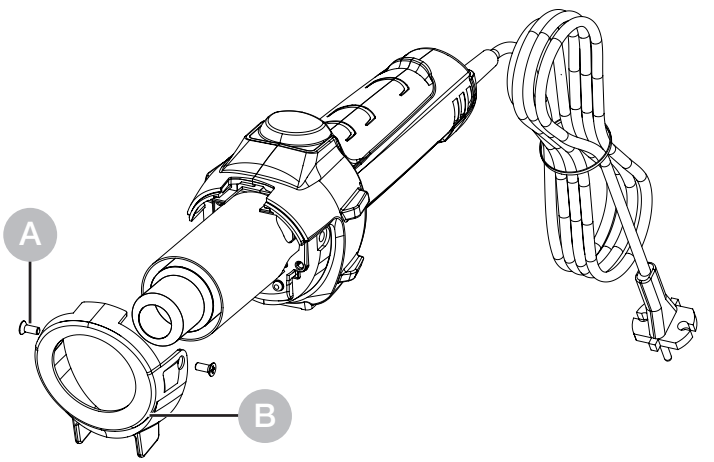

1. **Importante!** Sconnettete l'apparecchio dalla rete.
2. Svitate le viti dalla guaina protettiva A.
3. Rimuovete la guaina protettiva B.

6.3

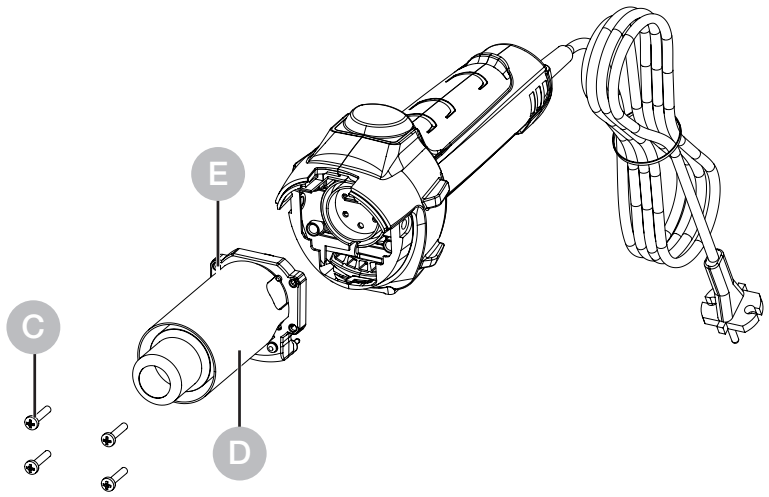

4. Svitate le 4 viti alla fine del tubo di soffiaggio C.
5. Sfilate il dispositivo di riscaldamento e sostituitelo con uno nuovo D.
6. Riavvitate bene il dispositivo di riscaldamento E.
7. Avvitate bene la guaina protettiva B.

Ulteriori funzioni

Protezione contro il riavvio

La protezione contro il riavvio impedisce l'avvio involontario del convogliatore ad aria calda dopo un'interruzione della corrente elettrica. Solo dopo un nuovo azionamento del tasto ON/OFF 7 il convogliatore ad aria calda è di nuovo pronto per l'uso.

7. Applicazioni

Qui di seguito Vi illustriamo alcune applicazioni del convogliatore ad aria calda STEINEL.

7.1

- Saldatura di bitume.
- Saldatura di teloni e pellicole.
- Saldatura di pavimentazioni in PVC e linoleum.

– Lavorazione di tutti i materiali termoplastici duri nella produzione di materie plastiche e nella costruzione di recipienti.
– Modellatura di materiali termoplastici.
– Asciugatura di superfici umide.
– Attivazione e distacco di collanti e adesivi termoplastici.
– Processi di asciugatura e di riscaldamento di ogni tipo.

IT

Ausilio per la scelta del giusto filo di apporto nella saldatura di plastica

Materiale / Tipi di applicazione / Caratteristiche distintive

– **PVC duro** / Tubi, guarnizioni, pannelli, profili per costruzioni, pezzi stampati tecnici, temperatura di saldatura 300 °C / Carbonizza nella flamma, odore penetrante, suono tintinnante
– **PE duro** (HDPE) Polietilene / Vasche, cesti, taniche, materiale isolante, tubi, temperatura di saldatura 300 °C / Fiamma giallo chiaro, le gocce continuano a bruciare, odore di candela che si spegne; suono tintinnante
– **PP** Polipropilene / Tubi di scarico in HT, seggiolini, imballi, componenti di automobili, temperatura di saldatura 250 °C / Fiamma chiara con centro blu, le gocce continuano a bruciare, odore penetrante; suono tintinnante
– **ABS** / Componenti di automobili, carcasse di apparecchi, valigie temperatura di saldatura 350 °C / Fumo nero a nuvolette, odore dolciastro; suono tintinnante

8. Smaltimento

Apparecchi elettrici, accessori e materiali d'imballaggio devono essere consegnati agli appositi centri di raccolta e smaltimento.

Non gettare gli apparecchi elettrici nei rifuti domestici!

Solo per paesi UE:
Conformemente alla Direttiva Europea vigente in materia di rifiuti di apparecchi elettrici ed elettronici e alla sua attuazione nel diritto nazionale, gli apparecchi elettrici ed elettronici non più idonei all'uso devono essere separati dagli altri rifiuti e consegnati a un centro di riciclaggio riconosciuto.

9. Dichiarazione di conformità

STEINEL Tools GmbH dichiara che il soffiatore d'aria calda HM 2600 E è conforme alla Direttiva 2006/42/CE.
Il testo completo della Dichiarazione di conformità UE è disponibile al seguente indirizzo Internet:
www.steinel.de

10. Garanzia del produttore

Garanzia del produttore STEINEL Tools GmbH, Dieselstrasse 80-84, 33442 Herzebrock-Clarholz, Germania.
Tutti i prodotti STEINEL soddisfano i massimi requisiti di qualità. Per questo motivo noi come produttore siamo volentieri disposti a concedere a Lei come primo acquirente del nuovo prodotto STEINEL una garanzia alle seguenti condizioni: garanzia comprende l'assenza di vizi che è dimostrabile essere riconducibili a un difetto di materiale o un errore di produzione e che ci vengono segnalati immediatamente dopo essere stati riscontrati ed entro il periodo di garanzia. La garanzia vale solo per i prodotti STEINEL Professional che vengono acquistati e utilizzati in Italia. In caso di vendita o cessione del prodotto, la garanzia non verrà trasferita al proprietario successivo.

Le nostre prestazioni di garanzia per gli utenti
Le seguenti disposizioni valgono per gli utenti. Per utente si intende ogni persona fisica che all'atto della stipulazione del contratto di acquisto non agisce in esercizio della sua attività professionale commerciale o autonoma. Spetta a noi scegliere di concedere alla garanzia effettuando una riparazione gratuita o provvedendo a una sostituzione gratuita (all'occorrenza con un modello successivo equivalente o di migliore qualità). Il periodo di garanzia per il prodotto STEINEL Professional acquistato è di **1 anno** dalla data di acquisto del prodotto. I componenti da noi riparati o sostituiti, per il periodo di garanzia rimanente, sono coperti da questa garanzia. Noi assumiamo i costi di trasporto ma non i rischi legati al trasporto della merce che ci viene restituita.

Le nostre prestazioni di garanzia per gli imprenditori
Le seguenti disposizioni valgono per gli imprenditori. Per imprenditore si intende una persona fisica o giuridica o una società di persone con capacità giuridica che all'atto della stipulazione del contratto di acquisto agisce in esercizio della sua attività professionale commerciale o autonoma.

Noi possiamo scegliere se prestare la garanzia eliminando gratuitamente il vizio, sostituendo l‘articolo difettoso (all‘occorrenza con un modello successivo equivalente o di migliore qualità) o emettendo una nota di credito.
Il periodo di garanzia per il prodotto STEINEL Professional acquistato è di **1 anno** dalla data di acquisto del prodotto.
I componenti da noi riparati o sostituiti, per il periodo di garanzia rimanente, sono coperti da questa garanzia.
Nell‘ambito della prestazione della garanzia noi non sosteniamo le Sue spese necessarie per l‘adempimento né le spese per lo smontaggio del prodotto difettoso e per l‘installazione del prodotto sostitutivo.

Diritti per vizi, previsti dalla legge, gratuità

Le prestazioni qui descritte valgono in aggiunta ai diritti alla garanzia previsti dalla legge – incluse le disposizioni speciali per la tutela dei consumatori – e non li limitano né li sostituiscono. La rivendicazione dei Suoi diritti previsti dalla legge in caso di vizi è gratuita.

Esclusioni dalla garanzia

Questa garanzia è espressamente esclusa:

- in caso di logorio di parti del prodotto dovuto all‘uso o ad altra ragione naturale o in caso di vizi del prodotto STEINEL Professional che sono da ricondurre a logorio dovuto all‘uso o ad altra ragione naturale,
- in caso di uso non adeguato allo scopo od al prodotto o in caso di mancato rispetto delle istruzioni per l‘uso,
- in caso venissero effettuate autonomamente modifiche o altre trasformazioni sul prodotto o in caso di vizi che sono da ricondurre all‘impiego di accessori, complementi o pezzi di ricambio non originali STEINEL,
- in caso di lavori di manutenzione e cura dei prodotti effettuati in modo non conforme alle istruzioni per l‘uso,
- in caso di annessione o installazione non conforme alle prescrizioni per l‘installazione fornite da STEINEL,
- in caso di danni o perdite avvenuti durante il trasporto.

Applicazione del diritto tedesco
Si applica il diritto tedesco ad esclusione della convenzione delle Nazioni Unite sui contratti di compravendita internazionale di merci (CISG).
Per i consumatori le disposizioni obbligatorie in materia di tutela dei consumatori del Paese in cui si ha la residenza abituale rimangono inalterate.

Rivendicazione
Se ha intenzione di avvalersi della garanzia, utilizzi per favore il nostro modulo garanzia online al sito www.steinel-tools.de/garantie. La si prega di compilare interamente il modulo e di caricare lo scontrino d‘acquisto originale o la fattura indicante la data dell‘acquisto e la denominazione del prodotto. Le consigliamo pertanto di conservare scrupolosamente lo scontrino d‘acquisto o la fattura fino alla scadenza del periodo di garanzia. Dopo aver ricevuto la nostra richiesta via e-mail, si prega di inviare il prodotto al proprio rivenditore di fiducia o all‘indirizzo del centro di assistenza clienti indicato nell‘e-mail.
Qualora abbia domande sulle condizioni di garanzia,
La si prega di contattarci telefonicamente al numero +49 5245 448 188 o di inviarci un‘e-mail all‘indirizzo service@steinel.de. Saremo lieti di aiutar La!

1 ANNO
DI GARANZIA
DEL PRODUTTORE

11. Dati tecnici

- Allacciamento alla rete: *220 – 230 V, 50/60 Hz*
- Potenza: *2.300 W*
- Temperatura: *50 – 620 °C, regolabile in 9 livelli*
- Volume di aria: *230 – 510 l/ min, regolabile in 9 livelli*
- Pressione dell‘aria: *3.000 Pa*
- Ø tubo di soffiaggio: *30 mm, utilizzo di ugelli della linea Professional*
- Durata utile del motore: *Ca. 10.000 ore*
- Durata utile del dispositivo di riscaldamento: *Ca. 800 ore*
- Segnalazione del calore residuo: *No*
- Cavo di allacciamento alla rete: *H07 RN-F 2X1 3,0 M*
- Classe di protezione: *II*
- Termoprotezione: *Sì*
- Livello di pressione acustica delle emissioni: *≤ 70 dB (A)*
- Valore totale delle vibrazioni: *≤ 2,5 m/s² I K = 0,08 m/s²*
- Peso senza cavo di allacciamento alla rete: *0,84 kg*

Índice

1.	Acerca de este documento	96
2.	Indicaciones generales de seguridad	96
3.	Elementos del dispositivo	99
4.	Puesta en servicio	101
5.	Mantenimiento	102
6.	Reparación	103
7.	Aplicaciones	106
8.	Eliminación	108
9.	Declaración de conformidad	108
10.	Garantía de fabricante	108
11.	Datos técnicos	111

1. Acerca de este documento

– Protegido por derechos de autor. Queda terminantemente prohibida la reimpresión, ya sea total o parcial, salvo con autorización expresa.
– Sujeto a modificaciones en función del progreso técnico.

¡Atención a los peligros!

¡Advertencia de peligros debidos a influencias ambientales!

Advertencia de gases tóxicos y riesgo de ignición!

Peligro de descarga eléctrica!

2. Indicaciones generales de seguridad

Peligro debido a la inobservancia de las ¡instrucciones de uso!

Estas instrucciones contienen información importante para el uso seguro del aparato. Se presta especial atención a los posibles peligros. Si no se observan las instrucciones de uso, el aparato puede convertirse en una fuente de peligro.

- Léanse las instrucciones detenidamente.
- Cúmplanse las indicaciones de seguridad.
- Manténgase al alcance.

Al utilizar herramientas eléctricas, deben observarse las siguientes medidas básicas de seguridad para protegerse contra descargas eléctricas, riesgo de lesiones e incendios. Si el aparato no se maneja con cuidado, puede producirse un incendio o lesiones personales.

Antes de la puesta en servicio, compruebe si el aparato presenta daños (cable de conexión a la red, carcasa, etc.) y no lo ponga en funcionamiento si está dañado. No utilice el aparato sin supervisión. Vigile a los niños para que no jueguen con el aparato.

Puesta en servicio inicial

Es posible que salga algo de humo en el primer uso. El humo se debe a los agentes aglutinantes que se desprenden de la lámina aislante de la estufa por el calor durante el primer uso. El aparato debe colocarse sobre su base para que el humo salga rápidamente. La zona de trabajo debe estar bien ventilada durante el primer uso. El humo emitido no es nocivo.

Peligro debido a influencias ambientales!

- No exponga las herramientas eléctricas a la lluvia. No utilice las herramientas eléctricas cuando estén húmedas o en un entorno húmedo o mojado.
- Tenga cuidado al utilizar los aparatos cerca de materiales inflamables.
- No apunte al mismo punto durante mucho tiempo.
- No utilizar en presencia de una atmósfera explosiva.
- El calor puede ser conducido a materiales combustibles que estén cubiertos.

Peligro de descarga eléctrica!

- Evite el contacto del cuerpo con piezas conectadas a tierra, por ejemplo, tuberías, radiadores, cocinas, frigoríficos.
- No deje el aparato sin vigilancia mientras esté en funcionamiento.

Guarde sus herramientas de forma segura!

- Después de su uso, coloque el aparato sobre una superficie plana y deje que se enfríe antes de guardarlo.

- Las herramientas que no se utilicen deben guardarse en un lugar seco, bajo llave y fuera del alcance de los niños.
- Este aparato puede ser utilizado por niños a partir de 8 años y por personas con capacidades físicas, sensoriales o mentales reducidas o con falta de experiencia y conocimientos, si han recibido supervisión o instrucciones sobre el uso del aparato de forma segura y comprenden los peligros que conlleva.
- Los niños no deben jugar con el aparato.
- La limpieza y el mantenimiento por parte del usuario no deben ser realizados por niños sin supervisión.

No sobrecargue sus herramientas.

- Trabajas mejor y con más seguridad en el rango de rendimiento especificado.
- No transporte la herramienta por el cable ni la utilice para extraer el enchufe de la toma de corriente.
- Protege el cable del calor, el aceite y los bordes afilados.

Cuidado con los gases tóxicos y el riesgo de ignición!

- Por su propia seguridad, utilice únicamente los accesorios y complementos especificados en el manual de instrucciones o recomendados o especificados por el fabricante de la herramienta.
- El uso de herramientas o accesorios distintos de los recomendados en el manual de instrucciones o en el catálogo puede suponer un riesgo de lesiones personales para usted.

Reparaciones realizadas únicamente por un electricista cualificado

- Esta herramienta eléctrica cumple las normas de seguridad pertinentes.
- Las reparaciones sólo pueden ser realizadas por un electricista cualificado, de lo contrario pueden producirse accidentes para el operador.

3. Elementos del dispositivo

3.1

1 Tubo de expulsión de aire de acero inoxidable
2 Tubo metálico de protección extraíble
3 Entrada de aire (incl. filtro de polvo fino)
4 Revestimiento suave antideslizante
5 Tubo protector de plástico
6 Cable de goma resistente
7 Pulsador ON/OFF
8 Rueda de ajuste (regulación de temperatura)
9 Empuñadura suave y ergonómica
10 Cable de red intercambiable

Accesorios

1 Tobera cilíndrica 5 mm
2 Tobera cilíndrica 10 mm
3 Runddüse 5 mm, verlängert
4 Tobera cilíndrica 20 x 2 mm
Tobera cilíndrica 20 x 2 mm, prolongada
5 Tobera plana angular 40 x 2 mm
6 Tobera plana angular 30 x 2 mm
7 Tobera plana angular 40 x 2 mm, perforada
8 Tobera plana 60 x 2 mm para bitúmen
9 Rodillo presionador 50 mm
10 Rodillo presionador 40 mm
11 Rodillo presionador 35 mm
12 Rodillo presionador 28 mm
13 Tijeras para lonas
14 Espátula
15 Tobera soldadora
16 Tobera de soldadura rápida 3 mm
17 Tobera de soldadura rápida 4 mm
18 Tobera de soldadura rápida 5 mm
19 Tobera de soldadura rápida 3 mm, con ranura fina
20 Tobera de soldadura rápida 4 mm, con ranura fina
21 Tobera de soldadura rápida 5 mm, con ranura fina
22 Tobera con reflector para soldar
23 Tobera con reflector 20 mm
24 Tobera con reflector 35 mm
25 Tobera con reflector de criba 35 x 20 mm
26 Tobera con reflector de criba 50 x 35 mm
27 Tobera con reflector acucharado

Para su seguridad:
- El aparato está equipado con una termoprotección.
- El termofusible desconecta el aparato completamente en caso de recalentamiento.

4. Puesta en servicio

Por favor, tenga en cuenta: La distancia que debe mantenerse con respecto al objeto que se trabaja depende del material y del tipo de trabajo deseado. ¡Por favor, compruebe siempre primero el caudal de aire y la temperatura! Con las toberas acoplables adquiribles como accesorio (vea la página de accesorios en la cubierta), es posible adaptar el caudal de aire caliente a cualquier punto o área. ¡Tenga cuidado al cambiar toberas calientes! Cuando utilice la pistola de aire caliente como aparato estacionario, asegúrese de que la base de trabajo sea segura, antideslizante y limpia.

ES

1. Puesta en servicio
El aparato se conecta y desconecta con el pulsador 7 en la trasera de la empuñadura. El rueda de ajuste 8 sirve para regular la temperatura.

2. Regulación de temperatura
La temperatura puede regularse sin etapas dentro de un rango de 50 a 620 °C a través del rueda de ajuste.
La temperatura real se mide en la salida del tubo de expulsión de aire. La rueda de ajuste 8 sirve para regular la temperatura y puede ajustarse a 9 niveles de temperatura diferentes.
Si quiere volver a regular la temperatura, mueva simplemente el rueda de ajuste para aumentar o disminuir el valor, respectivamente.
Tras desconectar el aparato permanece el último valor ajustado.

5. Mantenimiento

Filtro de polvo fino

El HM 2600 E incluye un filtro de polvo fino A. Para montarlo, suéltese la entrada de aire e introdúzcase un filtro. Para limpiarlo (con aire comprimido), suéltense los tornillos (a), retírese la tapa, extráigase el filtro.

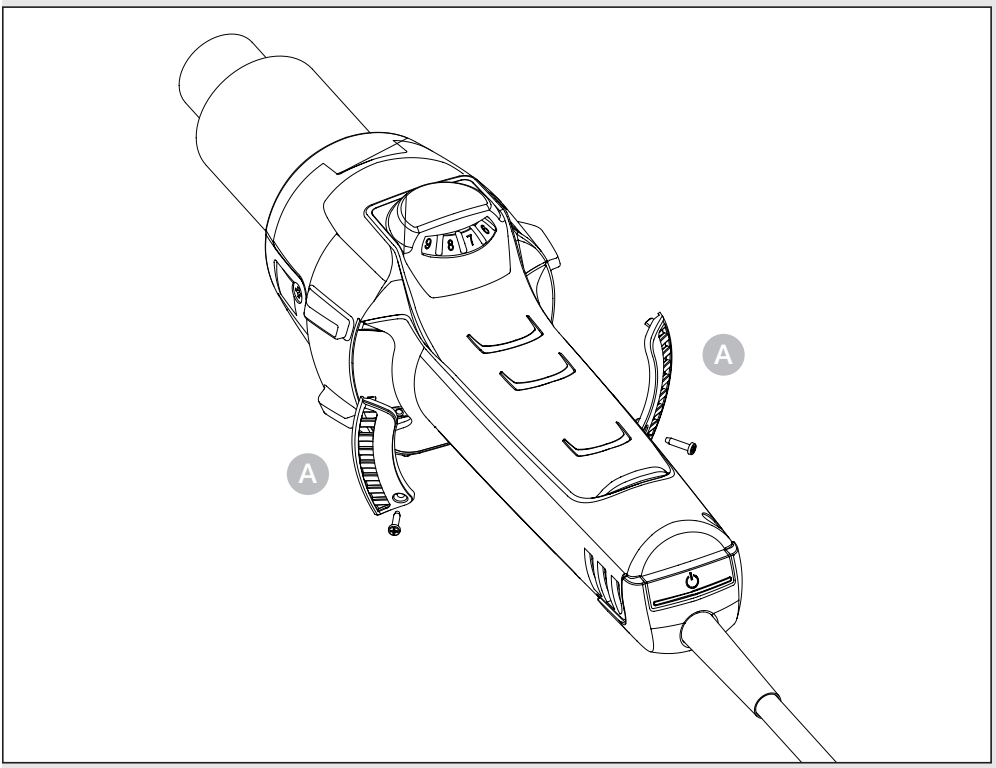

6. Reparación

Cambio del cable

En caso de tener que cambiar el cable, este puede cambiarse fácilmente sin necesidad de abrir la carcasa:

6.1

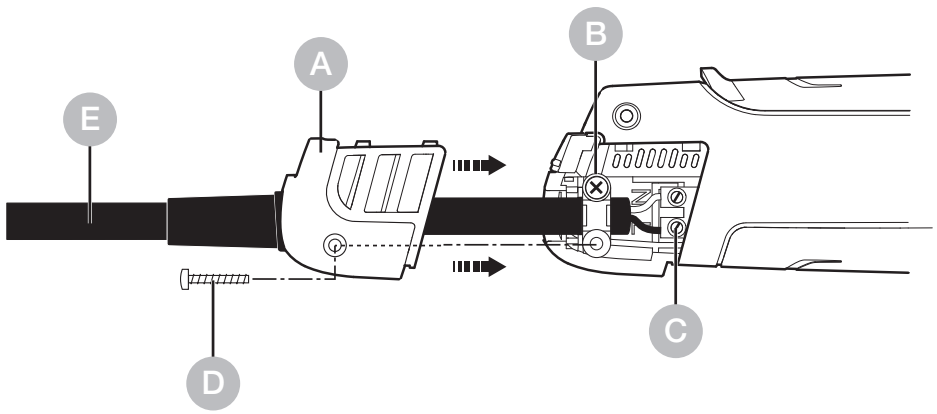

Importante! Desconecte el aparato de la red.

1. Soltar el tornillo D y retirar la tapa A.
2. Soltar la descarga de tracción B.
3. Soltar los bornes de la red C.
4. Sacar el cable E.
5. Aplicar nuevo cable y apretar en orden inverso (1. los bornes de conexión etc.).

ES

Cambio de la resistencia

La resistencia del HM 2600 E es de quita y pon y puede cambiarse en unos segundos.

6.2

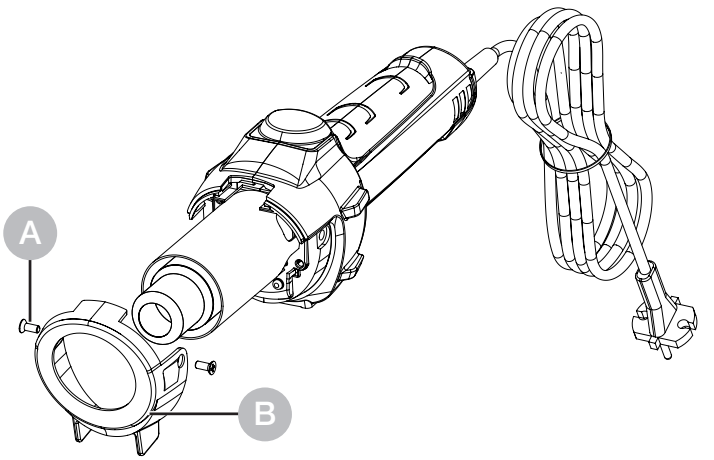

1. ¡Importante! Desconecte el aparato de la red.
2. Soltar los tornillos del tubo de protección A.
3. Quitar tubo de protección B.

6.3

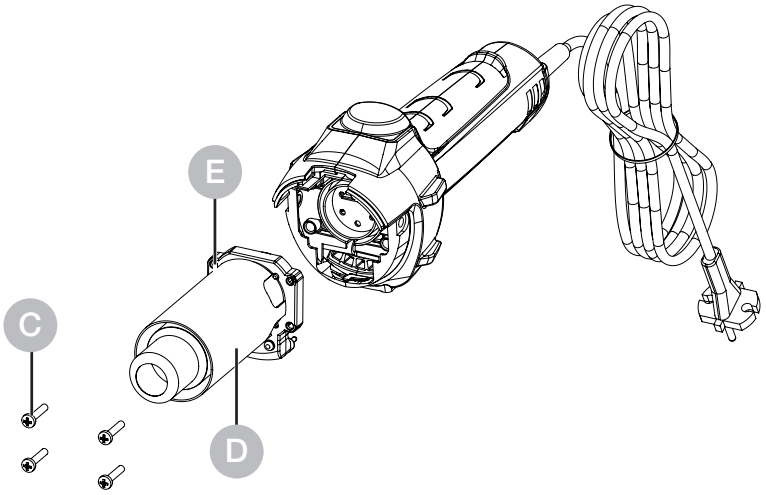

ES

4. Suelte los 4 tornillos del extremo del tubo de expulsión de aire C.
5. Extraer la resistencia y sustituirla por una nueva D.
6. Volver a atornillar la resistencia E.
7. Atornillar el tubo de protección B.

Funciones adicionales

Protección anticonexión

La protección anticonexión impide que la pistola de aire caliente vuelva a conectarse sola después de una interrupción de la corriente. Únicamente activando el interruptor ON/OFF 7, la pistola de aire caliente volverá a ponerse en servicio.

7. Aplicaciones

A continuación le presentamos algunas de las aplicaciones de la pistola de aire caliente STEINEL.

7.1

- Soldar betún.
- Soldar toldos y láminas.
- Soldar revestimientos de suelo de PVC y sintasol.

– Procesar cualquier material duro termoplástico en la construcción de plásticos y contendores.
– Termoformar plásticos.
– Secar superficies húmedas.
– Activar y despegar pegamentos y termoencolados
– Procesos de secado y calentado de todo tipo.

Ayuda para elegir la barrita de soldadura adecuada al soldar plástico

Material / Tipos de aplicación / Características distintivas

– **PVC duro** / Tubos, accesorios, placas, perfiles de construcción, piezas moldeadas técnicas, temperatura de soldadura 300 °C / Se carboniza en la llama, olor penetrante; ruido tintineante
– **PE duro** (HDPE) Polietileno / Bañeras, cestas, bidones, material de aislamiento, tubos, temperatura de soldadura 300 °C / Llama amarilla brillante; las gotas siguen ardiendo, olor a una vela que se extingue; ruido tintineante
– **PP** Polipropileno / Tubos de desagüe resistentes a altas temperaturas, carcasas de asientos de sillas, embalajes, piezas de automóvil, temperatura de soldadura 250 °C / Llama brillante con núcleo azulado; las gotas siguen ardiendo, olor penetrante; ruido tintineante
– **ABS** / Piezas de automóvil, carcasas de aparatos, maletas, temperatura de soldadurda 350 °C / Humo negro flocado, olor dulce; ruido tintineante

8. Eliminación

Aparatos eléctricos y embalajes han de someterse a un reciclamiento respetuoso con el medio ambiente.

¡No eche los aparatos eléctricos a la basura doméstica!

Solo para países de la UE:
Según la Directiva europea vigente sobre residuos de aparatos eléctricos y electrónicos y su transposición al derecho nacional, aparatos eléctricos fuera de uso han de ser recogidos por separado y sometidos a un reciclamiento respetuoso con el medio ambiente.

9. Declaración de conformidad

STEINEL Tools GmbH declara por la presente que el soplante de aire caliente HM 2600 E cumple la Directiva 2006/42/CE. El texto completo de la declaración de conformidad de la UE está disponible en la siguiente dirección de Internet: www.steinel.de

10. Garantía de fabricante

Garantía del fabricante STEINEL Tools GmbH, Dieselstraße 80-84, 33442 Herzebrock-Clarholz
Todos los productos STEINEL cumplen con los más altos estándares de calidad. Por este motivo, como fabricantes, ofrecemos a los compradores originales de productos STEINEL de nueva fabricación una garantía según las siguientes condiciones: La garantía cubre los defectos que se puedan demostrar que se deben a un fallo en los materiales o en la fabricación y que se nos comuniquen inmediatamente después de su detección y dentro del periodo de garantía. La garantía solo es válida para productos STEINEL Professional comprados y utilizados en España. Si vende o cede el producto, la garantía no se transfiere al nuevo propietario.

Nuestras prestaciones de garantía para consumidores
Las siguientes disposiciones se aplican a los consumidores. Se considera consumidor a toda persona física que, al realizar la compra, no actúa en el ejercicio de su actividad comercial ni profesional independiente. Tenemos la opción de prestar el servicio de garantía mediante una reparación gratuita o una sustitución gratuita (en su caso, por un modelo sucesor de igual o mayor valor).
El periodo de garantía de su producto STEINEL Professional adquirido es de **1 año** a partir de la fecha de compra del producto. Los componentes reparados o sustituidos por nosotros están cubiertos por esta garantía durante el periodo de garantía restante.
Nosotros corremos con los gastos de transporte, pero no con los riesgos de transporte de la devolución.

Nuestras prestaciones de garantía para empresarios
Las siguientes disposiciones se aplican a los empresarios. Se considera empresario a toda persona física o jurídica o sociedad con capacidad jurídica que, al realizar la compra, actúa en el ejercicio de su actividad comercial o profesional independiente. Tenemos la opción de cumplir con la garantía mediante la reparación gratuita de los defectos, la sustitución gratuita (en su caso, por un modelo sucesor de igual o mayor valor) o la emisión de un abono. El periodo de garantía de su producto STEINEL Professional adquirido es de 1 año a partir de la fecha de compra del producto. Los componentes reparados o sustituidos por nosotros están cubiertos por esta garantía durante el periodo de garantía restante. En el marco de la garantía, no nos hacemos cargo de los gastos necesarios para el cumplimiento posterior ni de los gastos de desmontaje del producto defectuoso y montaje del producto de sustitución.

Derechos legales por defectos, gratuidad
Las prestaciones aquí descritas se aplican además de los derechos de garantía legales, incluidas las disposiciones especiales de protección para los consumidores, y no los limitan ni sustituyen. El ejercicio de sus derechos legales en caso de defectos es gratuito.

Excepciones a la garantía

Queda expresamente excluida esta garantía:

- en caso de desgaste natural o debido al uso de piezas del producto o defectos en el producto STEINEL Professional que se deban al desgaste natural o debido al uso,
- en caso de uso indebido o inadecuado del producto o de incumplimiento de las instrucciones de uso, si se han realizado modificaciones, ampliaciones u otras alteraciones en el producto sin autorización, o si los defectos se deben al uso de accesorios, complementos o piezas de repuesto que no son piezas originales de STEINEL,
- si el mantenimiento y el cuidado de los productos no se han realizado de acuerdo con las instrucciones de uso,
- si el montaje y la instalación no se han realizado de acuerdo con las instrucciones de montaje e instalación de STEINEL,
- en caso de daños o pérdidas durante el transporte.

Aplicación de la legislación alemana

Se aplica la legislación alemana, con exclusión de la Convención de las Naciones Unidas sobre los Contratos de Compraventa Internacional de Mercaderías (CISG). Para los consumidores, las disposiciones imperativas de protección al consumidor del país en el que tienen su residencia habitual no se verán afectadas.

Reclamación

Si desea hacer valer su derecho a la garantía, envíe el producto junto con el recibo de compra original, en el que deben figurar la fecha de compra y la denominación del producto, a su distribuidor especializado o directamente a: SAET c/504 - Nave 9 Pol. Ind. Can Mir, 08232 Viladecavalls Barcelona, España.

Por lo tanto, le recomendamos que conserve cuidadosamente su recibo de compra hasta que expire el período de garantía. Si tiene alguna pregunta sobre las condiciones de garantía, no dude en llamarnos al +49 5245 448 188 o enviarnos un correo electrónico a service@steinel.de.

¡Estaremos encantados de ayudarle!

1 AÑO DE GARANTÍA DE FABRICANTE

11. Datos técnicos

- Conexión a la red: *220 – 230 V, 50/60 Hz*
- Potencia: *2.300 W*
- Temperatura: *50 – 620 °C, ajustable en 9 niveles*
- Caudal de aire: *230 – 510 l/ min, ajustable en 9 niveles*
- Presión de aire: *3.000 Pa*
- Ø tubo de expulsión de aire: *30 mm, utilización de toberas profesionales*
- Vida útil del motor: *aprox. 10.000 Std.*
- Vida útil de la resistencia: *aprox. 800 Std.*
- Indicador de calor restante: *no*
- Cable de red: *H07 RN-F 2X1 3,0 M*
- Clase de aislamiento: *II*
- Termofusible: *sí*
- Nivel de presión sonora: *≤ 70 dB (A)*
- Valor total de vibración: *≤ 2,5 m/s² I K = 0,08 m/s²*
- Peso sin cable de alimentación: *0,84 kg*

ES

Índice

1.	Sobre este documento	113
2.	Instruções de segurança gerais	113
3.	Elementos do aparelho	117
4.	Colocação em funcionamento	119
5.	Manutenção	120
6.	Reparação	121
7.	Aplicações	124
8.	Reciclagem	126
9.	Declaração de conformidade	126
10.	Garantia do fabricante	127
11.	Dados técnicos	130

1. Sobre este documento

– Protegido pela lei sobre direitos de autor. Qualquer reimpressão, mesmo que apenas parcial, só é permitida com o nosso consentimento.
– Reservado o direito a alterações que visem o progresso técnico.

Aviso de perigo!

Aviso de perigo devido a influências ambientais!

Aviso de gases tóxicos e de risco de ignição!

Perigo de choque elétrico!

PT

2. Instruções de segurança gerais

A inobservância das instruções de utilização acarreta perigos!

Estas instruções contêm informações importantes para a utilização segura do aparelho. Potenciais perigos são identificados por indicações específicas. A inobservância destas indicações pode causar a morte ou ferimentos graves.

- Leia as instruções atentamente.
- Siga as instruções de segurança.
- Guarde as instruções num lugar acessível.

Na utilização de ferramentas eléctricas, devem ser respeitadas as seguintes medidas básicas de segurança para proteção contra choques eléctricos, perigo de ferimentos e incêndio.

Se o aparelho não for manuseado com cuidado, pode deflagrar um incêndio ou ferir pessoas. Antes da colocação em funcionamento, verificar o aparelho quanto a eventuais danos (cabo de ligação à rede, caixa, etc.) e não o colocar em funcionamento se estiver danificado. Não utilizar o aparelho sem vigilância. As crianças devem ser vigiadas para que não brinquem com o aparelho.

Primeira colocação em funcionamento

Na primeira utilização, pode ser emitido algum fumo.
O fumo é provocado por agentes aglutinantes que se libertam da folha de isolamento do aquecedor devido ao calor durante a primeira utilização. O aparelho deve ser colocado sobre a sua base para que o fumo saia rapidamente. A área de trabalho deve ser bem ventilada durante a primeira utilização. O fumo libertado não é nocivo!

Aviso de perigo devido a influências ambientais!

- Não exponha as ferramentas eléctricas à chuva.
  Não utilize as ferramentas eléctricas quando estiverem húmidas ou num ambiente húmido ou molhado.
- Tenha cuidado ao utilizar os aparelhos na proximidade de materiais inflamáveis.
- Não apontar para o mesmo ponto durante longos períodos de tempo.
- Não utilizar na presença de uma atmosfera explosiva.
- O calor pode ser conduzido para materiais combustíveis que estejam cobertos.

Perigo de choque elétrico!

- Evitar o contacto do corpo com partes ligadas à terra, por exemplo, tubos, radiadores, fogões, frigoríficos.
- Não deixar o aparelho sem vigilância durante o seu funcionamento.

Guarde as suas ferramentas em segurança.

- Após a utilização, coloque o aparelho numa superfície plana e deixe-o arrefecer antes de o guardar.
- As ferramentas não utilizadas devem ser guardadas num local seco e fechado à chave, fora do alcance das crianças.
- Este aparelho pode ser utilizado por crianças a partir dos 8 anos de idade e por pessoas com capacidades físicas, sensoriais ou mentais reduzidas ou com falta de experiência e conhecimentos, desde que tenham recebido supervisão ou instruções sobre a utilização do aparelho de forma segura e compreendam os perigos envolvidos.
- As crianças não devem brincar com o aparelho.
- A limpeza e a manutenção pelo utilizador não devem ser efectuadas por crianças sem supervisão.

Não sobrecarregue as suas ferramentas!

- Trabalha melhor e com mais segurança na gama de desempenho especificada.
- Não transportar a ferramenta pelo cabo e não a utilizar para retirar a ficha da tomada.
- Proteger o cabo do calor, óleo e arestas afiadas.

Aviso de gases tóxicos e de risco de ignição!

- Para sua própria segurança, utilize apenas acessórios e acessórios que estejam especificados no manual de instruções ou que sejam recomendados ou especificados pelo fabricante da ferramenta.
- A utilização de ferramentas ou acessórios diferentes dos recomendados no manual de instruções ou no catálogo pode representar um risco de ferimentos pessoais para o utilizador.

Reparações apenas por um eletricista qualificado

- Esta ferramenta eléctrica está em conformidade com as normas de segurança aplicáveis.
- As reparações só podem ser efectuadas por um eletricista qualificado, caso contrário podem ocorrer acidentes para o operador.

3. Elementos do aparelho

3.1

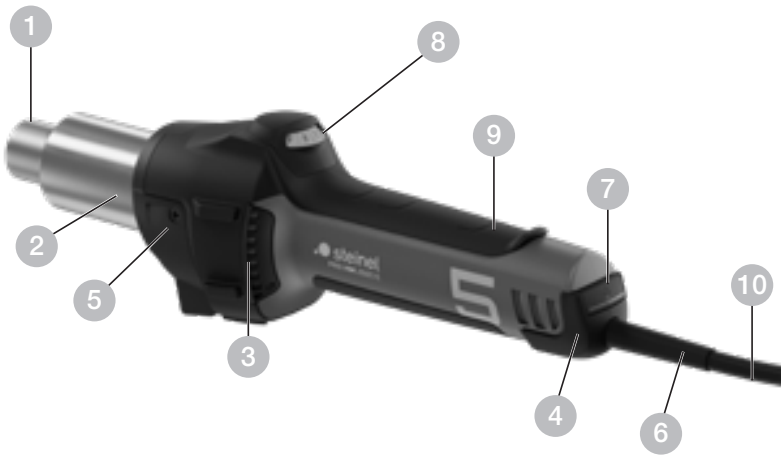

PT

1 Tubeira de saída de ar quente em inox
2 Tubo de proteção metálico amovível
3 Entrada de ar (incl. filtro de pó fino)
4 Revestimento macio para assento firme e antiderrapante
5 Tubo de proteção em plástico
6 Cabo de borracha resistente
7 Botão LIG/DESL
8 Roda de regulação (regulação da temperatura)
9 Punho ergonómico e macio
10 Cabo de alimentação de rede substituível

Acessórios

1 Bico redondo 5 mm
2 Bico redondo 10 mm
3 Bico redondo 5 mm, prolongado
4 Bico plano recurvado 20 x 2 mm
Bico plano recurvado 20 x 2 mm, reto
5 Bico plano recurvado 40 x 2 mm
6 Bico plano recurvado 30 x 2 mm
7 Bico plano recurvado 40 x 2 mm, perfurado
8 Bico plano 60 x 2 mm para betumes
9 Rolo pressor 50 mm
10 Rolo pressor 40 mm
11 Rolo pressor 35 mm
12 Rolo pressor 28 mm
13 Tesoura para oleados
14 Aplicador de películas “Kehlfix”
15 Bico para soldagem de plástico
16 Boca de soldagem rápida 3 mm
17 Boca de soldagem rápida 4 mm
18 Boca de soldagem rápida 5 mm
19 Boca de soldagem rápida 3 mm, com ranhura estreita para a saída do ar
20 Boca de soldagem rápida 4 mm, com ranhura estreita para a saída do ar
21 Boca de soldagem rápida 5 mm, com ranhura estreita para a saída do ar
22 Plaina para juntas
23 Bico refletor 20 mm
24 Bico refletor 35 mm
25 Bico refletor perfurado 35 x 20 mm
26 Bico refletor perfurado 50 x 35 mm
27 Bico refletor tipo concha

Para a sua segurança:

– O aparelho está equipado com uma proteção térmica.
– Caso seja detetada uma sobrecarga, a proteção térmica desliga o aparelho por completo.

4. Colocação em funcionamento

Observe o seguinte, por favor: a distância ao objeto que se pretende trabalhar depende do material e do tipo de trabalho que se pretende realizar. Comece sempre por fazer um teste para determinar o caudal de ar correto e a temperatura certa! Com os bicos comercializados como acessórios (ver página de acessórios na capa) pode controlar-se o ar quente concentrando-o num ponto ou numa superfície. Atenção ao trocar de bico enquanto ainda está quente! Ao usar o soprador de ar quente como aparelho estacionário, assegure-se de que se encontra sobre piso seguro, não derrapante e limpo.

PT

1. Colocação em funcionamento
O aparelho é ligado e desligado através do botão LIG/DESL 7 situado na parte de trás do punho. O roda de regulação 8 destina-se a regular a temperatura.

2. Regulação da temperatura
A temperatura pode ser ajustada dentro de um intervalo de 50 a 620 °C, através do roda de regulação na área de comando. A temperatura efetiva é medida na saída da tubeira de saída de ar quente. O roda de regulação 8 serve como meio de introdução para o controlo da temperatura e pode ser regulado para 9 níveis de temperatura diferentes.

Se quiser redefinir a temperatura, movimente de novo o roda de regulação para incrementar ou decrementar o valor. Depois de desligar o soprador de ar quente, o último valor ajustado é salvaguardado.

5. Manutenção

Filtro de pó fino

O HM 2600 E é fornecido com filtro de pó fino A.
Para o montar, desprenda a entrada de ar e coloque um filtro. Para limpar (com ar comprimido), desaperte o parafuso (a), levante a tampa e remova o filtro.

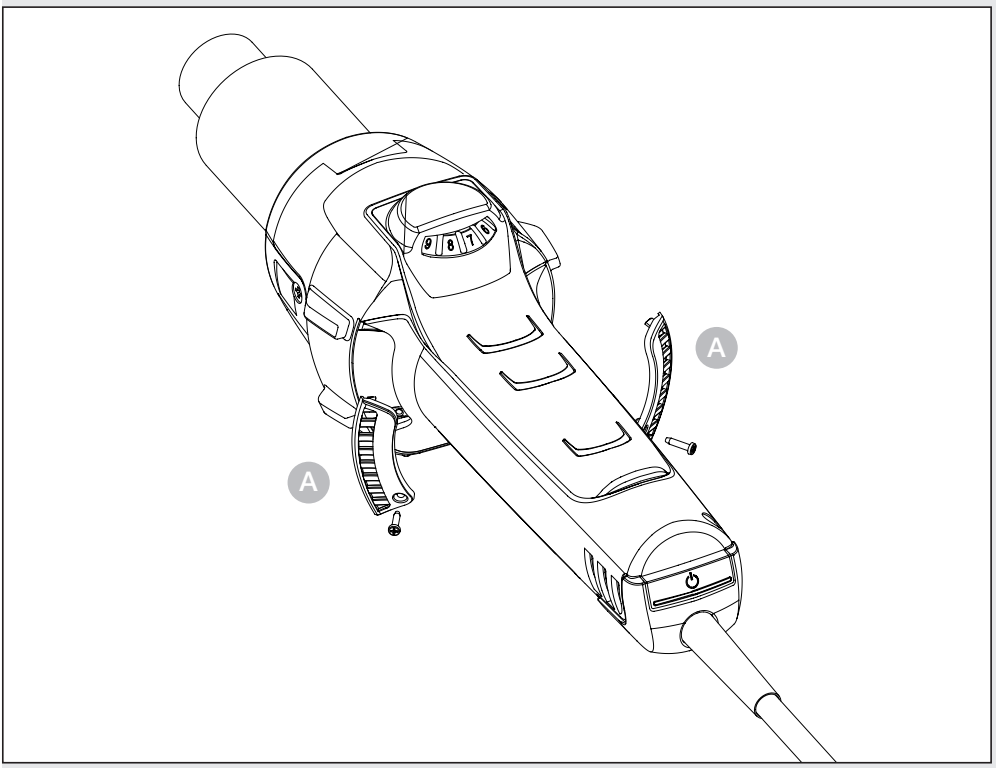

6. Reparação

Substituição do cabo
Se o cabo de alimentação estiver danificado, pode ser substituído com facilidade sem ter de abrir o corpo do aparelho.

6.1

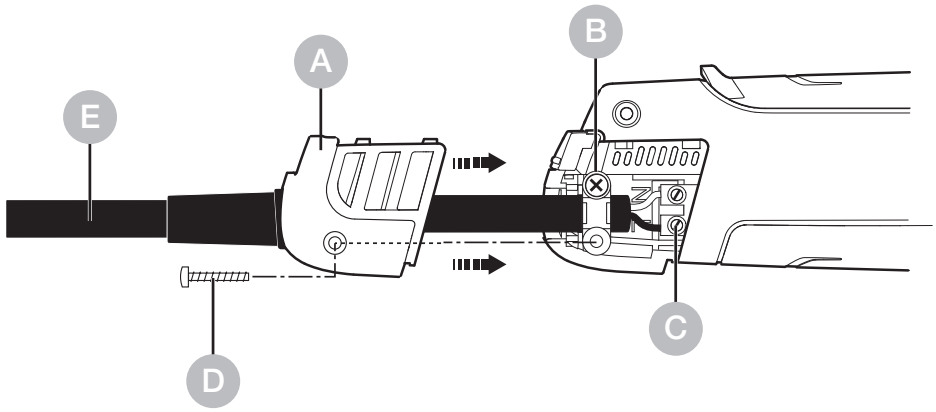

Importante! Desligue o aparelho da rede elétrica.
1. Desaperte o parafuso D e retire a tampa A.
2. Solte a descarga de tração B.
3. Solte os bornes C.
4. Retire o cabo E.
5. Coloque o cabo novo e volte a fixá-lo na ordem inversa à acima descrita (1. Apertar os bornes etc.).

PT

Substituição do elemento térmico

O elemento térmico do HM 2600 E é de encaixar e pode ser trocado com grande facilidade.

6.2

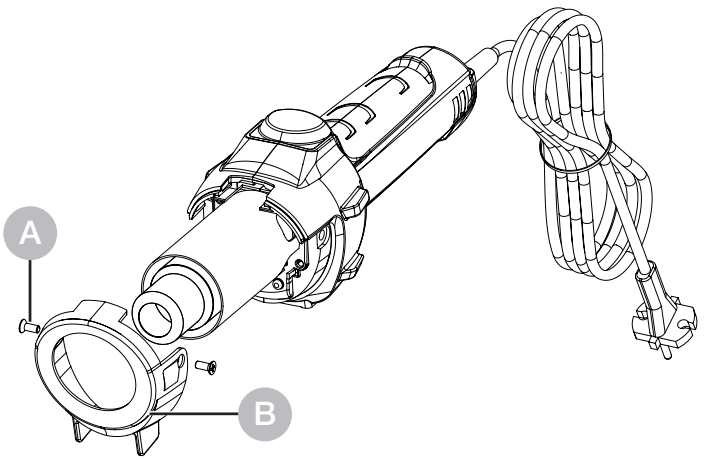

1. **Importante!** Desligue o aparelho da rede elétrica.
2. Desaperte os parafusos do tubo de proteção A.
3. Retire o tubo de proteção B.

6.3

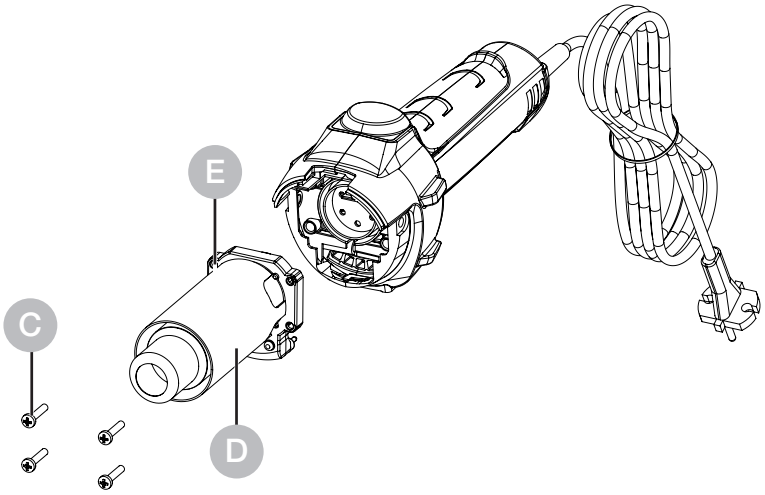

PT

4. Desaperte os 4 parafusos na extremidade da tubeira de saída de ar quente C.
5. Saque o elemento térmico e substitua-o por um elemento térmico novo D.
6. Volte a apertar o elemento térmico E.
7. Aperte o tubo de proteção B.

Outras funções

Proteção contra reativação

A proteção contra reativação impede o arranque acidental do soprador de ar quente depois de uma falha de energia. O soprador de ar quente só volta a estar operacional, ligando de novo o botão de ligar/desligar 7.

7. Aplicações

Aqui encontrará alguns exemplos de aplicações para sopradores de ar quente da STEINEL.

7.1

- Soldar betume.
- Soldar oleados e películas.
- Soldar pavimentos em PVC e linóleo.

– Deformação de termoplásticos.
– Secagem de superfícies húmidas.
– Ativar e soltar colas e cola adesiva de fusão.
– Todos os tipos de secagem e aquecimento.

Ajuda para selecionar o fio de plástico certo para soldar material sintético

Material / Tipos de aplicação / Características de identificação

PT

– **PVC duro** / Tubos, guarnições, placas, perfis de construção, civil, peças técnicas moldadas, Temperatura de soldagem 300 °C / Chama carbonizada, cheiro penetrante som tilintante
– **PE duro** (HDPE) Polietileno / Tinas, cestos, jerricans, material de isolamento, tubos, Temperatura de soldagem 300 °C / Chama amarela clara, pingos continuam a arder, cheiro como o da vela que se apaga; som tilintante
– **PP** Polipropileno / Tubos de escoamento de alta temperatura, conchas de assento, embalagens, peças de automóvel, Temperatura de soldagem 250 °C / Chama clara com centro azul, pingos continuam a order, cheiro penetrante; som tilintante
– **ABS** / Peças de automóvel, carcaças de aparelhos, malas de viagem, Temperatura de soldagem 350 °C / Fumo preto, denso, cheiro adocicado; som tilintante

8. Reciclagem

Equipamentos elétricos, acessórios e embalagens têm de ser entregues num posto de revalorização ecológica.

Nunca deite equipamentos elétricos para o lixo doméstico!

Apenas para estados membros da U.E.:
Segundo a diretiva europeia relativa aos resíduos de equipamentos elétricos e eletrónicos, e a respetiva transposição para o direito nacional, todos os equipamentos elétricos e eletrónicos em fim de vida útil devem ser recolhidos separadamente e entregues nos pontos de recolha previstos para fins de revalorização ecológica.

9. Declaração de conformidade

A STEINEL Tools GmbH declara que o soprador de ar quente HM 2600 E está em conformidade com a Diretiva 2006/42/CE. O texto completo da Declaração de Conformidade da UE está disponível no seguinte endereço de Internet: www.steinel.de

10. Garantia do fabricante

Garantia do fabricante STEINEL Tools GmbH, Dieselstraße 80-84, 33442 Herzebrock-Clarholz
Todos os produtos STEINEL cumprem os mais elevados requisitos de qualidade. Por esse motivo, enquanto fabricante, oferecemos a si, enquanto primeiro comprador do produto STEINEL recém-fabricado, uma garantia de acordo com as seguintes condições: A garantia abrange a ausência de defeitos comprovadamente causados por falhas de material ou de fabrico e que nos sejam comunicados imediatamente após a sua deteção e dentro do período de garantia. A garantia aplica-se apenas aos produtos STEINEL Professional adquiridos e utilizados em Portugal. Se vender ou transferir o produto, a garantia não é transferida para o novo proprietário.

Os nossos serviços de garantia para consumidores
As disposições a seguir aplicam-se aos consumidores. Consumidor é qualquer pessoa singular que, ao concluir a compra, não esteja a agir no exercício da sua atividade comercial ou profissional independente. Temos a opção de prestar o serviço de garantia através de reparação gratuita ou substituição gratuita (se necessário, por um modelo subsequente de igual ou superior valor). O período de garantia para o seu produto STEINEL Professional adquirido é de **1 ano** a partir da data de compra do produto.
Os componentes reparados ou substituídos por nós estão cobertos por esta garantia durante o período de garantia restante. Assumimos os custos de transporte, mas não os riscos de transporte da devolução.

Os nossos serviços de garantia para empresários
As disposições a seguir aplicam-se a empresários. Empresário é uma pessoa singular ou coletiva ou uma sociedade com capacidade jurídica que, ao concluir a compra, atua no exercício da sua atividade comercial ou profissional independente. Temos a opção de prestar o serviço de garantia através da reparação gratuita dos defeitos, da substituição gratuita (se necessário, por um modelo subsequente de igual ou superior valor) ou da

emissão de um crédito. O período de garantia para o seu produto STEINEL Professional adquirido é de 1 ano a partir da data de compra do produto.
Os componentes reparados ou substituídos por nós estão cobertos por esta garantia durante o período de garantia restante. No âmbito da garantia, não suportamos as despesas necessárias para o cumprimento posterior nem as despesas com a remoção do produto defeituoso e a instalação de um produto de substituição.

Direitos legais em caso de defeitos, gratuidade

Os serviços aqui descritos aplicam-se adicionalmente aos direitos de garantia legais – incluindo disposições especiais de proteção para consumidores – e não os limitam nem substituem. O exercício dos seus direitos legais em caso de defeitos é gratuito.

Exceções à garantia

Esta garantia está expressamente excluída:

- em caso de desgaste natural ou devido ao uso de peças do produto ou defeitos no produto STEINEL Professional, que sejam atribuíveis ao desgaste natural ou devido ao uso,
- em caso de utilização indevida ou inadequada do produto ou desrespeito das instruções de utilização,
- em caso de adaptações, alterações ou outras modificações efetuadas no produto sem autorização ou se os defeitos forem atribuíveis à utilização de acessórios, complementos ou peças de substituição que não sejam peças originais da STEINEL,
- se a manutenção e os cuidados com os produtos não tiverem sido realizados de acordo com as instruções de utilização,
- se a montagem e instalação não tiverem sido realizadas de acordo com as instruções de montagem e instalação da STEINEL,
- em caso de danos ou perdas durante o transporte.

Aplicabilidade do direito alemão

Aplica-se a lei alemã, com exclusão da Convenção das Nações Unidas sobre Contratos para a Compra e Venda Internacional de Mercadorias (CISG).

Para os consumidores, as disposições imperativas de proteção ao consumidor do país em que residem habitualmente permanecem inalteradas.

Reivindicação

Se pretender fazer valer o seu direito à garantia, envie o produto juntamente com o recibo de compra original, no qual devem constar a data de compra e a designação do produto, para o seu revendedor especializado ou diretamente para:

F. Fonseca S.A, Rua João Francisco do Casal 87/89, Esgueira, 3800 Aveiro, Portugal.

Recomendamos, portanto, que guarde cuidadosamente o seu comprovativo de compra até ao final do período de garantia. Se tiver alguma dúvida sobre as condições da garantia, contacte-nos através do telefone +49 5245 448 188 ou envie-nos um e-mail para service@steinel.de. Teremos todo o prazer em ajudá-lo!

1 ANO GARANTIA DO FABRICANTE

11. Dados técnicos

- Ligação à rede: *220 – 230 V, 50/60 Hz*
- Potência: *2.300 W*
- Temperatura: *50 – 620 °C, ajustável em 9 níveis*
- Caudal de ar: *230 – 510 l/ min, ajustável em 9 níveis*
- Pressão de ar: *3.000 Pa*
- Ø Tubeira de saída de ar quente: *30 mm, utilização de bicos profissionais*
- Durabilidade do motor: *Aprox. 10.000 horas*
- Durabilidade do elemento térmico: *Aprox. 800 horas*
- Indicador do calor residual: *Não*
- Cabo de alimentação de rede: *H07 RN-F 2X1 3,0 M*
- Classe de proteção: *II*
- Fusível térmico: *Sim*
- Nível de pressão sonora emitido: *≤ 70 dB (A)*
- Valor de vibração total: *≤ 2,5 m/s² I K = 0,08 m/s²*
- Peso sem cabo de alimentação: *0,84 kg*

SE

Innehåll

1.	Om detta dokument	132
2.	Allmänna säkerhetsanvisningar	132
3.	Enhetens element	135
4.	Beställning	137
5.	Underhåll	138
6.	Reparation	139
7.	Tillämpningar	142
8.	Avfallshantering	143
9.	Försäkran om överensstämmelse	144
10.	Tillverkargaranti	144
11.	Tekniska data	147

1. Om detta dokument

– Upphovsrättsligt skyddat. Eftertryck, även delar av texten, bara med vårt samtycke.
– Ändringar som görs p.g.a. den tekniska utvecklingen, förbehålles.

Varning för fara!

Varning på grund av miljöpåverkan!

Varning för giftiga gaser och risk för antändning!

Varning för fara genom elektrisk ström!

2. Allmänna säkerhetsanvisningar

Fara om bruksanvisningen inte följs!

Denna bruksanvisning innehåller viktig information för en säker hantering av apparaten. Särskild uppmärksamhet riktas mot eventuella faror. Om bruksanvisningen inte följs kan det leda till dödsfall eller allvarliga personskador.

- Läs noga igenom bruksanvisningen.
- Följ säkerhetsanvisningarna.
- Förvara den tillgängligt.

Vid användning av elverktyg måste följande grundläggande säkerhetsåtgärder följas för att skydda mot elektriska stötar, risk för personskador och brand.

Om apparaten inte hanteras varsamt kan brand uppstå eller personer skadas. Kontrollera att apparaten inte är skadad (nätanslutningskabel, hölje etc.) innan den tas i drift och använd inte apparaten om den är skadad. Använd inte apparaten utan uppsikt. Barn bör hållas under uppsikt så att de inte leker med apparaten.

Initial driftsättning

Viss rökutveckling kan förekomma vid första användningen. Röken orsakas av bindemedel som frigörs från värmarens isoleringsfolie av värmen under den första användningen. Apparaten bör placeras på sin bas för att säkerställa att röken snabbt försvinner ut. Arbetsområdet bör vara väl ventilerat under den första användningen. Den rök som avges är inte skadlig!

Risk på grund av miljöpåverkan!

- Utsätt inte elverktyget för regn. Använd inte elverktyget när det är fuktigt eller i fuktiga eller våta miljöer.
- Var försiktig när du använder apparaterna i närheten av lättantändliga material.
- Sikta inte på samma punkt under längre tidsperioder.
- Får inte användas i närheten av explosiv atmosfär.
- Värme kan ledas till brännbara material som är övertäckta.

Varning för fara genom elektrisk ström!

- Undvik kroppskontakt med jordade delar, t.ex. rör, element, spisar och kylskåp.
- Lämna inte apparaten utan uppsikt när den är i drift.

Förvara dina verktyg på ett säkert sätt.

- Ställ apparaten på ett plant underlag efter användning och låt den svalna innan du packar ihop den.

- Oanvända verktyg måste förvaras i ett torrt, låst utrymme utom räckhåll för barn.
- Denna apparat kan användas av barn från 8 år och uppåt och personer med nedsatt fysisk, sensorisk eller mental förmåga eller brist på erfarenhet och kunskap om de har fått handledning eller instruktioner om hur apparaten ska användas på ett säkert sätt och förstår de faror som är förknippade med den.
- Barn får inte leka med apparaten.
- Rengöring och användarunderhåll får inte utföras av barn utan tillsyn.

Överbelasta inte dina verktyg!

- Du arbetar bättre och säkrare inom det angivna prestandaområdet.
- Bär inte verktyget i kabeln och använd det inte för att dra ut kontakten ur vägguttaget.
- Skyddar kabeln från värme, olja och vassa kanter.

Varning för giftiga gaser och risk för antändning!

- För din egen säkerhet får du endast använda tillbehör och påbyggnadsredskap som anges i bruksanvisningen eller som rekommenderas eller specificeras av verktygstillverkaren.
- Användning av andra verktyg eller tillbehör än de som rekommenderas i bruksanvisningen eller i katalogen kan medföra risk för personskador.

Reparationer får endast utföras av behörig elektriker

- Detta elverktyg uppfyller gällande säkerhetsföreskrifter.
- Reparationer får endast utföras av en behörig elektriker, annars kan olyckor inträffa för användaren.

3. Enhetens element

3.1

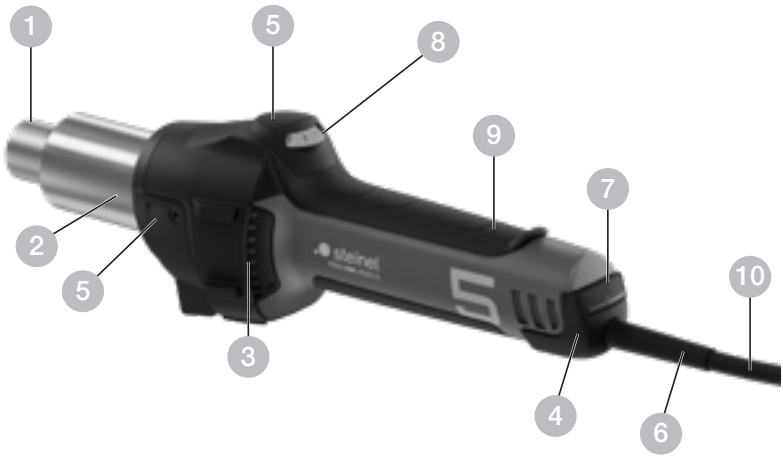

1 Utblåsningsrör i rostfritt stål
2 Avtagbart skyddsrör av metall
3 Luftintag (inkl. findammfilter)
4 Mjukt bakstycke för halksäker ståyta
5 Skyddsrör av plast
6 Dragavlastad kabel i gummi
7 TILL/FRÅN-knapp
8 Justeringshjul (inställning av temperatur)
9 Ergonomiskt mjukt grepp
10 Dragavlastad och utbytbar kabel

Tillbehör

1 Rundmunstycke 5 mm
2 Rundmunstycke 10 mm
3 Rundmunstycke 5 mm, förlängt
4 Platt vinkelmunstycke 20 x 2 mm
Platt vinkelmunstycke 20 x 2 mm, rakt
5 Platt vinkelmunstycke 40 x 2 mm
6 Platt vinkelmunstycke 30 x 2 mm
7 Platt vinkelmunstycke 40 x 2 mm, med hål
8 Platt munstycke 60 x 2 mm för bitumen
9 Tryckrulle 50 mm
10 Tryckrulle 40 mm
11 Tryckrulle 35 mm
12 Tryckrulle 28 mm
13 Presenningssax
14 Kehlfix
15 Svetssko
16 Snabbsvetssko 3 mm
17 Snabbsvetssko 4 mm
18 Snabbsvetssko 5 mm
10 Snabbsvetssko 3 mm, med smal luftslits
20 Snabbsvetssko 4 mm, med smal luftslits
21 Snabbsvetssko 5 mm, med smal luftslits
22 Lödreflektormunstycke
23 Reflektormunstycke 20 mm
24 Reflektormunstycke 35 mm
25 Perforerat reflektormunstycke 35 x 20 mm
26 Perforerat reflektormunstycke 50 x 35 mm
27 Skålformat reflektormunstycke

För din egen säkerhet:
– Hetluftpistolen är utrustad med termoskydd.
– Termosäkringen stänger av hetluftpistolen helt vid överbelastning.

4. Beställning

Observera: Avståndet till objektet som ska bearbetas, bestäms av material och typ av bearbetning. Testa alltid först luftmängd och temperatur! Med munstyckena som kan erhållas som tillbehör (se tillbehörssidan i omslaget), kan hetluften styras exakt punkt- eller ytexakt. Var försiktig när du byter heta munstycken! När du använder hetluftspistolen som fast monterad maskin, måste underlaget vara halksäkert och rent.

SE

1. Igångsättning
Enheten startas och stängs av med TILL/FRÅN-brytaren 7 på handtagets baksida. Justeringshjul 8 används för reglering av temperaturen.

2. Inställning av temperaturen
Temperaturen kan ställas in med justeringshjul mellan 50 – 620 °C på manöverpanelen med LCD-visning. Den faktiska temperaturen mäts på utblåsningsrörets utgång. Justeringshjul 8 används för reglering av temperaturen och kan ställas in på 9 olika temperaturnivåer.

Vill du ställa in temperaturen på nytt, så använder du helt enkelt justeringshjul igen för att öka resp. minska värdet. Efter att hetluftspistolen har stängts av, sparas det sist inställda värdet.

5. Underhåll

Findammfilter

HM 2600 E bifogas ett findammfilter A. Lossa luftintaget och lägg i ett filter. Lossa skruvarna **(a)** för rengöringen (med tryckluft), ta av skyddet och ta ut filtret.

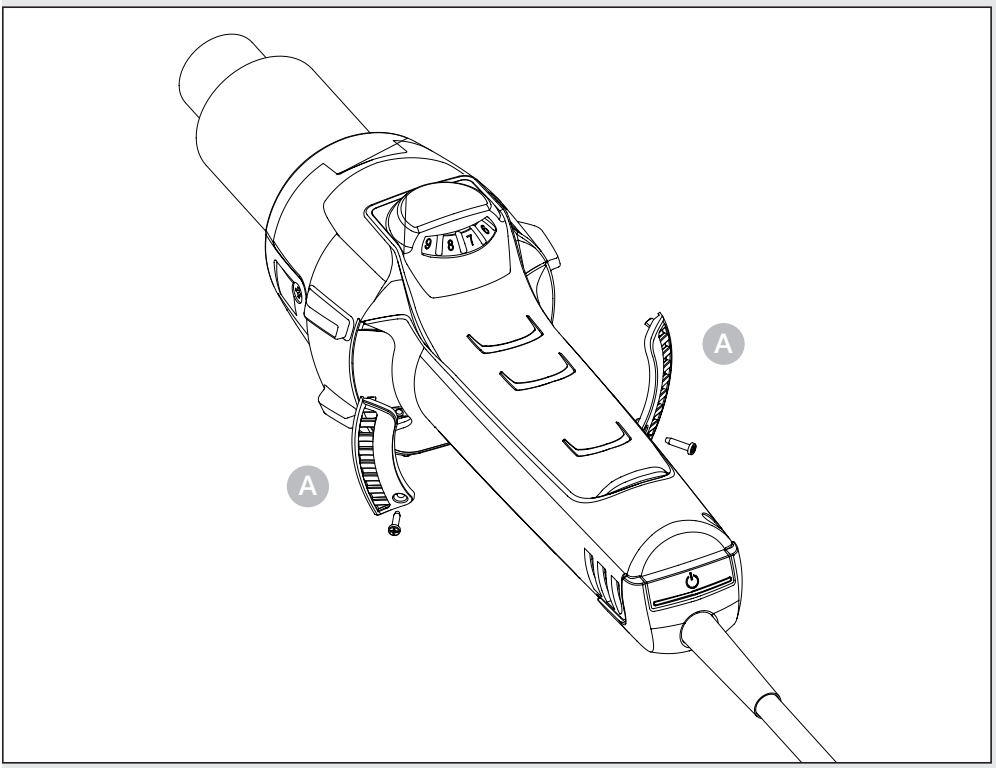

6. Reparation

Byte av kabel
Nätkabeln kan enkelt byts utan att hela maskinhuset behöver öppnas eller plockas isär.

6.1

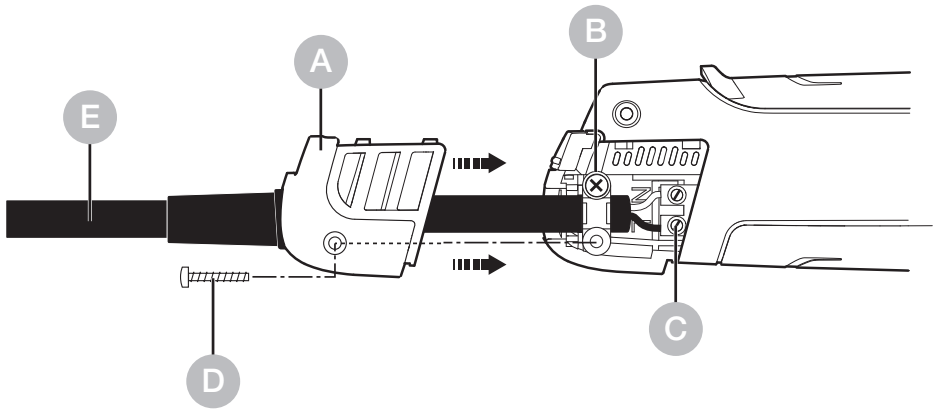

SE

OBS, koppla ur maskinen från nätet.
1. Lossa skruven D och dra av täckkåpanb A.
2. Lossa dragavlastningen B.
3. Lossa d skruvarna i plinten C.
4. Dra ut kabeln E.
5. Lägg i den nya kabeln och fixera den igen i omvänd ordning (anslut och skruva fast i plinten först etc.).

Byte av värmeenheten

Värmeenheten för HM 2600 E är inskjuten och kan bytas med ett par enkla handgrepp.

6.2

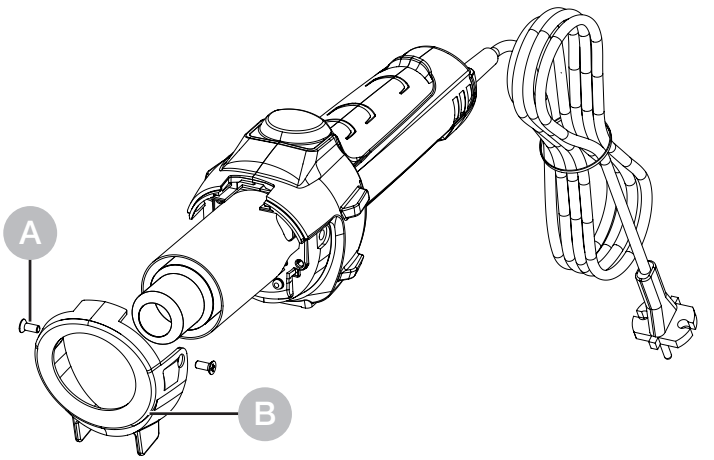

1. **Viktigt!** Skilj verktyget från nätet.
2. Lossa skruvarna på skyddsröret A.
3. Avlägsna skyddsröret B.

6.3

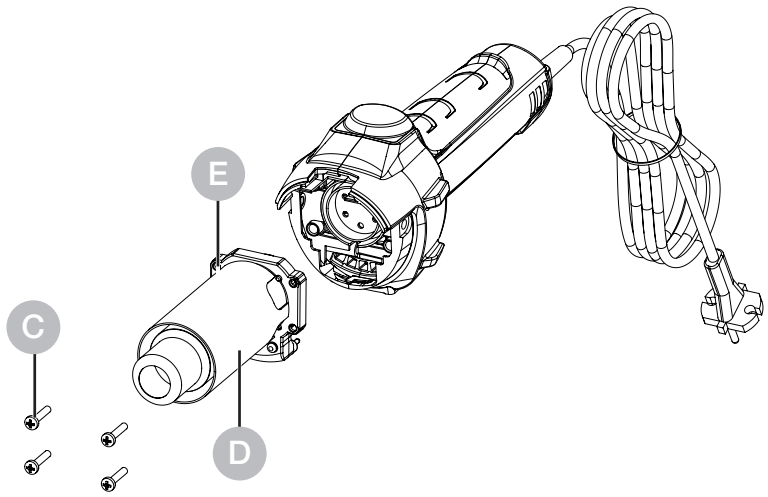

SE

4. Lossa de 4 skruvarna på utblåsningsrörets ände C.
5. Dra av värmeenheten och byt ut den mot en ny D.
6. Skruva fast värmeenheten igen E.
7. Skruva fast skyddsröret B.

Ytterligare funktioner

Återstartsskydd

Återstartsskyddet förhindrar att hetluftspistolen oavsiktligt startar efter ett strömavbrott. Först efter att TILL/FRÅN-knappen tryckts 7 är hetluftspistolen driftklar igen.

7. Tillämpningar

Nedan visas några användningsexempel för hetluftsverktyg från STEINEL.

7.1

- Bitumensvetsning.
- Svetsning av folier och presenningar.
- Svetsning av PVC-golv och linoleum.

– Bearbetning av alla termoplastiska hårdmaterial inom plast- och behållarbygge.
– Formning av termoplastiska syntetmaterial.
– Torkning av fuktiga ytor.
– Härdning och borttagning av lim och smältlim.
– Torknings- och uppvärmningsprocesser av alla slag.

Hjälp vid val av rätt svetstråd vid plastsvetsning

Material / Användningstyper / Kännetecken

SE

– **PVC hård** / Rör, fittings, skivor, byggprofiler, tekniska formdelar, 300 °C svetstemperatur / Förkolnar i flamman, stickande lukt; slamrande ljud
– **PE hård** (HDPE) polyetylen / Baljor, korgar, kanistrar, isolationsmaterial, rör, 300 °C svetstemperatur / Ljus, gul låga, dropparna brinner vidare, luktar som slocknande stearinljus; slamrande ljud
– **PP** polypropylen / HT-avloppsrör, sittskålar, förpackningar, fordonsdelar, 250 °C svetstemperatur / Ljus låga med blåkärna, dropparna brinner vidare, stickande lukt; slamrande ljud
– **ABS** / Fordonsdelar, apparathus, koffertar, 350 °C svetstemperatur / Svart, flockig rök, söt lukt; slamrande ljud

8. Avfallshantering

Elapparater, tillbehör och förpackningar måste lämnas in till miljövänlig återvinning.

Kasta inte elapparater i hushållssoporna!

Gäller endast EU-länder:
Enligt det gällande europeiska direktivet om uttjänta elektriska och elektroniska apparater och dess omsättning i nationell lagstiftning, måste uttjänta elapparater samlas separat och lämnas in till miljövänlig återvinning.

9. Försäkran om överensstämmelse

STEINEL Tools GmbH försäkrar härmed att varmluftsfläkten HM 2600 E överensstämmer med direktiv 2006/42/EG. Den fullständiga texten till EU-försäkran om överensstämmelse finns tillgänglig på följande Internetadress: www.steinel.de

10. Tillverkargaranti

Tillverkargaranti STEINEL Tools GmbH, Dieselstrasse 80-84, 33442 Herzebrock-Clarholz, Tyskland.
Alla produkter från STEINEL uppfyller högsta kvalitetsanspråk. Vi som tillverkare, ger dig som förstagångsköpare av den nytillverkade STEINEL-produkten därför gärna en garanti enligt nedanstående villkor: Garantin omfattar frihet från brister, som bevisligen beror på ett material- eller tillverkningsfel och omgående meddelas oss efter att det konstaterats och inom garantitiden. Garantin gäller bara för STEINEL Professional-produkter som köps och används i Sverige. Om du säljer produkten eller ger den vidare, övergår inte garantin till efterföljande ägare.

Vår garanti för konsumenter

Nedanstående bestämmelser gäller för konsumenter. En konsument är varje naturlig person som vid köptransaktionen varken utövar sin industriella eller självständiga yrkesverksamhet. Vi avgör, om vi fullgör garantin genom en gratis reparation eller ett gratis utbyte (evtl. mot en lik- eller mervärdig, nyare modell). Garantitiden för din inköpta STEINEL Professional-produkt är 1 år från inköpsdatumet för produkten. De komponenter som reparerats eller bytts ut av oss omfattas av denna garanti under den resterande garantitiden. Vi åtar oss transportkostnaderna för retursändningen men inte transportriskerna.

Vår garanti för företagare

Nedanstående bestämmelser gäller för företagare. Företagare är en naturlig eller juridisk person eller ett rättskapabelt personbolag som vid köptransaktionen utövar sin industriella eller självständiga yrkesverksamhet. Vi avgör, om vi ska fullgöra garantin genom gratis åtgärdande av bristerna, gratis utbyte (evtl. genom en lik- eller mervärdig, nyare modell) eller genom ett tillgodohavande. Garantitiden för din inköpta STEINEL Professional-produkt är **1 år** från inköpsdatumet för produkten. De komponenter som reparerats eller bytts ut av oss omfattas av denna garanti under den resterande garantitiden. Inom ramen för garantin ersätter vi inte dina utgifter som krävs vid en kompletterande prestation och inte dina utgifter vid utbyggnaden av den bristfälliga produkten och inbyggnaden av en utbytesprodukt.

Garantirättigheter, kostnadsfrihet

De tjänster som beskrivs här gäller utöver de lagliga garantianspråken - inklusive särskilda skyddsbestämmelser för konsumenterna - och begränsar eller ersätter inte dessa. Att utöva sina lagliga rättigheter vid brister är kostnadsfritt.

Undantag från garantin

Denna garanti är uttryckligen utesluten:

- vid normal förslitning p.g.a. användning eller annan naturlig förslitning på produktdelar eller brister på STEINEL Professional-produkten, som beror på normal förslitning p.g.a. användning eller annan naturlig förslitning,
- vid användning av produkten för ändamål den inte är avsedd för eller vid osakkunnig användning eller om bruksanvisningen ignoreras,
- om till- och ombyggnader resp. andra modifikationer på produkten genomförts egenmäktigt eller om brister kan hänföras till att tillbehörs-, kompletterings- eller reservdelar inte är STEINEL originaldelar,
- om underhåll och skötsel av produkten inte motsvarat bruksanvisningen,
- om montage och installation inte utförts enligt installationsföreskrifterna från STEINEL,
- vid transportskador eller -förluster.

Tysk lags giltighet

Tysk lagstiftning gäller undantaget överenskommelsen med Förenta Nationerna om avtal för den internationella varuhandeln (CISG). För konsumenter förblir bindande skyddsbestämmelser för konsumenter i det land där du har din normala hemvist, oberörda.

Göra gällande

Om du vill ta din garanti i anspråk, v.g. skicka produkten tillsammans med originalkvittot, där köpedatum och produktbeteckning måste framgå, till din återförsäljare eller direkt till oss, Karl H Ström AB, Verktygsvägen 4, SE-553 02 Jönköping
Därför rekommenderar vi att du sparar kvittot väl tills garantitiden har gått ut.
Om du har frågor beträffande garantivillkoren, ring oss gärna på tel. +46 036314240 eller skicka ett e-post meddelande till kontakt@khs.se. Vi hjälper dig gärna!

1 ÅRS TILLVERKAR GARANTI

11. Tekniska data

– Spänning:	*220 – 230 V, 50/60 Hz*
– Effekt:	*2.300 W*
– Temperatur:	*50 – 620 °C, justerbar i 9 nivåer*
– Luftmängd:	*230 – 510 l/ min, justerbar i 9 nivåer*
– Lufttryck:	*3.000 Pa*
– Ø Utblåsningsrör:	*30 mm, användning av professional-munstycken*
– Livslängd motor:	*Ca. 10.000 timmar*
– Livslängd värme-element:	*Ca. 800 timmar*
– Restvärmevisning:	*Nej*
– Nätsladd:	*H07 RN-F 2X1 3,0 M*
– Skyddsklass:	*II*
– Termosäkring:	*Ja*
– Ljudnivå:	*≤ 70 dB (A)*
– Vibrationsnivå totalt:	*≤ 2,5 m/s² I K = 0,08 m/s²*
– Vikt utan nätkabel:	*0,84 kg*

SE

Indhold

1.	Om dette dokument	149
2.	Generelle sikkerhedsanvisninger	149
3.	Apparatets dele	152
4.	Idriftsættelse	154
5.	Vedligeholdelse	155
6.	Reparation	156
7.	Anvendelser	159
8.	Bortskaffelse	161
9.	Overensstemmelseserklæring	161
10.	Producentgaranti	162
11.	Tekniske data	165

1. Om dette dokument

– Ophavsretligt beskyttet. Eftertryk, også i uddrag, kun med vores tilladelse.
– Vi forbeholder os ret til ændringer af hensyn til den tekniske udvikling.

Advarsel mod farer!

Advarsel om farer som følge af miljøpåvirkninger!

Advarsel om giftige gasser og risiko for antændelse!

Advarsel mod farer på grund af strøm!

DK

2. Generelle sikkerhedsanvisninger

Fare, hvis brugsanvisningen ikke følges!

Denne vejledning indeholder vigtige informationer om sikker håndtering af enheden. Der gøres specifikt opmærksom på mulige farer. Manglende overholdelse kan medføre døden eller alvorlige kvæstelser.

- Læs vejledningen omhyggeligt.
- Følg sikkerhedsanvisningerne.
- Opbevar vejledningen, så der er adgang til den.

Når du bruger elværktøj, skal følgende grundlæggende sikkerhedsforanstaltninger overholdes for at beskytte mod elektrisk stød, risiko for personskade og brand.

Hvis apparatet ikke håndteres forsigtigt, kan der opstå brand, eller personer kan komme til skade. Kontrollér apparatet for eventuelle skader (nettilslutningskabel, hus osv.) før ibrugtagning, og tag ikke apparatet i brug, hvis det er beskadiget. Apparatet må ikke betjenes uden opsyn. Børn skal være under opsyn for at sikre, at de ikke leger med apparatet.

Indledende idriftsættelse

Der kan komme lidt røg ved første brug. Røgen skyldes bindemidler, der frigøres fra varmelegemets isoleringsfolie på grund af varmen under den første brug. Apparatet skal placeres på sin sokkel for at sikre, at røgen hurtigt slipper ud. Arbejdsområdet skal være godt ventileret under den første brug. Den røg, der udsendes, er ikke skadelig!

Advarsel om farer som følge af miljøpåvirkninger!

- Udsæt ikke elværktøj for regn. Brug ikke elværktøjet, når det er fugtigt, eller i fugtige eller våde omgivelser.
- Vær forsigtig, når du bruger apparaterne i nærheden af brændbare materialer.
- Sigt ikke på det samme sted i længere tid ad gangen.
- Må ikke anvendes i nærheden af en eksplosiv atmosfære.
- Varme kan ledes til brændbare materialer, der er tildækket.

Advarsel mod farer på grund af strøm!

- Undgå kropskontakt med jordforbundne dele, f.eks. rør, radiatorer, komfurer, køleskabe.
- Efterlad ikke apparatet uden opsyn, mens det er i drift.

Opbevar dit værktøj sikkert.

- Efter brug skal du placere apparatet på en stående overflade og lade det køle af, før du pakker det væk.

- Ubrugt værktøj skal opbevares i et tørt, aflåst rum uden for børns rækkevidde.
- Dette apparat kan bruges af børn fra 8 år og opefter og personer med nedsatte fysiske, sensoriske eller mentale evner eller manglende erfaring og viden, hvis de er blevet overvåget eller instrueret i at bruge apparatet på en sikker måde og forstår de farer, der er forbundet med det.
- Børn må ikke lege med apparatet.
- Rengøring og brugervedligeholdelse må ikke udføres af børn uden opsyn.

Overbelast ikke dit værktøj!

- Du arbejder bedre og mere sikkert i det specificerede ydelsesområde.
- Bær ikke værktøjet i kablet, og brug det ikke til at trække stikket ud af stikkontakten.
- Beskyt kablet mod varme, olie og skarpe kanter.

Advarsel om giftige gasser og risiko for antændelse!

- For din egen sikkerheds skyld må du kun bruge tilbehør og redskaber, der er angivet i brugsanvisningen eller anbefalet eller angivet af værktøjsproducenten.
- Brug af andet værktøj eller tilbehør end det, der anbefales i betjeningsvejledningen eller i kataloget, kan udgøre en risiko for personskade for dig.

Reparationer må kun udføres af en kvalificeret elektriker

- Dette elværktøj overholder de relevante sikkerhedsfors-krifter.
- Reparationer må kun udføres af en kvalificeret elektriker, da der ellers kan ske ulykker for brugeren.

3. Apparatets dele

3.1

1 Udblæsningsrør i specialstål
2 Aftageligt beskyttelsesrør af metal
3 Luftindtag (inkl. finstøvfilter)
4 Softkappe, der sikrer, at apparatet står stabilt
5 Beskyttelsesrør af plast
6 Belastbar gummiledning
7 TÆND/SLUK-knap
8 Justeringshjul (indstilling af temperatur)
9 Ergonomisk blødt greb
10 Udskiftelig netledning

Tilbehør

1 Runddyse 5 mm
2 Runddyse 10 mm
3 Runddyse 5 mm, forlænget
4 Vinkeldyse 20 x 2 mm
Vinkeldyse 20 x 2 mm, lige
5 Vinkeldyse 40 x 2 mm
6 Vinkeldyse 30 x 2 mm
7 Vinkeldyse 40 x 2 mm, perforeret
8 Fladdyse 60 x 2 mm til bitumen
9 Trykrulle 50 mm
10 Trykrulle 40 mm
11 Trykrulle 35 mm
12 Trykrulle 28 mm
13 Presenningsaks
14 Keleværktøj
15 Svejsedyse
16 Hurtigsvejsedyse 3 mm
17 Hurtigsvejsedyse 4 mm
18 Hurtigsvejsedyse 5 mm
19 Hurtigsvejsedyse 3 mm, med smal luftspalte
20 Hurtigsvejsedyse 4 mm, med smal luftspalte
21 Hurtigsvejsedyse 5 mm, med smal luftspalte
22 Loddereflektordyse
23 Reflektordyse 20 mm
24 Reflektordyse 35 mm
25 Si-reflektordyse 35 x 20 mm
26 Si-reflektordyse 50 x 35 mm
27 Skalreflektordyse

Sikkerhed:
- Apparatet er udstyret med en termobeskyttelse.
- Ved overbelastning slukker termosikringen helt for apparatet.

4. Idriftsættelse

Bemærk venligst: Den nødvendige afstand til den genstand, der skal bearbejdes, afhænger af materialet og forarbejdningsmåden. Gennemfør altid først en test af luftmængde og temperatur! Med de udskiftelige dyser (se tilbehørssiden på omslaget) har du mulighed for at styre varmluften målrettet.
Vær forsigtig ved udskiftning af varme dyser! Hvis varmluftblæseren skal anvendes på fod, skal apparatet stå sikkert og på et rent underlag. Ved tænding dannes der kortvarige spændingsfald. Ved ugunstige forhold i el-nettet kan der forekomme påvirkninger af andre apparater. Ved netimpedanser mindre end 0,35 ohm forventes der ikke forstyrrelser.

1. Ibrugtagning
Tænd og sluk apparatet med TIL/FRA-kontakten 7 bag på grebet. Justeringshjul 8 anvendes til at regulere temperaturen.

2. Temperaturindstilling
Temperaturen kan indstilles i et område på 50–620 °C vha. justeringshjul i betjeningspanelet med LCD-visning. Den faktiske temperatur måles ved udblæsningsrørets udgang og kan indstilles til 9 forskellige temperaturniveauer. Justeringshjul 8 fungerer til at styre temperaturen.

Skal temperaturen indstilles igen, bevæger du blot justeringshjul igen for at øge eller sænke værdien. Når varmluftblæseren slukkes, gemmes den senest indstillede værdi.

5. Vedligeholdelse

Finstøvfilter

Der følger et finstøvfilter A med HM 2600 E. Løsn luftindtaget for at montere filtret, og læg et filter i. Ved rengøring (med trykluft) skal skruerne (a) løsnes, dækslet afmonteres og filtret tages ud.

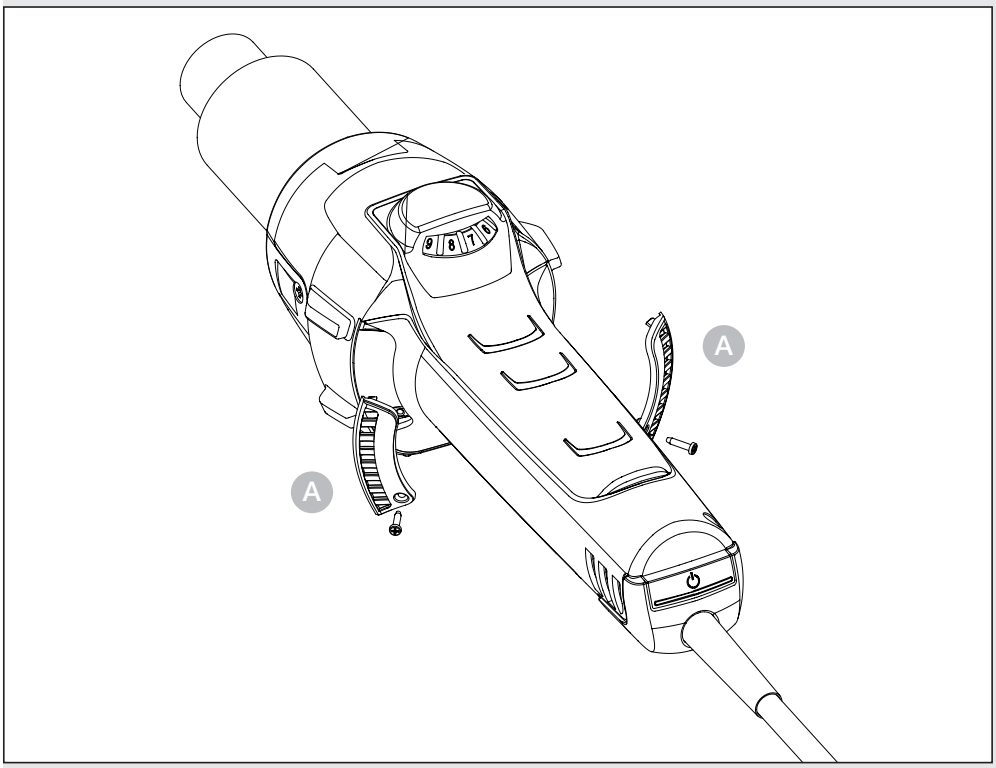

DK

6. Reparation

Udskiftning af ledning
Hvis el-ledningen er beskadiget, kan den nemt udskiftes uden at åbne kabinettet.

6.1

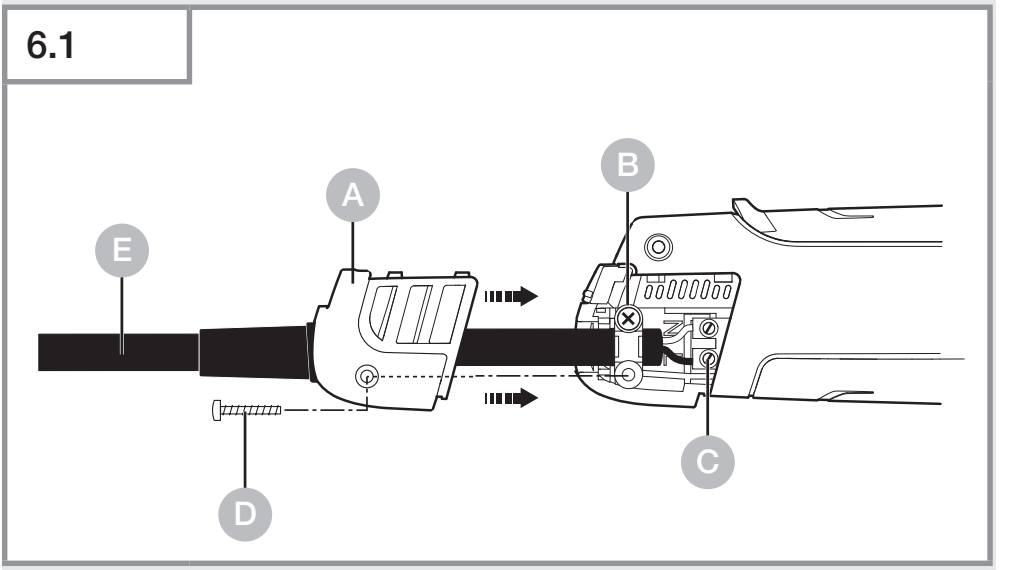

Vigtigt! Træk stikket ud af kontakten.
1. Løsn skruen D og træk dækslet A af.
2. Løsn trækaflastningen B.
3. Løsn klemmerne C.
4. Træk ledningen ud E.
5. Sæt en ny ledning i, og fastgør den i omvendt rækkefølge (1. skru klemmerne fast etc.).

Udskiftning af varmelegeme

Varmelegemet HM 2600 E er trykket på og kan nemt udskiftes med et snuptag.

6.2

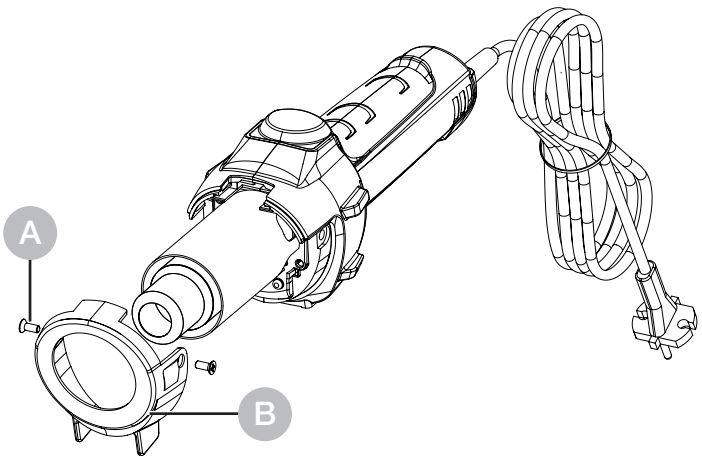

1. **Vigtigt!** Træk stikket ud af kontakten.
2. Løsn skruerne fra beskyttelsesrøret A.
3. Fjern beskyttelsesrøret B.

DK

6.3

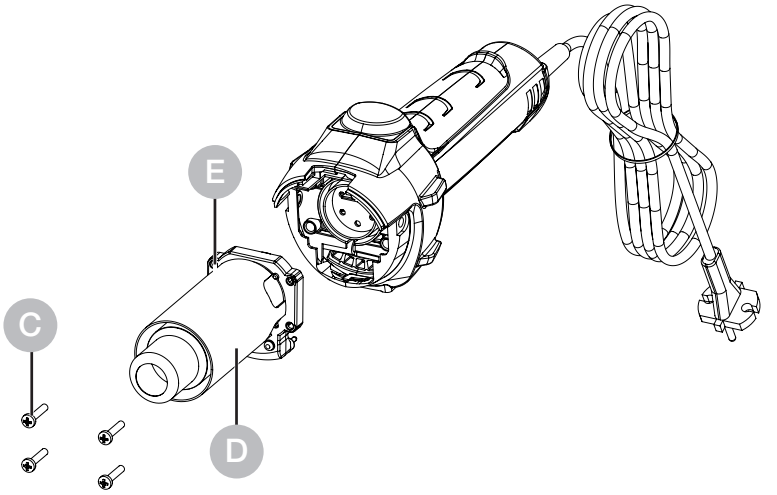

4. Løsn de 4 skruer for enden af beskyttelsesrøret C.
5. Tag varmelegemet af, og sæt et nyt på D.
6. Montér beskyttelsesrøret igen E.
7. Skru beskyttelsesrøret fast B.

Andre funktionen

Genstartbeskyttelse

Genstartbeskyttelsen forhindrer, at varmluftblæseren genstarter utilsigtet efter en strømafbrydelse. Varmluftblæseren er først driftsklar, når du har trykket på TIL/FRA-tasten 7.

7. Anvendelser

Nedenfor ses nogle af STEINEL-varmluftblæserens anvendelsesområder.

7.1

DK

- Svejsning af bitumen.
- Svejsning af folier og presenninger.
- Svejsning af PVC-gulvbelægninger og linoleum.

– Forarbejdning af alle termoplastiske hårdmaterialer i plast- og beholderkonstruktion.
– Formning af termoplastiske kunststoffer.
– Tørring af fugtige overflader.
– Aktivering og opløsning af klæbestoffer og smeltelim.
– Tørrings- og opvarmningsprocesser af enhver art.

Hjælp til valg af den rigtige svejsetråd ved svejsning af plast

Materiale / Anvendelsesområder / Kendetegn

– **Hårdt PVC** / Rør, fittings, plader, byggeprofiler, tekniske formdele, 300 °C svejsetemperatur / Forkuller i flammen, skarp lugt; raslende lyd
– **Hårdt PE** (HDPE) Polyethylen / Baljer, kurve, dunke, isolationsmateriale, rør, 300 °C svejsetemperatur / Lys gul flamme, dråber fortsætter med at brænde, lugter af nyslukket stearinlys; raslende lyd
– **PP** Polypropylen / Højtryks-afløbsrør, sæder, emballage, bildele, 250 °C svejsetemperatur / Lys flamme med blå kerne, dråber fortsætter med at brænde, skarp lugt; raslende lyd
– **ABS** / Bildele, kabinetter, kufferter, 350 °C svejsetemperatur / Sort røg i flager, sødlig lugt; raslende lyd

8. Bortskaffelse

Elapparater, tilbehør og emballage skal bortskaffes til miljøvenlig genvinding.

Smid ikke elapparater ud sammen med husholdningsaffaldet!

Kun for EU-lande:
I henhold til det europæiske direktiv om kasserede el- og elektronikapparater og direktivets implementering i national lovgivning skal kasserede elapparater indsamles separat og bortskaffes til miljøvenlig genvinding.

9. Overensstemmelseserklæring

STEINEL Tools GmbH erklærer hermed, at varmluftblæseren HM 2600 E er i overensstemmelse med direktiv 2006/42/EF. Den fulde ordlyd af EU-overensstemmelseserklæringen er tilgængelig på følgende internetadresse: www.steinel.de

10. Producentgaranti

Producentgaranti fra STEINEL Tools GmbH, Dieselstraße 80-84, 33442 Herzebrock-Clarholz
Alle STEINEL-produkter opfylder de højeste kvalitetskrav. Af denne grund giver vi som producent dig som første køber af det nyproducerede STEINEL-produkt gerne en garanti i henhold til nedenstående betingelser: Garantien dækker mangler, der beviseligt skyldes materiale- eller produktionsfejl, og som straks efter konstateringen og inden for garantiperioden meddeles os. Garantien gælder kun for STEINEL Professional-produkter, der er købt og anvendes i Danmark. Hvis du sælger eller videregiver produktet, overgår garantien ikke til den nye ejer.

Vores garantibetingelser for forbrugere

Nedenstående bestemmelser gælder for forbrugere. En forbruger er enhver fysisk person, der ved købets indgåelse hverken handler som led i sin erhvervsmæssige eller selvstændige erhvervsmæssige virksomhed. Vi har valget mellem at yde garantiservice i form af gratis reparation eller gratis udskiftning (eventuelt med et tilsvarende eller bedre efterfølgende model). Garantiperioden for dit købte STEINEL Professional-produkt er **1 år** fra produktets købsdato. De komponenter, som vi har repareret eller udskiftet, er dækket af denne garanti i den resterende garantiperiode. Vi afholder transportomkostningerne, men ikke transportrisiciene ved returnering.

Vores garantibetingelser for virksomheder

Nedenstående bestemmelser gælder for erhvervsdrivende. En erhvervsdrivende er en fysisk eller juridisk person eller et selskab med retsevne, der ved købets indgåelse handler som led i sin erhvervsmæssige eller selvstændige professionelle virksomhed. Vi har valget mellem at yde garantiservice ved gratis afhjælpning af manglerne, gratis udskiftning (eventuelt med et tilsvarende eller højere værdifuldt efterfølgende model) eller udstedelse af en kreditnota. Garantiperioden for dit købte STEINEL Professional-produkt er **1 år** fra produktets købsdato.

De komponenter, som vi har repareret eller udskiftet, er dækket af denne garanti i den resterende garantiperiode. Som led i garantien dækker vi ikke dine udgifter til efterfølgende opfyldelse og ikke dine udgifter til udtagning af det mangelfulde produkt og montering af et erstatningsprodukt.

Lovmæssige manglerettigheder, gratis

De her beskrevne ydelser gælder i tillæg til de lovmæssige garantikrav – herunder særlige beskyttelsesbestemmelser for forbrugere – og begrænser eller erstatter ikke disse. Det er gratis at gøre brug af dine lovmæssige rettigheder i tilfælde af mangler.

Undtagelser fra garantien

Denne garanti er udtrykkeligt udelukket:

- ved brugsrelateret eller anden naturlig slitage af produktdele eller mangler ved STEINEL Professional-produktet, der kan tilskrives brugsrelateret eller anden naturlig slitage,
- ved ikke-bestemt eller ukorrekt brug af produktet eller manglende overholdelse af betjeningsvejledningen,
- hvis der er foretaget tilbygninger, ombygninger eller andre ændringer af produktet uden tilladelse, eller hvis mangler kan tilskrives brugen af tilbehør, supplerende dele eller reservedele, der ikke er originale STEINEL-dele,
- hvis vedligeholdelse og pleje af produkterne ikke er udført i overensstemmelse med brugsanvisningen,
- hvis montering og installation ikke er udført i overensstemmelse med STEINELs monterings- og installationsanvisninger,
- ved transportskader eller -tab.

Tysk lovgivning finder anvendelse

Tysk lovgivning finder anvendelse med undtagelse af De Forenede Nationers konvention om internationale køb (CISG). For forbrugere forbliver de obligatoriske forbrugerbeskyttelsesbestemmelser i det land, hvor du har din sædvanlige bopæl, uændrede.

Gældende

Hvis du ønsker at gøre krav på garantien, skal du sende produktet sammen med det originale købsbevis, hvor købsdatoen og produktbetegnelsen skal være angivet, enten til din forhandler eller direkte til: BAIER Scandinavia ApS, Topstykket 29, DK-3460 Birkerød. Vi anbefaler derfor, at du opbevarer dit købsbevis omhyggeligt indtil garantiperiodens udløb.

Hvis du har spørgsmål til garantibetingelserne, er du velkommen til at ringe til os på +49 5245 448 188 eller skrive en e-mail til service@steinel.de. Vi hjælper dig gerne!

1 ÅRS PRODUCENT GARANTI

11. Tekniske data

– Nettilslutning:	*220 – 230 V, 50/60 Hz*
– Effekt:	*2.300 W*
– Temperatur:	*50 – 620 °C, justerbar i 9 niveauer*
– Luftmængde:	*230 – 510 l/ min, justerbar i 9 niveauer*
– Luftryk:	*3.000 Pa*
– Ø udblæsningsrør:	*30 mm, anvendelse af Professional-dyser*
– Motorens levetid:	*Ca. 10.000 timer*
– Varmelegemets levetid:	*Ca. 800 timer*
– Restvarmeindikator:	*Nej*
– Netledning:	*H07 RN-F 2X1 3,0 M*
– Beskyttelsesklasse:	*II*
– Termosikring:	*Ja*
– Støjniveau:	*≤ 70 dB (A)*
– Samlet svingningsværdi:	*≤ 2,5 m/s² I K = 0,08 m/s²*
– Vægt uden netledning:	*0,84 kg*

DK

Sisällysluettelo

1.	Tämä asiakirja	167
2.	Yleiset turvaohjeet	167
3.	Laitteen elementit	170
4.	Käyttöönotto	172
5.	Huolto	173
6.	Korjaaminen	174
7.	Käyttökohteet	177
8.	Hävittäminen	179
9.	Selvitys yhdenmukaisuudesta	179
10.	Valmistajan takuu	180
11.	Tekniset tiedot	183

1. Tämä asiakirja

– Tekijänoikeudellisesti suojattu. Jälkipainatus (myös osittainen) sallittu vain, mikäli annamme siihen luvan.
– Oikeudet teknistä kehitystä palveleviin muutoksiin pidätetään.

Vaaroista ilmoittava varoitus!

Varoitus ympäristövaikutuksista johtuvista vaaroista!

Varoitus myrkyllisistä kaasuista ja syttymisvaarasta!

Sähköstä aiheutuvista vaaroista ilmoittava varoitus!

FI

2. Yleiset turvaohjeet

Käyttöohjeen laiminlyönnistä aiheutuva vaara!

Tämä käyttöohje sisältää tärkeitä laitteen turvalliseen käsittelyyn liittyviä tietoja. Mahdollisiin vaaroihin viitataan erikseen. Ohjeiden noudattamatta jättäminen voi johtaa kuolemaan tai vakaviin vammoihin.

- Lue käyttöohje huolellisesti.
- Huomioi turvaohjeet.
- Säilytä helposti saatavilla.

Sähkötyökaluja käytettäessä on noudatettava seuraavia perusturvallisuustoimenpiteitä sähköiskulta, loukkaantumisvaaralta ja tulipalolta suojaamiseksi.

Jos laitetta ei käsitellä varovasti, voi syttyä tulipalo tai ihmisiä voi loukkaantua. Tarkista laite mahdollisten vaurioiden varalta (verkkoliitäntäkaapeli, kotelo jne.) ennen käyttöönottoa, äläkä ota laitetta käyttöön, jos se on vaurioitunut. Älä käytä laitetta ilman valvontaa. Lapsia on valvottava, jotta he eivät leiki laitteella.

Ensimmäinen käyttöönotto

Ensimmäisellä käyttökerralla saattaa muodostua jonkin verran savua. Savu johtuu sideaineista, jotka vapautuvat lämmittimen eristekalvosta lämmön vaikutuksesta ensimmäisen käytön aikana. Laite on asetettava alustalleen, jotta savu pääsee nopeasti ulos. Työskentelyalueen on oltava hyvin tuuletettu ensimmäisen käytön aikana. Päästetty savu ei ole haitallista!

Varoitus ympäristövaikutuksista johtuvista vaaroista!

- Älä altista sähkötyökaluja sateelle. Älä käytä sähkötyökaluja kosteana tai kosteassa tai märässä ympäristössä.
- Ole varovainen, kun käytät laitteita syttyvien materiaalien läheisyydessä.
- Älä tähtää samaan kohtaan pitkiä aikoja.
- Älä käytä räjähdysalttiissa tiloissa.
- Lämpö voi siirtyä palaviin materiaaleihin, jotka on peitetty.

Sähköstä aiheutuvista vaaroista ilmoittava varoitus!

- Vältä kehon kosketusta maadoitettuihin osiin, esim. putkiin, pattereihin, liesiin ja jääkaappeihin.
- Älä jätä laitetta ilman valvontaa sen ollessa toiminnassa.

Säilytä työkalut turvallisesti.

- Aseta laite käytön jälkeen seisovalle alustalle ja anna sen jäähtyä, ennen kuin pakkaat sen pois.

- Käyttämättömät työkalut on säilytettävä kuivassa, lukitussa huoneessa lasten ulottumattomissa.
- Tätä laitetta voivat käyttää vähintään 8-vuotiaat lapset ja henkilöt, joiden fyysiset, sensoriset tai henkiset kyvyt ovat heikentyneet tai joilla ei ole riittävästi kokemusta tai tietoa, jos heitä on valvottu tai opastettu laitteen turvallisessa käytössä ja jos he ymmärtävät siihen liittyvät vaarat.
- Lapset eivät saa leikkiä laitteella.
- Lapset eivät saa suorittaa puhdistus- ja huoltotöitä ilman valvontaa.

Älä ylikuormita työkaluja!

- Työskentelet paremmin ja turvallisemmin määritellyllä suorituskykyalueella.
- Älä kanna työkalua kaapelista, äläkä käytä sitä pistokkeen vetämiseen pistorasiasta.
- Suojaa kaapeli kuumuudelta, öljyltä ja teräviltä reunoilta.

Varo myrkyllisiä kaasuja ja syttymisvaaraa!

- Käytä oman turvallisuutesi vuoksi vain sellaisia lisävarusteita ja lisälaitteita, jotka on määritelty käyttöohjeissa tai joita työkalun valmistaja suosittelee tai määrittelee.
- Muiden kuin käyttöohjeissa tai luettelossa suositeltujen työkalujen tai lisävarusteiden käyttö voi aiheuttaa henkilövahinkojen vaaran.

Korjaukset vain pätevän sähköasentajan toimesta

- Tämä sähkötyökalu on asiaankuuluvien turvallisuusmääräysten mukainen.
- Korjauksia saa tehdä vain pätevä sähköasentaja, muutoin käyttäjälle voi sattua tapaturmia.

3. Laitteen elementit

3.1

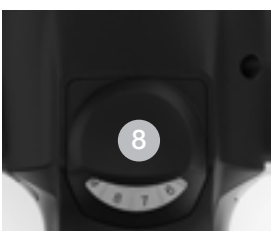

1 Teräksinen suuosa
2 Irrotettava metallinen suojaputki
3 Ilman sisääntuloaukko (sis. hienopölysuodattimen)
4 Pehmeä päällyste huolehtii luistamattomasti asennosta
5 Muovinen suojaputki
6 Heavy-duty kumieristetty virtajohto
7 Virtapainike
8 Säätöpyörä (lämpötilan)
9 Ergonominen pehmeä ote
10 Verkkojohto, joka voidaan vaihtaa

Tarvikkeet

1 Pyörösuutin 5 mm
2 Pyörösuutin 10 mm
3 Pyörösuutin 5 mm, pidennetty
4 Kulmatasosuutin 20 x 2 mm
Kulmatasosuutin 20 x 2 mm, suora
5 Kulmatasosuutin 40 x 2 mm
6 Kulmatasosuutin 30 x 2 mm
7 Kulmatasosuutin 40 x 2 mm, rei'itetty
8 Tasosuutin 60 x 2 mm bitumille
9 Painotela 50 mm
10 Painotela 40 mm
11 Painotela 35 mm
12 Painotela 28 mm
13 Pressuleikkuri
14 Kehlfix
15 Hitsauskenkä
16 Pikahitsauskenkä 3 mm
17 Pikahitsauskenkä 4 mm
18 Pikahitsauskenkä 5 mm
19 Pikahitsauskenkä 3 mm, kapealla ilmaraolla
20 Pikahitsauskenkä 4 mm, kapealla ilmaraolla
21 Pikahitsauskenkä 5 mm, kapealla ilmaraolla
22 Juottoheijastussuutin
23 Heijastussuutin 20 mm
24 Heijastussuutin 35 mm
25 Sihtiheijastussuutin 35 x 20 mm
26 Sihtiheijastussuutin 50 x 35 mm
27 Muottiheijastussuutin

Turvaohjeet:
– Laite on varustettu lämpösulakkeella.
– Lämpösulake sammuttaa laitteen kokonaan laitteen kuormittuessa liikaa.

4. Käyttöönotto

Huomio: Etäisyys työstettävään kohteeseen määräytyy materiaalin ja aiotun työstötavan mukaan. Testaa tarvittava ilmamäärä ja lämpötila ennen varsinaista käyttöä! Lisävarusteena saatavilla suuttimilla (katso kannessa oleva lisävarustesivu) kuumaa ilmaa voidaan ohjata tarkasti pisteittäin tai alueittain. **Ole varovainen kuumia suuttimia vaihtaessasi!** Jos käytät kuumailmapuhallinta itsestään seisovana laitteena, huolehdi vakaasta asennosta ja liukumattomasta, puhtaasta alustasta.

1. Käyttöönotto

Laite kytketään päälle ja pois päältä kahvan taustapuolella olevalla virtakytkimellä 7. Säätöpyörä 8 on tarkoitettu vain lämpötilan säätämiseen.

2. Lämpötilan asettaminen

Lämpötila voidaan asettaa 50 – 620 °C varustetulla ohjausalueella sijaitsevan säätöpyörä avulla. Todellinen lämpötila mitataan poistoputken ulostulosta.
Säätöpyörä 8 toimii lämpötilan säätöä varten ja se voidaan asettaa 9 eri lämpötilatasolle.

Jos haluat asettaa lämpötilan uudelleen, liikuta taas säätöpyörä arvon suurentamiseksi tai pienentämiseksi. Viimeksi asetettu arvo jää voimaan, kun kuumailmapuhaltimesta katkaistaan virta.

5. Huolto

Hienopölysuodatin

HM 2600 E -laitteen mukana tulee hienopölysuodatin A. Avaa ilmanottoaukko asennusta varten ja pistä suodatin paikalleen. Avaa (paineilmalla tehtävää) puhdistusta varten ruuvit (a), ota kupu pois, irrota suodatin.

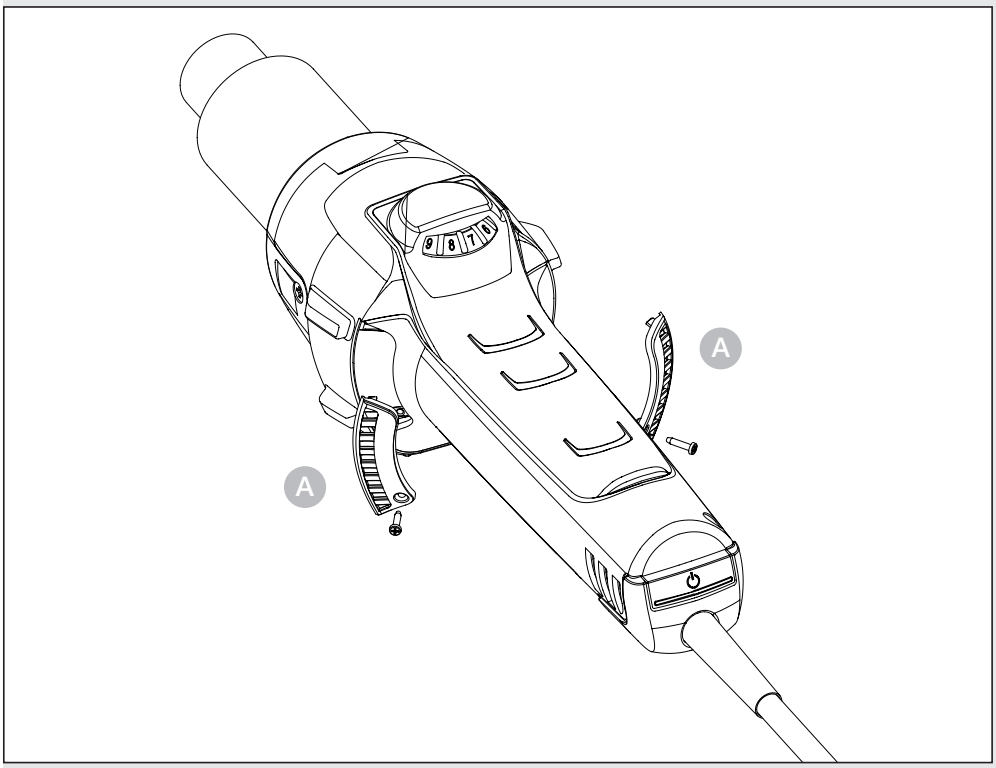

FI

6. Korjaaminen

Johdon vaihtaminen
Viallinen verkkojohto on helposti vaihdettavissa runkoa avaamatta:

6.1

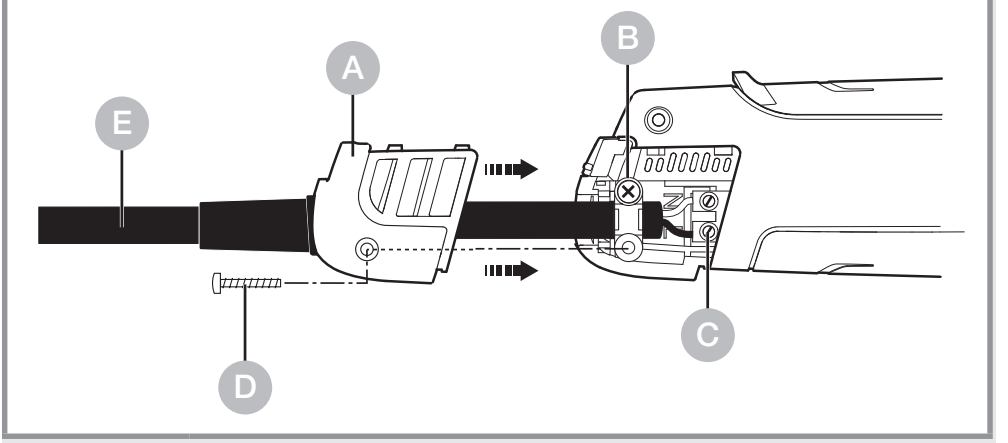

Tärkeää! Irrota laite sähköverkosta.
1. Avaa ruuvi D ja irrota suojuskappale A.
2. Irrota vedonpoistin B.
3. Irrota verkkoliittimet C.
4. Vedä johto irti E.
5. Aseta uusi johto paikalleen ja kiinnitä vastakkaisessa järjestyksessä (1. Kiinnitä verkkoliittimet jne.).

Vastuselementin vaihtaminen

HM 2600 E -mallin vastuselementti on työnnetty paikoilleen ja se voidaan vaihtaa helposti.

6.2

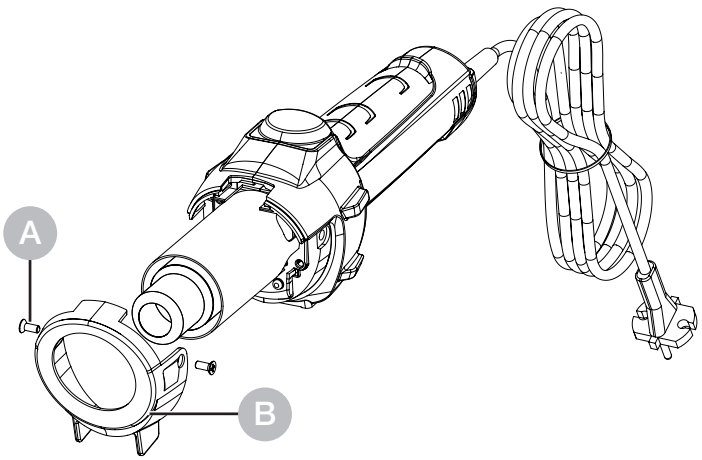

FI

1. **Tärkeää!** Irrota laite sähköverkosta.
2. Avaa ruuvit suojaputkesta A.
3. Poista suojaputki B.

6.3

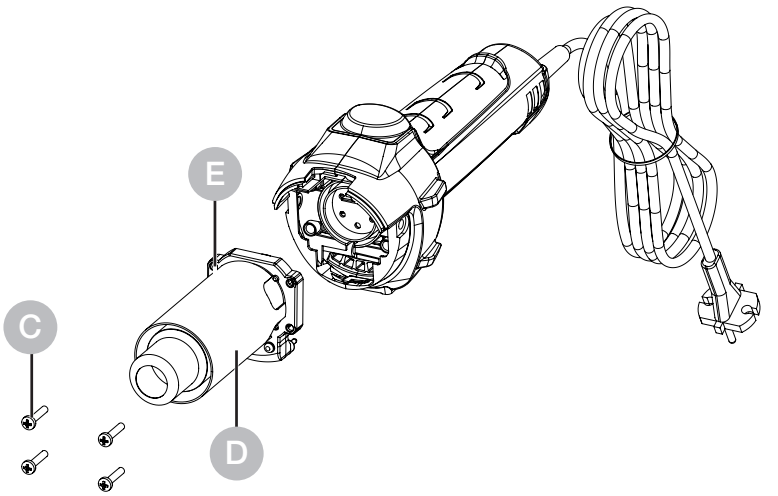

4. Avaa 4 ruuvia suuosan päässä C.
5. Irrota vastuselementti ja vaihda se uuteen vastuselementtiin D.
6. Ruuvaa vastuselementti jälleen kiinni E.
7. Ruuvaa suojaputki kiinni B.

Muita toimintoja

Uudelleenkäynnistymissuoja

Uudelleenkäynnistymissuoja estää kuumailmapuhaltimen tahattoman käynnistymisen sähkökatkoksen jälkeen. Kuumailmapuhallin on jälleen käyttövalmis vasta, kun virtapainike 7 on kytketty uudelleen päälle.

7. Käyttökohteet

Mainitsemme seuraavassa muutamia STEINEL-kuumailmapuhaltimien käyttöesimerkkejä.

7.1

FI

- Bitumin hitsaus.
- Pressujen ja kalvojen hitsaus.
- PVC-lattiapinnoitteiden ja linoleumin hitsaus.

– Kaikkien termoplastisten kovamateriaalien työstö muovi- ja säiliörakennuksessa.
– Termoplastisten muovien muotoilu.
– Kosteiden pintojen kuivaaminen.
– Liimojen ja sulateliimojen aktivointi ja irrottaminen.
– Kaikenlaiset kuivaus- ja lämmitysprosessit.

Hitsattavien muovien tunnistaminen

Materiaali / Käyttöesimerkit / Tunnisteet

– PVC, kova / Putket, putkiliittimet, levyt, rakennusprofiilit, tekniset muotokappaleet, 300 °C:n hitsauslämpötila / Hiiltyy liekissä, pistävä haju; koliseva ääni
– PE, kova (HDPE) polyetyleeni / Ammeet, korit, kanisterit, eristemateriaali, putket, 300 °C:n hitsauslämpötila / Kirkas, keltainen liekki, pisarat jatkavat palamista, haisee sammuvalta kynttilältä, koliseva ääni
– PP polypropyleeni / HT-viemäriputket, istuinosat, pakkaukset, ajoneuvojen osat, 250 °C:n hitsauslämpötila / Kirkas liekki sinisellä sydämellä, pisarat jatkavat palamista, pistävä haju; koliseva ääni
– ABS / Ajoneuvojen osat, laitteiden rungot, matkalaukut, 350 °C:n hitsauslämpötila / Musta, hahtuvamainen savu, makea haju; koliseva ääni

8. Hävittäminen

Sähkölaitteet, tarvikkeet ja pakkaukset on toimitettava ympäristöystävälliseen kierrätykseen.

Älä heitä sähkölaitteita talousjätteiden sekaan!

Koskee vain EU-maita:
Voimassa olevan eurooppalaisen sähkö- ja elektroniikkaromua koskevan direktiivin ja sen kansalliseen lainsäädäntöön saattamisen mukaisesti käyttökelvottomat sähkölaitteet on koottava erikseen ja toimitettava ympäristöystävälliseen kierrätykseen.

FI

9. Selvitys yhdenmukaisuudesta

STEINEL Tools GmbH vakuuttaa täten, että kuumailmapuhallin HM 2600 E on direktiivin 2006/42/EY mukainen.
EU:n vaatimustenmukaisuusvakuutuksen koko teksti on saatavilla seuraavasta Internet-osoitteesta:
www.steinel.de

10. Valmistajan takuu

STEINEL Tools GmbH valmistajan takuu,
Dieselstraße 80-84, 33442 Herzebrock-Clarholz
Kaikki STEINEL-tuotteet täyttävät korkeimmat laatuvaatimukset. Tästä syystä me valmistajana annamme sinulle, uuden STEINEL-tuotteen ensimmäisenä ostajana, takuun seuraavien ehtojen mukaisesti: Takuu kattaa puutteet, jotka todistettavasti johtuvat materiaali- tai valmistusvirheestä ja jotka ilmoitetaan meille välittömästi niiden havaitsemisen jälkeen ja takuuaikana. Takuu koskee vain STEINEL Professional -tuotteita, jotka on ostettu ja joita käytetään Suomessa. Jos myyt tai luovutat tuotteen, takuu ei siirry uudelle omistajalle.

Kuluttajille tarjoamamme takuupalvelut
Seuraavat säännökset koskevat kuluttajia. Kuluttaja on luonnollinen henkilö, joka ei toimi kaupankäynnin tai itsenäisen ammatinharjoittamisen puitteissa ostaessaan tuotteen. Meillä on oikeus valita, suoritammeko takuun mukaisen palvelun korjaamalla tuotteen ilmaiseksi tai vaihtamalla sen ilmaiseksi (tarvittaessa samanarvoiseen tai arvokkaampaan seuraajamalliin). Ostamasi STEINEL Professional -tuotteen takuuaika on **1 vuosi** tuotteen ostopäivästä lukien. Korjaamamme tai vaihtamamme komponentit kuuluvat tämän takuun piiriin jäljellä olevan takuuajan ajan. Me vastaamme kuljetuskustannuksista, mutta emme palautuksen kuljetusriskeistä.

Yrityksille tarjoamamme takuut
Seuraavat säännöt koskevat yrittäjiä. Yrittäjä on luonnollinen tai oikeushenkilö tai oikeuskelpoinen henkilöyhtiö, joka toimii kaupanteon yhteydessä ammatillisen tai itsenäisen ammatillisen toimintansa puitteissa. Meillä on oikeus valita, suoritammeko takuun velvoitteet korjaamalla viat ilmaiseksi, vaihtamalla tuotteen ilmaiseksi (tarvittaessa samanarvoiseen tai korkeamman arvoiseen seuraajamalliin) tai myöntämällä hyvityksen. Ostamasi STEINEL Professional -tuotteen takuuaika on **1 vuosi** tuotteen ostopäivästä lukien.

Korjaamamme tai vaihtamamme komponentit kuuluvat tämän takuun piiriin jäljellä olevan takuuajan ajan. Takuun puitteissa emme korvaa jälkitoimituksen edellyttämiä kuluja eikä kuluja, jotka aiheutuvat viallisen tuotteen purkamisesta ja korvaavan tuotteen asentamisesta.

Lakisääteiset virhevastuut, maksuttomuus

Tässä kuvatut palvelut ovat lisäys lakisääteisiin takuuoikeuksiin – mukaan lukien erityiset kuluttajien suojelua koskevat säännökset – eivätkä ne rajoita tai korvaa niitä. Lakisääteisten oikeuksien käyttäminen vikojen yhteydessä on maksutonta.

Takuun poikkeukset

Tämä takuu ei kata seuraavia tapauksia:

- tuotteen osien käyttöperusteinen tai muu luonnollinen kuluminen tai STEINEL Professional -tuotteen viat, jotka johtuvat käyttöperusteisesta tai muusta luonnollisesta kulumisesta,
- tuotteen väärinkäytöstä tai virheellisestä käytöstä tai käyttöohjeiden laiminlyönnistä johtuvat viat,
- tuotteeseen on tehty omavastuullisesti lisäyksiä, muutoksia tai muita muokkauksia tai viat johtuvat sellaisten lisävarusteiden, lisäosien tai varaosien käytöstä, jotka eivät ole STEINELin alkuperäisiä osia,
- jos tuotteiden huolto ja kunnossapito ei ole tapahtunut käyttöohjeiden mukaisesti,
- jos asennus ja asennusohjeet eivät ole STEINELin asennus- ja asennusohjeiden mukaisia,
- kuljetusvaurioiden tai -tappioiden vuoksi.

Saksan lain soveltaminen

Sovelletaan Saksan lakia, lukuun ottamatta Yhdistyneiden Kansakuntien yleissopimusta kansainvälisestä tavarakaupasta (CISG).

Kuluttajien osalta pakottavat kuluttajansuojasäännökset siinä maassa, jossa heillä on vakituinen asuinpaikka, eivät muutu.

Vaateen esittäminen

Jos haluatte tehdä takuuvaatimuksen, lähetäkää tuote yhdessä alkuperäisen ostokuitin kanssa, jossa on oltava ostopäivä ja tuotteen nimi, joko jälleenmyyjällenne tai suoraan osoitteeseen: STC-Trading Oy, Uutistie 3 C, FI-01770 Vantaa Suosittelemme siksi, että säilytät ostokuitin huolellisesti takuuajan loppuun asti. Jos sinulla on kysyttävää takuuehdoista, soita numeroon +49 5245 448 188 tai lähetä sähköpostia osoitteeseen service@steinel.de. Autamme sinua mielellämme!

1 VUODEN VALMISTAJAN TAKUU

11. Tekniset tiedot

– Verkkoliitäntä:	*220 – 230 V, 50/60 Hz*
– Teho:	*2.300 W*
– Lämpötila:	*50 – 620 °C, säädettävissä 9 tasolla*
– Ilmamäärä:	*230 – 510 l/ min, säädettävissä 9 tasolla*
– Ilmanpaine:	*3.000 Pa*
– Suuosan Ø:	*30 mm, Professional-ssuutinten käyttö*
– Moottorin käyttöikä:	*n. 10.000 h*
– Vastuselementin käyttöikä:	*n. 800 h*
– Jäännöslämmön merkkivalo:	*ei*
– Verkkojohto:	*H07 RN-F 2X1 3,0 M*
– Suojausluokka:	*II*
– Lämpösulake:	*kyllä*
– Emissioäänenpainetaso:	*≤ 70 dB (A)*
– Tärinän kokonaisarvo:	*≤ 2,5 m/s² I K = 0,08 m/s²*
– Paino ilman verkkojohtoa:	*0,84 kg*

FI

NO

Innhold

1.	Om dette dokumentet	185
2.	Generelle sikkerhetsinstrukser	185
3.	Enhetselementer	188
4.	Igangsetting	190
5.	Vedlikehold	191
6.	Reparasjon	192
7.	Bruksområder	195
8.	Avfallsbehandling	197
9.	Samsvarserklæring	197
10.	Produsentgaranti	197
11.	Tekniske data	200

1. Om dette dokumentet

– Med opphavsrett. Ettertrykk, også i utdrag, kun med vår tillatelse.
– Det tas forbehold om endringer som tjener tekniske fremskritt.

Advarsel om fare!

Advarsel om farer på grunn av miljøpåvirkning!

Advarsel om giftige gasser og fare for antennelse!

Advarsel om fare på grunn av strøm!

NO

2. Generelle sikkerhetsinstrukser

Fare dersom bruksanvisningen ignoreres!

Denne anvisningen inneholder viktig informasjon for sikker bruk av enheten. Det gjøres ekstra oppmerksom på mulige farer. Ignoreres disse, kan dette føre til død eller alvorlige personskader.

- Les bruksanvisningen nøye.
- Følg sikkerhetsinstruksene.
- Oppbevar bruksanvisningen tilgjengelig.

Ved bruk av elektroverktøy må følgende grunnleggende sikkerhetstiltak overholdes for å beskytte mot elektrisk støt, fare for personskader og brann.

Hvis apparatet ikke behandles forsiktig, kan det oppstå brann eller personer kan bli skadet. Kontroller at apparatet ikke er skadet (nettkabel, hus osv.) før det tas i bruk, og ikke bruk apparatet hvis det er skadet. Ikke bruk apparatet uten tilsyn. Barn bør være under oppsyn for å sikre at de ikke leker med apparatet.

Første idriftsettelse

Det kan oppstå noe røykutvikling ved første gangs bruk. Røyken skyldes bindemidler som frigjøres fra varmeapparatets isolasjonsfolie på grunn av varmen ved første gangs bruk. Apparatet bør plasseres på sokkelen for å sikre at røyken slipper ut raskt. Arbeidsområdet bør være godt ventilert ved første gangs bruk. Røyken som slippes ut er ikke skadelig!

Fare på grunn av miljøpåvirkning!

- Ikke utsett elektroverktøyet for regn. Ikke bruk elektroverktøyet når det er fuktig eller i fuktige eller våte omgivelser.
- Vær forsiktig når du bruker apparatene i nærheten av brennbare materialer.
- Ikke sikt på samme sted over lengre tid.
- Må ikke brukes i nærheten av en eksplosiv atmosfære.
- Varme kan ledes til brennbare materialer som er tildekket.

Advarsel om fare på grunn av strøm!

- Unngå kroppskontakt med jordede deler, f.eks. rør, radiatorer, komfyrer og kjøleskap.
- Ikke la apparatet være uten tilsyn mens det er i drift.

Oppbevar verktøyet på en sikker måte.

- Etter bruk må du plassere apparatet på et fast underlag og la det avkjøles før du pakker det bort.

- Ubrukt verktøy må oppbevares i et tørt, låst rom utilgjengelig for barn.
- Dette apparatet kan brukes av barn fra 8 år og oppover og av personer med reduserte fysiske, sensoriske eller mentale evner eller manglende erfaring og kunnskap hvis de har fått tilsyn eller instruksjoner om hvordan apparatet brukes på en sikker måte og forstår farene som er involvert.
- Barn må ikke leke med apparatet.
- Rengjøring og brukervedlikehold må ikke utføres av barn uten tilsyn.

Ikke overbelast verktøyet!

- Du arbeider bedre og sikrere i det angitte ytelsesområdet.
- Ikke bær verktøyet i kabelen og ikke bruk det til å trekke støpselet ut av stikkontakten.
- Beskytt kabelen mot varme, olje og skarpe kanter.

Advarsel om giftige gasser og fare for antennelse!

- For din egen sikkerhets skyld må du bare bruke tilbehør og tilleggsutstyr som er angitt i bruksanvisningen eller anbefalt eller spesifisert av verktøyprodusenten.
- Bruk av annet verktøy eller tilbehør enn det som er anbefalt i bruksanvisningen eller katalogen, kan medføre fare for personskade.

Reparasjoner må kun utføres av en kvalifisert elektriker

- Dette elektroverktøyet er i samsvar med gjeldende sikkerhetsforskrifter.
- Reparasjoner må kun utføres av en kvalifisert elektriker, ellers kan det oppstå ulykker for brukeren.

3. Enhetselementer

3.1

1 Luftrør, rustfritt stål
2 Avtakbart beskyttelsesrør av metall
3 Luftinntak (inkl. svevestøvfilter)
4 Mykt, sklisikkert belegg for bedre stødighet
5 Beskyttelsesrør av plast
6 Belastbar gummikabel
7 PÅ/AV-knapp
8 Justeringshjul (regulerer temperatur)
9 Behagelig mykt håndtak
10 Ledningen kan skiftes ut

Tilbehør

1 Runddyse 5 mm
2 Runddyse 10 mm
3 Runddyse 5 mm, forlenget
4 Flat vinkeldyse 20 x 2 mm
Flat vinkeldyse 20 x 2 mm, rett
5 Flat vinkeldyse 40 x 2 mm
6 Flat vinkeldyse 30 x 2 mm
7 Flat vinkeldyse 40 x 2 mm, med hull
8 Flat dyse 60 x 2 mm til bitumen
9 Trykkrull 50 mm
10 Trykkrull 40 mm
11 Trykkrull 35 mm
12 Trykkrull 28 mm
13 Presenningsaks
14 Kilejern
15 Sveisesko
16 Hurtigsveisesko 3 mm
17 Hurtigsveisesko 4 mm
18 Hurtigsveisesko 5 mm
19 Hurtigsveisesko 3 mm, med smal luftspalte
20 Hurtigsveisesko 4 mm, med smal luftspalte
21 Hurtigsveisesko 5 mm, med smal luftspalte
22 Fugehøvel
23 Reflektordyse 20 mm
24 Reflektordyse 35 mm
25 Sil-reflektordyse 35 x 20 mm
26 Sil-reflektordyse 50 x 35 mm
27 Dyse med skålformet reflektor

For din sikkerhet:
- Apparatet er utstyrt med overopphetingsbeskyttelse.
- Termosikringen slår apparatet helt av ved overbelastning.

4. Igangsetting

Vær oppmerksom på følgende: Avstanden til arbeidsemnet er avhengig av materialtype og planlagt driftsmåte. Foreta alltid en test først for å fastslå luftstrøm og temperatur. Du kan styre varmluften helt nøyaktig ved hjelp av dyser som kan settes på (se tilbehørsiden i omslaget).
Vær forsiktig når de varme dysene skal byttes ut! Hvis du bruker varmluftpistolen stående, må du påse at den står sikkert og stødig på et rent underlag. Når apparatet slås på, senkes spenningen for en kort periode. Ved dårlige strømnettforhold kan dette påvirke andre apparater. Er nettimpedansen under 0,35 Ohm, vil det ikke oppstå forstyrrelser.

1. Igangsetting
Apparatet slås av og på med PÅ/AV-tasten 7 på baksiden av håndtaket. Justeringshjul 8 regulerer temperaturen.

2. Temperaturinnstilling
Temperaturen kan innstilles innenfor et område på 50 – 620 °C ved hjelp av justeringshjul. Aktuell temperatur måles ved utgangen av luftrøret. Justeringshjul 8 fungerer for å kontrollere temperaturen og kan stilles inn på 9 ulike temperaturnivåer..

Ønsker du å stille inn temperaturen på nytt, kan du bevege justeringshjul. På denne måten øker eller reduserer du verdien. Når varmluftpistolen blir slått av, lagres den temperaturverdien som ble innstilt sist.

5. Vedlikehold

Svevestøvfilter

Et svevestøvfilter er vedlagt HM 2600 E A. For montering: løsne luftinntaket og legg inn et filter. For rengjøring (med trykkluft): løsne skruene (a), ta av dekslet og ta ut filteret.

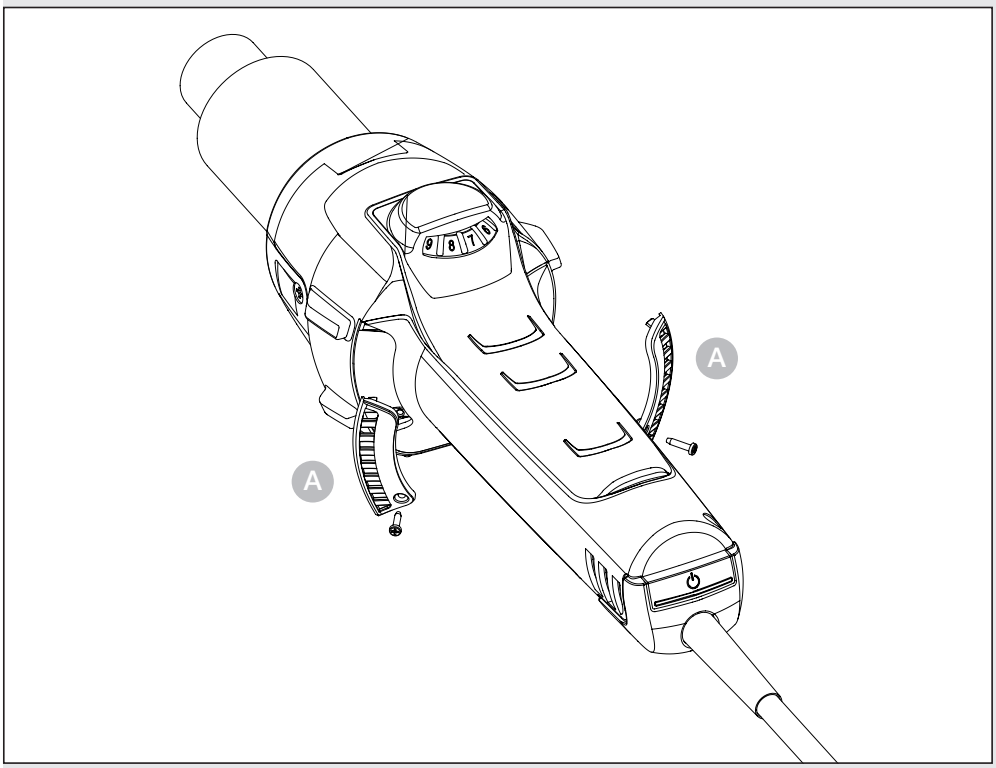

NO

6. Reparasjon

Skifte av ledning

Er strømledningen skadet, kan den lett skiftes ut uten at du behøver å åpne huset:

6.1

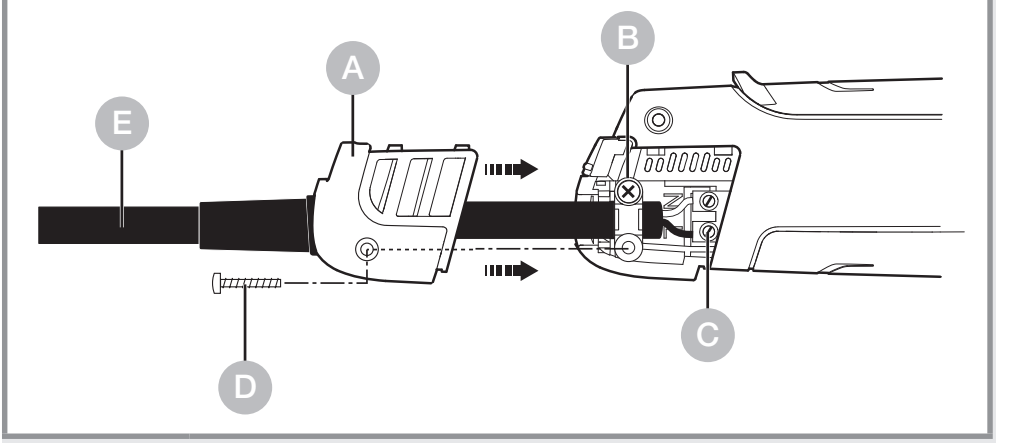

Viktig! Påse at apparatet er uten strøm.

1. Løsne skruen D og trekk av dekslet A.

2. Løsne strekkavlastningen B.

3. Løsne nettklemmen C.

4. Trekk ut ledningen E.

5. Legg inn ny ledning og fest den i omvendt rekkefølge (1. skru fast nettklemmene osv.) igjen.

Bytte av varmeelementet

Varmeelementet til HM 2600 E er påmontert og kan byttes ut med få håndgrep.

6.2

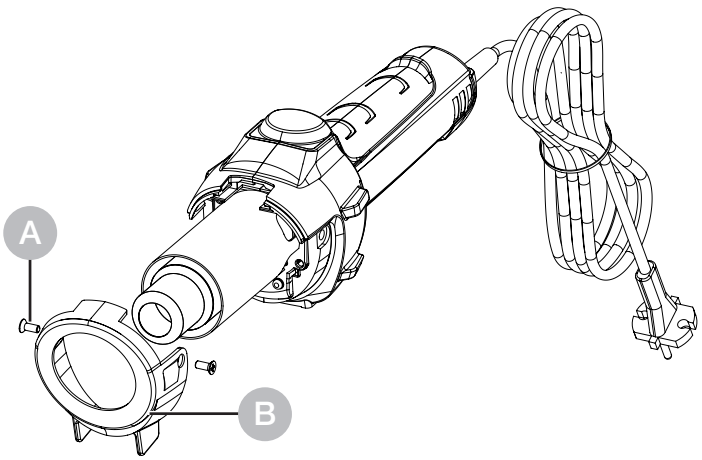

NO

1. **Viktig!** Påse at apparatet er uten strøm.
2. Løsne skruen fra beskyttelsesrøret A.
3. Ta av beskyttelsesrøret B.

6.3

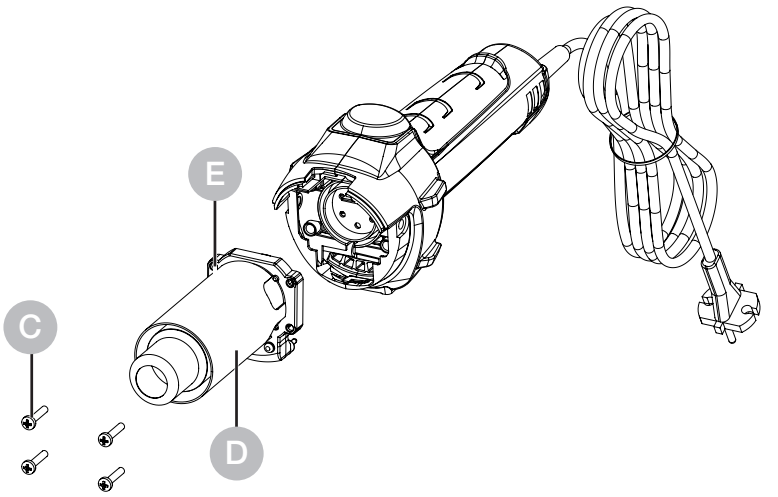

4. Løsne de fire skruene på enden av luftrøret C.
5. Trekk ut varmeelementet og skift det ut med et nytt varmeelement D.
6. Skru på varmeelementet igjen E.
7. Skru beskyttelsesrøret på B.

Ytterligere funksjoner

Beskyttelse mot gjenstart

Beskyttelsen mot gjenstart forhindrer utilsiktet igangsetting av varmluftpistolen etter at strømtilførselen har vært brutt. Først ved nytt trykk på PÅ/AV-tasten 7 er varmluftpistolen klar til drift igjen.

7. Bruksområder

Nedenfor vises enkelte bruksområder for varmluftpistolen fra STEINEL.

7.1

NO

- Sveising av bitumen.
- Sveising av folier og presenninger.
- Sveising av PVC-gulvbelegg og linoleum.

– Bearbeiding av alle termoplastiske harde materialer innen kunststoff- og beholderkonstruksjon.
– Deformere termoplastiske kunststoffer.
– Tørke fuktige overflater.
– Aktivere og løsne lim og smeltelim.
– Alle former for tørke- og oppvarmingsprosesser.

Hjelp til valg av riktig sveisetråd ved sveising av plast

Materiale / Brukstyper / Kjennetegn

– **Hard PVC** / Rør, beslag, plater, elementprofiler, tekniske formdeler, 300 °C sveisetemperatur / Forkuller i flamme, stikkende lukt; skrapende lyd
– **Hard PVC** (HDPE) polyetylen / Baljer, kurver, kanner, isoleringsmateriale, rør, 300 °C sveisetemperatur / Klar, gul flamme, dråpen brenner videre, lukter som utblåst stearinlys; skrapende lyd
– **PP** polypropylen / HT-avløpsrør, plastseter, emballasje, bildeler, 250 °C sveisetemperatur / Klar flamme med blå kjerne, dråpenbrenner videre, stikkende lukt; skrapende lyd
– **ABS** / Bildeler, apparathus, kofferter, 350 °C sveisetemperatur / Svart røyk i flak, søtlig lukt, skrapende lyd

8. Avfallsbehandling

Elektriske apparater, tilbehør og emballasje skal resirkuleres på en miljøvennlig måte.

Ikke kast elektriske apparater i husholdningsavfallet.

Gjelder kun EU-land:
I henhold til gjeldende europeiske retningslinjer for elektrisk og elektronisk avfall og gjennomføringen av det i nasjonal lovgivning, skal elektrisk utstyr som ikke lenger kan brukes, samles inn separat og resirkuleres på en miljøvennlig måte.

9. Samsvarserklæring

STEINEL Tools GmbH erklærer herved at varmluftsviften HM 2600 E er i samsvar med direktiv 2006/42/EF.
Den fullstendige teksten til EU-samsvarserklæringen er tilgjengelig på følgende internettadresse:
www.steinel.de

10. Produsentgaranti

Produsentgaranti fra STEINEL Tools GmbH,
Dieselstraße 80-84, 33442 Herzebrock-Clarholz
Alle STEINEL-produkter oppfyller de høyeste kvalitetskrav. Av denne grunn gir vi som produsent deg som førstegangskjøper av det nyproduserte STEINEL-produktet gjerne en garanti i henhold til følgende betingelser: Garantien omfatter frihet fra mangler som beviselig skyldes material- eller produksjonsfeil og som meldes til oss umiddelbart etter at de er oppdaget og innenfor garantiperioden. Garantien gjelder kun for STEINEL Professional-produkter som er kjøpt og brukes i Norge. Hvis du selger eller gir bort produktet, overføres ikke garantien til den nye eieren.

Garantitjenesten vår for forbrukere

Følgende regler gjelder for forbrukere. En forbruker er enhver fysisk person som ved kjøpet ikke handler i utøvelsen av sin kommersielle eller selvstendige yrkesvirksomhet. Vi har valget mellom å yte garantitjenesten gjennom gratis reparasjon eller gratis utskifting (eventuelt med en likeverdig eller høyereverdig etterfølgermodell).

Garantiperioden for ditt kjøpte STEINEL Professional-produkt er **1 år** fra kjøpsdatoen for produktet.

Komponenter som er reparert eller erstattet av oss, dekkes av denne garantien for den gjenværende garantiperioden.

Vi dekker transportkostnadene, men ikke transportrisikoen ved retur.

Våre garantitjenester for entreprenører

Følgende regler gjelder for entreprenører. En entreprenør er en fysisk eller juridisk person eller et selskap med rettslig handleevne som ved kjøpet handler i utøvelsen av sin kommersielle eller selvstendige yrkesvirksomhet. Vi kan velge om vi vil yte garantitjenesten ved å utbedre manglene gratis, bytte ut produktet gratis (eventuelt med et tilsvarende eller høyereverdig etterfølgende modell) eller utstede en kredittnota. Garantiperioden for ditt kjøpte STEINEL Professional-produkt er **1 år** fra kjøpsdatoen for produktet.

Komponenter som er reparert eller erstattet av oss, dekkes av denne garantien for den gjenværende garantiperioden.

I forbindelse med garantien dekker vi ikke utgiftene dine for etterfølgende oppfyllelse og ikke utgiftene dine for demontering av det mangelfulle produktet og montering av et erstatningsprodukt.

Lovfestede mangelsrettigheter, kostnadsfrihet

Tjenestene beskrevet her gjelder i tillegg til lovfestede garantikrav – inkludert spesielle beskyttelsesbestemmelser for forbrukere – og begrenser eller erstatter ikke disse. Det er kostnadsfritt å gjøre gjeldende dine lovfestede rettigheter ved mangler.

Unntak fra garantien

Denne garantien gjelder uttrykkelig ikke:

- ved slitasje på produktdeler som skyldes bruk eller annen naturlig slitasje, eller ved mangler på STEINEL Professional-produktet som skyldes slitasje som følge av bruk eller annen naturlig slitasje,
- ved ikke-bestemt eller feil bruk av produktet eller manglende overholdelse av bruksanvisningen,
- hvis tilbygg, ombygginger eller andre modifikasjoner av produktet er utført uten tillatelse, eller hvis mangler skyldes bruk av tilbehør, tilleggsdeler eller reservedeler som ikke er originale STEINEL-deler,
- ved manglende vedlikehold og pleie av produktene i henhold til bruksanvisningen,
- ved montering og installasjon som ikke er utført i henhold til STEINELs monterings- og installasjonsanvisninger,
- ved transportskader eller tap.

Gjeldende tysk lov

Tysk lov gjelder, med unntak av FN-konvensjonen om kontrakter om internasjonal kjøp av varer (CISG).
For forbrukere forblir obligatoriske forbrukerbeskyttelsesbestemmelser i det landet hvor du har din vanlige bosted, uberørt.

Gjeldende krav

Hvis du ønsker å gjøre krav på garantien, vennligst bruk vårt online garantiformular på www.steinel-tools.de/garantie. Fyll ut skjemaet fullstendig og last opp det originale kjøpsbeviset, som må inneholde kjøpsdato og produktbetegnelse. Vi anbefaler derfor at du oppbevarer kjøpsbeviset nøye frem til garantiperioden utløper. Etter at vi har bedt deg om det via e-post, sender du produktet til forhandleren eller til adressen til servicesenteret som er angitt i e-posten.
Hvis du har spørsmål om garantivilkårene, kan du ringe oss på +49 5245 448 188 eller sende oss en e-post til service@steinel.de.
Vi hjelper deg gjerne!

1 ÅRS PRODUSENT GARANTI

NO

11. Tekniske data

– Spenning:	*220 – 230 V, 50/60 Hz*
– Effekt:	*2.300 W*
– Temperatur:	*50 – 620 °C, justerbar i 9 nivåer*
– Luftstrøm:	*230 – 510 l/ min, justerbar i 9 nivåer*
– Lufttrykk:	*3.000 Pa*
– Ø utblåsningsrør:	*30 mm, bruk av Professional-dyser*
– Levetid motor:	*Ca. 10.000 t*
– Levetid varmeelement:	*Ca. 800 t*
– Restvarmevisning:	*Nei*
– Nettledning:	*H07 RN-F 2X1 3,0 M*
– Kapslingsklasse:	*II*
– Termosikring:	Ja
– Emisjonslydtrykknivå:	*≤ 70 dB (A)*
– Samlet vibrasjonsverdi:	*≤ 2,5 m/s² I K = 0,08 m/s²*
– Vekt uten nettledning:	*0,84 kg*

Περιεχόμενα

1.	Σχετικά με αυτό το έγγραφο	202
2.	Γενικές υποδείξεις ασφάλειας	202
3.	Στοιχεία συσκευής	206
4.	Θέση σε λειτουργία	208
5.	Συντήρηση	209
6.	Επισκευή	210
7.	Εφαρμογές	213
8.	Απόσυρση	215
9.	Δήλωση συμμόρφωσης	215
10.	Εγγύηση κατασκευαστή	215
11.	Τεχνικά δεδομένα	219

1. Σχετικά με αυτό το έγγραφο

– Κατοχυρωμένη τεχνογνωσία. Ανατύπωση, ακόμα και αποσπασματικά, μόνο κατόπιν δικής μας έγκρισης.
– Με επιφύλαξη τροποποιήσεων, οι οποίες εξυπηρετούν στην τεχνολογική πρόοδο.

Προειδοποίηση ενώπιον κινδύνων!

Προειδοποίηση για κινδύνους λόγω περιβαλλοντικών επιδράσεων!

Προειδοποίηση για τοξικά αέρια και κίνδυνο ανάφλεξης!

Προειδοποίηση ενώπιον κινδύνου λόγω ρεύματος!

2. Γενικές υποδείξεις ασφάλειας

Κίνδυνος λόγω μη τήρησης των οδηγιών χρήσης!

Οι παρούσες οδηγίες περιέχουν σημαντικές πληροφορίες για τον ασφαλή χειρισμό της συσκευής. Επισημαίνεται ιδιαίτερα η προσοχή σε δυνητικούς κινδύνους. Η μη τήρηση μπορεί να προκαλέσει θάνατο ή σοβαρούς τραυματισμούς.

- Διαβάζετε προσεκτικά τις οδηγίες.
- Ακολουθείτε τις υποδείξεις ασφαλείας.
- Φυλάσσετε σε προσβάσιμο μέρος.

Κατά τη χρήση ηλεκτρικών εργαλείων, πρέπει να τηρούνται τα ακόλουθα βασικά μέτρα ασφαλείας για την προστασία από ηλεκτροπληξία, κίνδυνο τραυματισμού και πυρκαγιά.

Εάν η συσκευή δεν χειριστεί με προσοχή, μπορεί να προκληθεί πυρκαγιά ή να τραυματιστούν άτομα. Ελέγξτε τη συσκευή για τυχόν ζημιές (καλώδιο σύνδεσης στο δίκτυο, περίβλημα κ.λπ.) πριν από τη θέση σε λειτουργία και μη θέτετε σε λειτουργία τη συσκευή εάν έχει υποστεί ζημιές. Μην χρησιμοποιείτε τη συσκευή χωρίς επίβλεψη. Τα παιδιά πρέπει να επιβλέπονται για να διασφαλίζεται ότι δεν παίζουν με τη συσκευή.

Αρχική θέση σε λειτουργία

Κατά την πρώτη χρήση ενδέχεται να εκπέμπεται λίγος καπνός. Ο καπνός προκαλείται από συνδετικούς παράγοντες που απελευθερώνονται από το μονωτικό φύλλο της θερμάστρας λόγω της θερμότητας κατά την πρώτη χρήση. Η συσκευή θα πρέπει να τοποθετείται στη βάση της για να διασφαλίζεται η γρήγορη διαφυγή του καπνού. Ο χώρος εργασίας πρέπει να αερίζεται καλά κατά την πρώτη χρήση. Ο εκπεμπόμενος καπνός δεν είναι επιβλαβής!

GR

Κίνδυνος λόγω περιβαλλοντικών επιδράσεων!

- Μην εκθέτετε τα ηλεκτρικά εργαλεία στη βροχή. Μην χρησιμοποιείτε τα ηλεκτρικά εργαλεία όταν είναι υγρά ή σε υγρό ή βρεγμένο περιβάλλον.
- Να είστε προσεκτικοί όταν χρησιμοποιείτε τις συσκευές κοντά σε εύφλεκτα υλικά.
- Μην στοχεύετε στο ίδιο σημείο για μεγάλα χρονικά διαστήματα.
- Μην το χρησιμοποιείτε παρουσία εκρηκτικής ατμόσφαιρας.
- Η θερμότητα μπορεί να μεταφερθεί σε εύφλεκτα υλικά που είναι καλυμμένα.

Κίνδυνος ηλεκτροπληξίας!

- Αποφύγετε την επαφή του σώματος με γειωμένα μέρη, π.χ. σωλήνες, θερμαντικά σώματα, κουζίνες, ψυγεία.

- Μην αφήνετε τη συσκευή χωρίς επίβλεψη ενώ βρίσκεται σε λειτουργία.

Αποθηκεύστε τα εργαλεία σας με ασφάλεια.

- Μετά τη χρήση, τοποθετήστε τη συσκευή σε μια όρθια επιφάνεια και αφήστε την να κρυώσει πριν τη συσκευάσετε.
- Τα αχρησιμοποίητα εργαλεία πρέπει να φυλάσσονται σε στεγνό, κλειδωμένο δωμάτιο μακριά από παιδιά.
- Αυτή η συσκευή μπορεί να χρησιμοποιηθεί από παιδιά ηλικίας από 8 ετών και άνω και από άτομα με μειωμένες σωματικές, αισθητηριακές ή διανοητικές ικανότητες ή έλλειψη εμπειρίας και γνώσεων, εφόσον έχουν λάβει επίβλεψη ή οδηγίες σχετικά με τη χρήση της συσκευής με ασφαλή τρόπο και κατανοούν τους σχετικούς κινδύνους.
- Τα παιδιά δεν πρέπει να παίζουν με τη συσκευή.
- Ο καθαρισμός και η συντήρηση από τον χρήστη δεν πρέπει να γίνεται από παιδιά χωρίς επίβλεψη.

Μην υπερφορτώνετε τα εργαλεία σας!

- Εργάζεστε καλύτερα και με μεγαλύτερη ασφάλεια στο καθορισμένο εύρος επιδόσεων.
- Μην μεταφέρετε το εργαλείο από το καλώδιο και μην το χρησιμοποιείτε για να βγάλετε το φις από την πρίζα.
- Προστατέψτε το καλώδιο από τη θερμότητα, το λάδι και τις αιχμηρές άκρες.

Προσέξτε τα τοξικά αέρια και τον κίνδυνο ανάφλεξης!

- Για τη δική σας ασφάλεια, χρησιμοποιείτε μόνο τα εξαρτήματα και τα παρελκόμενα που καθορίζονται στις οδηγίες χρήσης ή που συνιστώνται ή καθορίζονται από τον κατασκευαστή του εργαλείου.
- Η χρήση εργαλείων ή εξαρτημάτων διαφορετικών από αυτά που συνιστώνται στις οδηγίες λειτουργίας ή στον κατάλογο μπορεί να αποτελέσει κίνδυνο τραυματισμού σας.

Επισκευές μόνο από εξειδικευμένο ηλεκτρολόγο

- Αυτό το ηλεκτρικό εργαλείο συμμορφώνεται με τους σχετικούς κανονισμούς ασφαλείας.
- Οι επισκευές επιτρέπεται να εκτελούνται μόνο από εξειδικευμένο ηλεκτρολόγο, διαφορετικά μπορεί να προκληθούν ατυχήματα στον χειριστή.

GR

3. Στοιχεία συσκευής

3.1

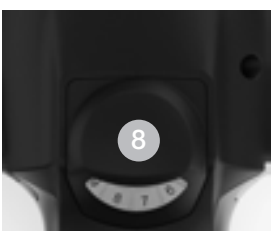

1 Ανοξείδωτος σωλήνας εξόδου αέρα
2 Αφαιρέσιμος Μεταλλικός σωλήνας προστασίας
3 Στόμιο εισαγωγής αέρα (με φίλτρο λεπτής σκόνης)
4 Απαλό περίβλημα για αντιολισθητική στήριξη
5 Πλαστικός προστατευτικός σωλήνας
6 Ανθεκτικό καλώδιο
7 Πλήκτρο ΕΝΤΟΣ/ΕΚΤΟΣ
8 Τροχός ρύθμισης (Έλεγχος θερμοκρασίας)
9 Εργονομική μαλακή λαβή
10 Καλώδιο με δυνατότητα αλλαγής

Αξεσουάρ

1 Στρογγυλό ακροφύσιο 5 mm
2 Στρογγυλό ακροφύσιο 10 mm
3 Στρογγυλό ακροφύσιο 5 mm, επεκτ.
4 Πεπλατυσμένο ακροφύσιο 20 x 2 mm
Πεπλατυσμένο ακροφύσιο 20 x 2 mm, ίσιο
5 Πεπλατυσμένο ακροφύσιο 40 x 2 mm
6 Πεπλατυσμένο ακροφύσιο 30 x 2 mm
7 Πεπλατυσμένο ακροφύσιο 40 x 2 mm, διάτρητο
8 Πεπλατυσμένο ακροφύσιο 60 x 2 mm για άσφαλτο
9 Κύλινδρος πίεσης 50 mm
10 Κύλινδρος πίεσης 40 mm
11 Κύλινδρος πίεσης 35 mm
12 Κύλινδρος πίεσης 28 mm
13 Ψαλίδι
14 Ειδική σπάτουλα
15 Πέδιλο συγκόλλησης
16 Πέδιλο ταχείας συγκόλλησης 3 mm
17 Πέδιλο ταχείας συγκόλλησης 4 mm
18 Πέδιλο ταχείας συγκόλλησης 5 mm
19 Πέδιλο ταχείας συγκόλλησης 3 mm, με στενό στόμιο εξόδου αέρα
20 Πέδιλο ταχείας συγκόλλησης 4 mm, με στενό στόμιο εξόδου αέρα
21 Πέδιλο ταχείας συγκόλλησης 5 mm, με στενό στόμιο εξόδου αέρα
22 Ανακλαστικό ακροφύσιο συγκόλλησης
23 Ανακλαστικό ακροφύσιο 20 mm
24 Ανακλαστικό ακροφύσιο 35 mm
25 Ανακλαστικό ακροφύσιο τύπου κόσκινου 35 x 20 mm
26 Ανακλαστικό ακροφύσιο τύπου κόσκινου 50 x 35 mm
27 Ανακλαστικό ακροφύσιο τύπου κελύφους

Για την ασφάλειά σας:
- Η συσκευή διαθέτει θερμοπροστασία.
- Η θερμοασφάλεια απενεργοποιεί τελείως τη συσκευή σε περίπτωση υπερφόρτωσης.

4. Θέση σε λειτουργία

Παρακαλούμε προσέχετε: Η απόσταση προς το αντικείμενο επεξεργασίας εξαρτάται από το υλικό και τον προβλεπόμενο τρόπο επεξεργασίας. Να κάνετε πάντα δοκιμή σχετικά με ποσότητα αέρα και θερμοκρασία!
Με τα εμβυσματώσιμα ακροφύσια που είναι διαθέσιμα ως εξαρτήματα (βλέπε σελίδα εξαρτημάτων στο πτυσσόμενο φύλλο) η ρύθμιση του αέρα μπορεί να γίνεται με ακρίβεια σε σημείο ή σε επιφάνεια. **Προσοχή κατά την αντικατάσταση καυτών ακροφυσίων!** Όταν χρησιμοποιείτε το φυσητήρα θερμού αέρα ως συσκευή σε σταθερό σημείο, προσέχετε ώστε να υπάρχει ασφαλής και αντιολισθητική στήριξη και καθαρή επιφάνεια έδρασης.

1. Θέση σε λειτουργία
Η συσκευή ενεργοποιείται και απενεργοποιείται με το διακόπτη ΕΝΤΟΣ/ΕΚΤΟΣ 7 στην πίσω πλευρά της χειρολαβής. Το Τροχός ρύθμισης 8 χρησιμοποιείται για τη ρύθμιση της θερμοκρασίας.

2. Ρύθμιση θερμοκρασίας
Η θερμοκρασία μπορεί να ρυθμιστεί εντός των ορίων 50 – 620 °C μέσω του Τροχός ρύθμισης στο πεδίο χειρισμού. Η πραγματική θερμοκρασία μετράται στην έξοδο του σωλήνα εκροής. Το Τροχός ρύθμισης 8 εξυπηρετεί ως πλήκτρο εισαγωγής για τον έλεγχο της θερμοκρασίας και μπορεί να ρυθμιστεί σε 9 διαφορετικά επίπεδα θερμοκρασίας.

Εάν θέλετε να προβείτε σε νέα ρύθμιση της θερμοκρασίας, κινείτε απλώς πάλι το Τροχός ρύθμισης, για να αυξήσετε ή να μειώσετε την τιμή. Μετά την απενεργοποίηση της συσκευής θερμού αέρα, διατηρείται η τελευταία ρυθμισμένη τιμή.

5. Συντήρηση

Φίλτρο λεπτής σκόνης

Η συσκευή HM 2600 E εμπεριέχει φίλτρο λεπτής σκόνης A. Για τη συναρμολόγηση λύνετε στόμιο εισαγωγής αέρα και τοποθετείτε φίλτρο. Για καθάρισμα (με πεπιεσμένο αέρα) λύνετε τις βίδες (a), αφαιρείτε το καπάκι, και βγάζετε το φίλτρο.

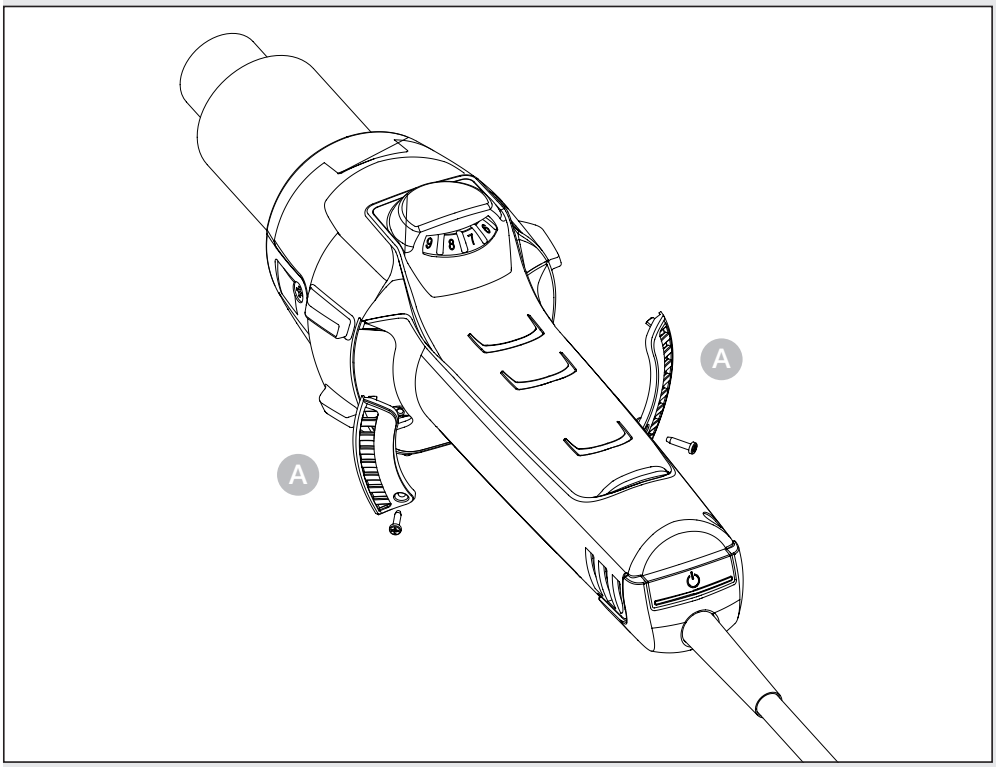

GR

6. Επισκευή

Αντικατάσταση καλωδίου

Σε περίπτωση που το καλώδιο ρεύματος παρουσιάζει βλάβη, μπορεί να αντικατασταθεί εύκολα χωρίς να ανοίξει το πλαίσιο.

6.1

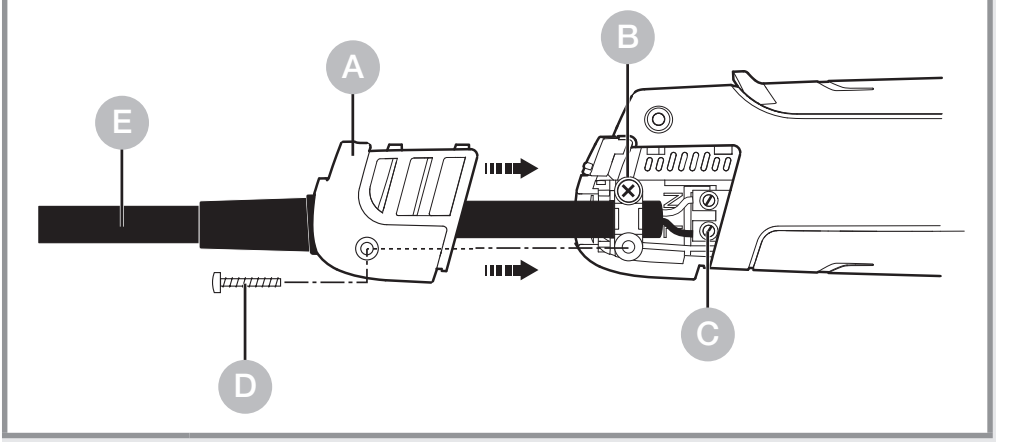

Προσοχή! Αποσυνδέστε τη συσκευή από το ηλεκτρικό δίκτυο.

1. Λύνετε βίδα D και αφαιρείτε καπάκι A.
2. Λύνετε στοιχείο αντοχής B.
3. Λύνετε ακροδέκτες δικτύου C.
4. Βγάζετε καλώδιο E.
5.Τοποθετείτε νέο καλώδιο και στερεώνετε πάλι σε αντίστροφη ακολουθία (1. βιδώνετε ακροδέκτες δικτύου κ.λπ.).

Αντικατάσταση θερμαντικού

Η θέρμανση του HM 2600 E είναι εμβυσματώσιμη και μπορεί να αντικατασταθεί με λίγες μόνο κινήσεις.

6.2

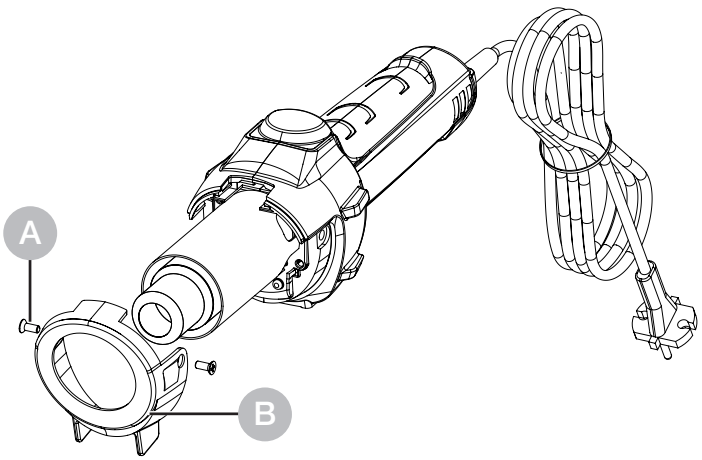

GR

1. Προσοχή! Αποσυνδέετε τη συσκευή από το ηλεκτρικό δίκτυο.
2. Λύνετε βίδες από σωλήνα προστασίας A.
3. Απομακρύνετε σωλήνα προστασίας B.

6.3

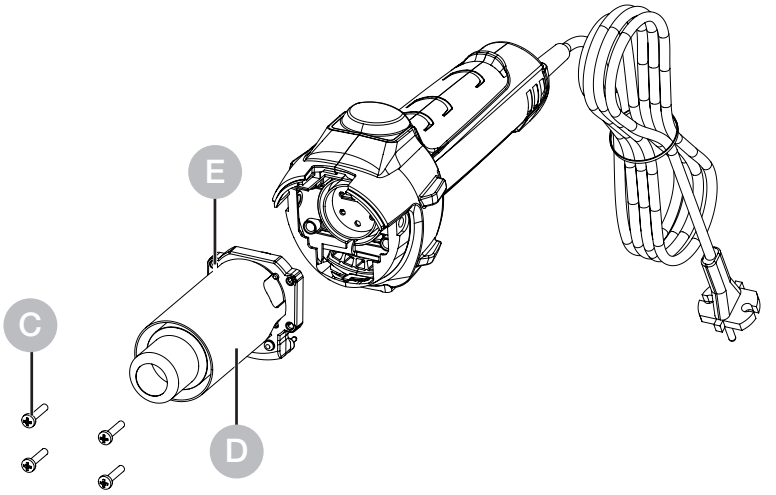

4. Λύνετε τις 4 βίδες στην άκρη του σωλήνα εξόδου αέρα C.
5. Τραβάτε και αφαιρείτε τη θέρμανση και την αντικαταστείτε με νέα θέρμανση D.
6. Επαναβιδώνετε σφιχτά τη θέρμανση E.
7. Επαναβιδώνετε σφιχτά το σωλήνα προστασίας B.

Περαιτέρω λειτουργίες

Προστασία επανεκκίνησης

Η προστασία επανεκκίνησης εμποδίζει την αθέλητη εκκίνηση της συσκευής θερμού αέρα μετά από διακοπή ρεύματος. Μόνο μετά από νέα ενεργοποίηση με το διακόπτη ΕΝΤΟΣ/ΕΚΤΟΣ 7 η συσκευή θερμού αέρα είναι πάλι σε ετοιμότητα λειτουργίας.

7. Εφαρμογές

Κατωτέρω σας αναφέρουμε μερικές εφαρμογές για φυσητήρες θερμού αέρα της STEINEL.

7.1

GR

- Συγκόλληση ασφάλτου..
- Συγκόλληση πλαστικών μεμβρανών και τεντών.
- Συγκόλληση δαπέδων PVC και λινοτάπητα.

– Επεξεργασία θερμοπλαστικών σκληρών υλικών στις κατασκευές πλαστικών και δοχείων.
– Διαμόρφωση θερμοπλαστικών συνθετικών υλικών.
– Στέγνωμα υγρών επιφανειών.
– Ενεργοποίηση και αποσυγκόλληση κολλητικών ουσιών και κολλών τήξης.
– Διαδικασίες στεγνώματος και προθέρμανσης όλων των ειδών.

Βοήθημα επιλογής σωστού σύρματος συγκόλλησης για συνθετικά υλικά
Υλικό / Είδη εφαρμογής / Αναγνωριστικά στοιχεία

– **Σκληρό PVC** / Σωλήνες, σύνδεσμοι, πλάκες, δομικά προφίλ, τεχνικά χυτευτά εξαρτήματα 300 °C θερμοκρασία συγκόλλησης / Απανθράκωση στη φλόγα, διαπεραστική οσμή, κροτάλισμα
– **Σκληρό PE** (HDPE) Πολυαιθυλένιο / Λεκάνες, καλάθια, κάνιστρα, υλικά μόνωσης, σωλήνες 300 °C θερμοκρασία συγκόλλησης / Κίτρινη ανοιχτή φλόγα, σταγόνες συνεχίζουν να καίγοντα, οσμή σβημένου κεριού, κροτάλισμα
– **PP** Πολυπροπυλένιο / Σωλήνες αποχέτευσης, λεκάνες καθίσματος, συσκευασίες, ανταλλακτικά οχημάτων 250 °C θερμοκρασία συγκόλλησης / Ανοιχτή φλόγα με μπλε πυρήνα, ΄σταγόνες συνεχίζουν να καίγοντα, διαπεραστική οσμή, κροτάλισμα
– **ABS** / Ανταλλακτικά οχημάτων, πλαίσια συσκευών, βαλίτσες 350 °C θερμοκρασία συγκόλλησης / Μαύρος, κροκυδωτός καπνός, γλυκιά οσμή, κροτάλισμα

8. Απόσυρση

Ηλεκτρικές συσκευές, εξαρτήματα και συσκευασίες πρέπει να ανακυκλώνονται με τρόπο φιλικό προς το περιβάλλον.

Δεν επιτρέπεται να πετάτε ηλεκτρικές συσκευές στα οικιακά απορρίμματα!

Μόνο για χώρες ΕΕ:
Σύμφωνα με την ισχύουσα Ευρωπαϊκή Οδηγία σχετικά με άχρηστες ηλεκτρικές και ηλεκτρονικές συσκευές και την εφαρμογή της σε εθνικό δίκαιο πρέπει οι άχρηστες πλέον ηλεκτρικές συσκευές να αποσύρονται ξεχωριστά και να οδηγούνται σε ανακύκλωση φιλική προς το περιβάλλον.

GR

9. Δήλωση συμμόρφωσης

Η STEINEL Tools GmbH δηλώνει ότι ο ανεμιστήρας θερμού αέρα HM 2600 E συμμορφώνεται με την οδηγία 2006/42/ΕΚ. Το πλήρες κείμενο της δήλωσης συμμόρφωσης ΕΕ είναι διαθέσιμο στην ακόλουθη διεύθυνση στο Διαδίκτυο:
www.steinel.de

10. Εγγύηση κατασκευαστή

Εγγύηση κατασκευαστή της STEINEL Tools GmbH, Dieselstraße 80-84, 33442 Herzebrock-Clarholz
Όλα τα προϊόντα STEINEL πληρούν τις υψηλότερες απαιτήσεις ποιότητας. Για το λόγο αυτό, ως κατασκευαστής, παρέχουμε σε εσάς, ως αρχικό αγοραστή του νέου προϊόντος STEINEL, εγγύηση σύμφωνα με τους ακόλουθους όρους: Η εγγύηση καλύπτει την απουσία ελαττωμάτων που αποδεδειγμένα οφείλονται σε υλικό ή κατασκευαστικό σφάλμα και τα οποία μας αναφέρονται αμέσως μετά την διαπίστωσή τους και εντός της περιόδου

εγγύησης. Η εγγύηση ισχύει μόνο για προϊόντα STEINEL Professional που αγοράστηκαν και χρησιμοποιούνται στην Ελλάδα. Σε περίπτωση πώλησης ή μεταβίβασης του προϊόντος, η εγγύηση δεν μεταβιβάζεται στον επόμενο ιδιοκτήτη.

Οι εγγυήσεις μας για τους καταναλωτές

Οι παρακάτω ρυθμίσεις ισχύουν για τους καταναλωτές. Καταναλωτής είναι κάθε φυσικό πρόσωπο που κατά τη σύναψη της αγοράς δεν ενεργεί στο πλαίσιο της εμπορικής ή της αυτοαπασχολούμενης επαγγελματικής του δραστηριότητας. Έχουμε τη δυνατότητα να επιλέξουμε αν θα παρέχουμε την εγγύηση μέσω δωρεάν επισκευής ή δωρεάν αντικατάστασης (ενδεχομένως με ένα ίδιο ή ανώτερης αξίας μοντέλο).

Η περίοδος εγγύησης για το προϊόν STEINEL Professional που αγοράσατε είναι **1 έτος** από την ημερομηνία αγοράς του προϊόντος. Τα εξαρτήματα που επισκευάσαμε ή αντικαταστήσαμε καλύπτονται από την παρούσα εγγύηση για το υπόλοιπο διάστημα της εγγύησης. Αναλαμβάνουμε τα έξοδα μεταφοράς, αλλά όχι τους κινδύνους μεταφοράς της επιστροφής.

Οι εγγυήσεις μας για επιχειρηματίες

Οι παρακάτω ρυθμίσεις ισχύουν για επιχειρηματίες. Επιχειρηματίας είναι ένα φυσικό ή νομικό πρόσωπο ή μια νομικά ικανή εταιρία, η οποία κατά τη σύναψη της αγοράς ενεργεί στο πλαίσιο της εμπορικής ή αυτοαπασχολούμενης επαγγελματικής της δραστηριότητας. Έχουμε τη δυνατότητα να επιλέξουμε αν θα παρέχουμε την εγγύηση με δωρεάν επιδιόρθωση των ελαττωμάτων, δωρεάν αντικατάσταση (ενδεχομένως με ένα ίδιο ή ανώτερης αξίας μοντέλο) ή έκδοση πιστωτικού σημειώματος. Η περίοδος εγγύησης για το προϊόν STEINEL Professional που αγοράσατε είναι **1 έτος** από την ημερομηνία αγοράς του προϊόντος.

Τα εξαρτήματα που επισκευάσαμε ή αντικαταστήσαμε καλύπτονται από την παρούσα εγγύηση για το υπόλοιπο διάστημα της εγγύησης. Στο πλαίσιο της εγγύησης, δεν αναλαμβάνουμε τα έξοδα που απαιτούνται για την εκπλήρωση των υποχρεώσεων μας,

ούτε τα έξοδα για την αφαίρεση του ελαττωματικού προϊόντος και την εγκατάσταση ενός προϊόντος αντικατάστασης.

Νόμιμα δικαιώματα για ελαττώματα, δωρεάν παροχή

Οι υπηρεσίες που περιγράφονται εδώ ισχύουν επιπλέον των νόμιμων δικαιωμάτων εγγύησης – συμπεριλαμβανομένων των ειδικών διατάξεων προστασίας των καταναλωτών – και δεν τα περιορίζουν ούτε τα αντικαθιστούν. Η άσκηση των νόμιμων δικαιωμάτων σας σε περίπτωση ελαττωμάτων είναι δωρεάν.

Εξαιρέσεις από την εγγύηση

Η παρούσα εγγύηση αποκλείεται ρητά:

- σε περίπτωση φυσιολογικής φθοράς εξαρτημάτων του προϊόντος λόγω χρήσης ή άλλων αιτιών, ή σε περίπτωση ελαττωμάτων στο προϊόν STEINEL Professional που οφείλονται σε φυσιολογική φθορά λόγω χρήσης ή άλλων αιτιών,
- σε περίπτωση μη προβλεπόμενης ή ακατάλληλης χρήσης του προϊόντος ή μη τήρησης των οδηγιών χρήσης,
- εάν έχουν πραγματοποιηθεί αυθαίρετα προσθήκες, μετατροπές ή άλλες τροποποιήσεις στο προϊόν ή εάν τα ελαττώματα οφείλονται στη χρήση εξαρτημάτων, συμπληρωματικών ή ανταλλακτικών που δεν είναι γνήσια εξαρτήματα της STEINEL,
- εάν η συντήρηση και η φροντίδα των προϊόντων δεν έχουν πραγματοποιηθεί σύμφωνα με τις οδηγίες χρήσης,
- εάν η συναρμολόγηση και η εγκατάσταση δεν έχουν πραγματοποιηθεί σύμφωνα με τις οδηγίες συναρμολόγησης και εγκατάστασης της STEINEL,
- σε περίπτωση ζημιών ή απωλειών κατά τη μεταφορά.

Ισχύς του γερμανικού δικαίου

Ισχύει το γερμανικό δίκαιο, με εξαίρεση τη Σύμβαση των Ηνωμένων Εθνών για τις διεθνείς πωλήσεις εμπορευμάτων (CISG). Για τους καταναλωτές, οι υποχρεωτικές διατάξεις περί προστασίας των καταναλωτών του κράτους στο οποίο έχουν τη συνήθη διαμονή τους παραμένουν ανεπηρέαστες.

Επιβολή

Αν επιθυμείτε να υποβάλετε αίτημα εγγύησης, παρακαλούμε να αποστείλετε το προϊόν μαζί με την πρωτότυπη απόδειξη αγοράς, στην οποία πρέπει να αναγράφεται η ημερομηνία αγοράς και η ονομασία του προϊόντος, είτε στον εξουσιοδοτημένο σας μεταπωλητή είτε απευθείας σε εμάς: ΠΑΝΟΣ ΛΥΓΚΩΝΗΣ ΚΑΙ ΥΙΟΙ Ο.Ε. – Αριστοφάνους 8, Αθήνα, Τ.Κ. 105 54.

Για τον λόγο αυτό, σας συνιστούμε να φυλάξετε την απόδειξη αγοράς σας σε ασφαλές μέρος μέχρι τη λήξη της περιόδου εγγύησης. Εάν έχετε οποιαδήποτε απορία σχετικά με τους όρους της εγγύησης, μη διστάσετε να επικοινωνήσετε μαζί μας στα τηλέφωνα 210 3212021 - 210 3218558 ή μέσω email στο info@lygkonis.gr.

Θα χαρούμε να σας εξυπηρετήσουμε.

1 ΕΤΟΣ ΚΑΤΑΣΚΕΥΑΣΤΗ ΕΓΓΥΗΣΗ

11. Τεχνικά δεδομένα

- Σύνδεση δικτύου: *220 – 230 V, 50/60 Hz*
- Ισχύς: *2.300 W*
- Θερμοκρασία: *50 – 620 °C, ρυθμιζόμενο σε 9 επίπεδα*
- Ποσότητα αέρα: *230 – 510 l/ min, ρυθμιζόμενο σε 9 επίπεδα*
- Πίεση αέρα: *3.000 Pa*
- Ø Σωλήνας εξόδου αέρα: *30 mm, χρήση επαγγελματικών ακροφυσίων*
- Διάρκεια ζωής κινητήρα: *Περ. 10.000 Std.*
- Διάρκεια ζωής θέρμανσης: *Περ. 800 Std.*
- Ένδειξη υπόλοιπης θερμότητας: *Όχι*
- Καλώδιο ηλεκτρικής σύνδεσης: *H07 RN-F 2X1 3,0 M*
- Κλάση προστασίας: *II*
- Θερμοασφάλεια: *Ναι*
- Στάθμη εκπομπής θορύβου: *≤ 70 dB (A)*
- Συνολική τιμή δονήσεων: *≤ 2,5 m/s² I K = 0,08 m/s²*
- Βάρος χωρίς καλώδιο: *0,84 kg*

GR

İçerik

1.	Bu doküman hakkında	221
2.	Genel güvenlik uyarıları	221
3.	Cihaz elemanları	224
4.	Devreye alma	226
5.	Bakım	227
6.	Onarım	228
7.	Uygulamalar	231
8.	Tasfiye	233
9.	Uygunluk beyanı	233
10.	Üretici garantisi	233
11.	Teknik özellikler	236

1. Bu doküman hakkında

– Telif hakları korunmaktadır. Kısmen de olsa basılması, ancak onayımız alınarak mümkündür.
– Teknik gelişmelere hizmet eden değişiklikler yapma hakkı saklıdır.

Tehlikelere karşı uyarı!

Çevresel etkilerden kaynaklanan tehlikelere karşı uyarı!

Zehirli gazlara ve tutuşma riskine karşı uyarı!

Elektrikten kaynaklanan tehlikelere karşı uyarı!

TR

2. Genel güvenlik uyarıları

Kullanım kılavuzunun dikkate alınmaması nedeniyle tehlike!

Bu kılavuzda, cihazın emniyetli kullanımı için önemli bilgiler yer almaktadır. Olası tehlikeler özellikle vurgulanmıştır. Dikkate alınmaması halinde, ölüm veya ağır yaralanmalar meydana gelebilir.

- Kılavuzu dikkatli okuyun.
- Güvenlik uyarılarına riayet edin.
- Erişilebilir şekilde saklayın.

Elektrikli aletleri kullanırken, elektrik çarpmasına, yaralanma riskine ve yangına karşı korunmak için aşağıdaki temel güvenlik önlemlerine uyulmalıdır.

Cihaz dikkatli kullanılmazsa yangın çıkabilir veya insanlar yaralanabilir. Devreye almadan önce cihazda herhangi bir hasar (şebeke bağlantı kablosu, muhafaza, vb.) olup olmadığını kontrol edin ve hasar varsa cihazı çalıştırmayın. Cihazı gözetimsiz çalıştırmayın. Çocukların cihazla oynamadıklarından emin olmak için gözetim altında tutulmaları gerekir.

İlk devreye alma

İlk kullanımda bir miktar duman çıkabilir. Duman, ilk kullanım sırasında ısı nedeniyle ısıtıcının yalıtım folyosundan salınan bağlayıcı maddelerden kaynaklanır. Dumanın hızlı bir şekilde dışarı çıkmasını sağlamak için cihaz tabanının üzerine yerleştirilmelidir. İlk kullanım sırasında çalışma alanı iyi havalandırılmalıdır. Yayılan duman zararlı değildir!

Çevresel etkilerden kaynaklanan tehlikelere karşı uyarı!

- Elektrikli aletleri yağmura maruz bırakmayın. Elektrikli aletleri nemliyken veya nemli ya da ıslak bir ortamda kullanmayın.
- Cihazları yanıcı maddelerin yakınında kullanırken dikkatli olun.
- Uzun süre aynı noktaya nişan almayın.
- Patlayıcı bir atmosferin varlığında kullanmayın.
- Isı, üzeri örtülü yanıcı malzemelere iletilebilir.

Elektrikten kaynaklanan tehlikelere karşı uyarı!

- Borular, radyatörler, ocaklar, buzdolapları gibi topraklanmış parçalarla vücut temasından kaçının.
- Cihaz çalışır durumdayken gözetimsiz bırakmayın.

Aletlerinizi güvenli bir şekilde saklayın.

- Kullandıktan sonra cihazı sabit bir yüzeye yerleştirin ve paketlemeden önce soğumasını bekleyin.

- Kullanılmayan aletler çocukların ulaşamayacağı kuru ve kilitli bir odada saklanmalıdır.
- Bu cihaz, 8 yaş ve üzeri çocuklar ve fiziksel, duyusal veya zihinsel yetenekleri azalmış veya deneyim ve bilgi eksikliği olan kişiler tarafından, cihazın güvenli bir şekilde kullanılmasına ilişkin gözetim veya talimat verildiği ve ilgili tehlikeleri anladıkları takdirde kullanılabilir.
- Çocuklar cihaz ile oynamamalıdır.
- Temizlik ve kullanıcı bakımı gözetim altında olmayan çocuklar tarafından yapılmamalıdır.

Aletlerinize aşırı yükleme yapmayın!

- Belirtilen performans aralığında daha iyi ve daha güvenli çalışırsınız.
- Aleti kablosundan tutarak taşımayın ve fişi prizden çıkarmak için kullanmayın.
- Kabloyu ısıdan, yağdan ve keskin kenarlardan koruyun.

Zehirli gazlara ve tutuşma riskine karşı uyarı!

- Kendi güvenliğiniz için sadece kullanım kılavuzunda belirtilen veya alet üreticisi tarafından önerilen veya belirtilen aksesuarları ve ek parçaları kullanın.
- Kullanım kılavuzunda veya katalogda önerilenler dışında alet veya aksesuar kullanılması kişisel yaralanma riskine yol açabilir.

Yalnızca kalifiye bir elektrikçi tarafından yapılan onarımlar

- Bu elektrikli el aleti ilgili güvenlik yönetmeliklerine uygundur.
- Onarımlar sadece kalifiye bir elektrikçi tarafından yapılmalıdır, aksi takdirde operatör için kazalar meydana gelebilir.

3. Cihaz elemanları

3.1

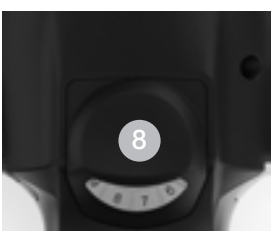

1 Paslanmaz üfleme borusu
2 Yerinden metal koruma borusu
3 Hava girişi (ince toz filtresi dahil)
4 Kaymadan güvenli durması için yumuşak kaplama
5 Plastik koruyucu tüp
6 Dayanıklı kauçuk kablo
7 AÇIK/KAPALI tuşu
8 Ayar çarkı (Sıcaklık ayarı)
9 Ergonomik yumuşak tutuş
10 Değiştirilebilir elektrik kablosu

Aksesuarlar

1 Yuvarlak meme 5 mm
2 Yuvarlak meme 10 mm
3 Yuvarlak meme 5 mm, uzatılmış
4 Açılı yassı meme 20 x 2 mm
Açılı yassı meme 20 x 2 mm, düz
5 Açılı yassı meme 40 x 2 mm
6 Açılı yassı meme 30 x 2 mm
7 Açılı yassı meme 40 x 2 mm, delikli
8 Yassı meme 60 x 2 mm bitümler için
9 Baskı merdanesi 50 mm
10 Baskı merdanesi 40 mm
11 Baskı merdanesi 35 mm
12 Baskı merdanesi 28 mm
13 Branda makası
14 Köşe düzleyici
15 Kaynak pabucu
16 Hızlı kaynak pabucu 3 mm
17 Hızlı kaynak pabucu 4 mm
18 Hızlı kaynak pabucu 5 mm
19 Hızlı kaynak pabucu 3 mm, dar hava çıkış ağızlı
20 Hızlı kaynak pabucu 4 mm, dar hava çıkış ağızlı
21 Hızlı kaynak pabucu 5 mm, dar hava çıkış ağızlı
22 Yansıtıcılı lehim memesi
23 Yansıtıcılı meme 20 mm
24 Yansıtıcılı meme 35 mm
25 Elek yansıtıcılı meme 30 x 20 mm
26 Elek yansıtıcılı meme 50 x 35 mm
27 Kılıf yansıtıcılı meme

Güvenliğiniz için:
– Cihaz, bir termik korumayla donatılmıştır.
– Termik sigorta, aşırı yüklenme halinde cihazı komple kapatır.

4. Devreye alma

Lütfen dikkate alın: Üzerinde çalışılan objeye olan mesafe, malzemeye ve tasarlanan çalışma türüne göre değişir. Daima ilk olarak, hava miktarı ve sıcaklıkla ilgili bir test yapın! Aksesuar olarak verilen geçme memelerle (bkz. çantadaki aksesuar sayfası), ısıtma havasına noktasal veya yüzeysel olarak kumanda edebilirsiniz.
Sıcak memeleri değiştirirken tedbirli olun! Sıcak hava tabancasını sabit cihaz olarak kullandığınız takdirde, güvenle ve kaymadan durmasına ve zeminin temizliğine dikkat edin. Çalıştırma işlemleri, kısa süreli gerilim düşüşlerine neden olur. Uygun olmayan şebeke koşullarında, diğer cihazlarda olumsuz etkilenmeler meydana gelebilir. 0,35 Ohm altındaki şebeke empedanslarında herhangi bir arıza oluşmaz.

1. Devreye alma
Cihaz, el tutamağının arka tarafındaki AÇIK/KAPALI düğmesi 7 ile çalıştırılır ve kapatılır. Ayar çarkı 8, sıcaklığı düzenlemek için kullanılır.

2. Sıcaklığın ayarı
Sıcaklık, çalışma alanındaki ayar tekerleği kullanılarak 50 – 620 °C aralığında ayarlanabilir. Gerçek sıcaklık, üfleme borusunun çıkışında ölçülür.
Ayar çarkı 8, Artı-Eksi fonksiyonlu giriş sıcaklığı kontrol etmek için ve 9 farklı sıcaklık seviyesine ayarlanabilir..

Sıcaklığı yeniden ayarlamak istediğinizde, değeri arttırmak ya da azaltmak için sadece tekrar Ayar çarkı'i hareket ettirin. Sıcak hava tabancası kapatıldıktan sonra, ayarlanmış olan en son değer saklı kalır.

5. Bakım

İnce toz filtres

HM 2600 E, bir ince toz filtresi A ile birlikte verilmektedir. Montaj için hava girişini açın ve bir filtre yerleştirin. Temizlemek için (basınçlı havayla) vidaları (a) sökün, kapağı çıkartın, filtreyi yerinden alın.

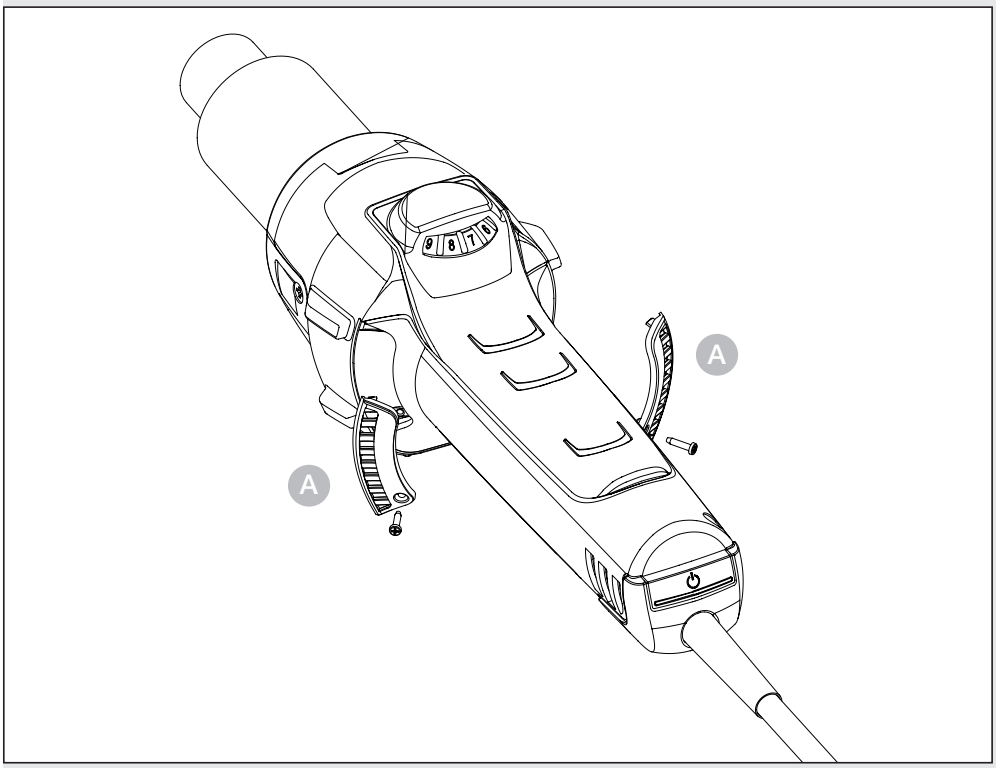

TR

6. Onarım

Kablo değişimi
Elektrik kablosunun değişimi gerektiğinde, gövde açılmaksızın sorunsuz şekilde değiştirilebilir:

6.1

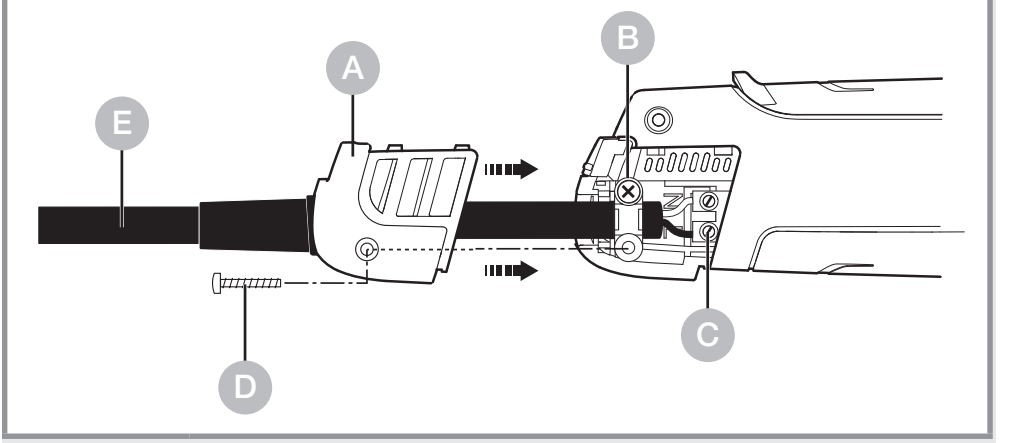

Önemli! Cihazı elektrik şebekesinden ayırın.
1. Vidayı D sökün ve kapağı A yerinden alin.
2. Çekme emniyetini B sökün.
3. Elektrik terminallerini C sökün.
4. Kabloyu E dışarı çekin.
5. Yeni kabloyu yerleştirin ve tersine sıralamayla (1. elektrik terminalini vidalayın vb.) tekrar sabitleyin.

Isıtıcı değişimi

HM 2600 E ısıtıcısı yuvaya takılmıştır ve birkaç basit işlemle değiştirilebilir.

6.2

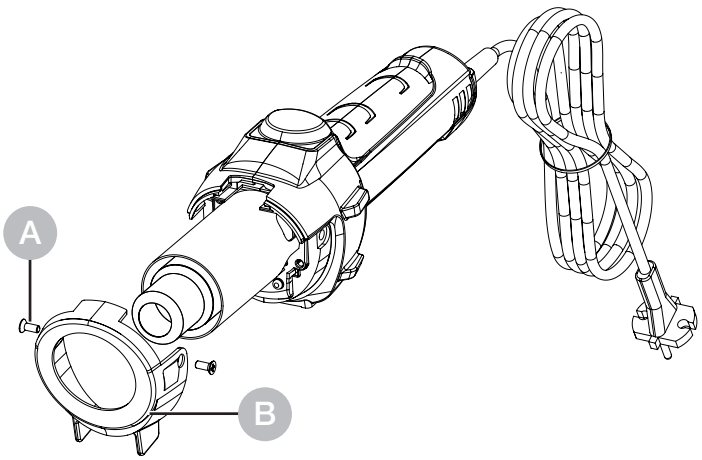

TR

1. Önemli! Cihazı elektrik şebekesinden ayırın..
2. Koruyucu borudaki vidaları sökün A.
3. Koruyucu boruyu çıkartın B.

6.3

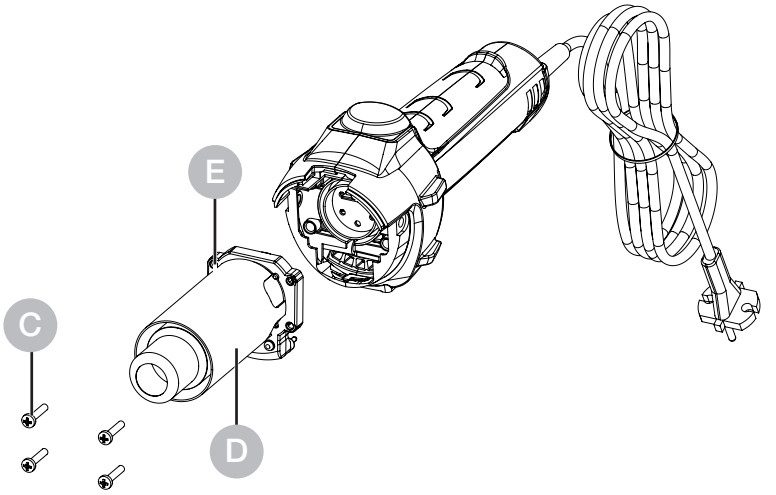

4. Üfleme borusunun sonundaki 4 vidayı sökün C.
5. Isıtıcıyı çekerek çıkartın ve yeni ısıtıcıyla değiştirin D.
6. Isıtıcıyı tekrar vidalayın E.
7. Koruyucu boruyu vidalayın B.

Diğer fonksiyonlar

Tekrar çalışma emniyeti

Tekrar çalışma emniyeti, bir elektrik kesintisinden sonra sıcak hava tabancasının istem dışı tekrar çalışmasını önler. Ancak AÇIK/KAPALI tuşuna 7 tekrar basılarak, sıcak hava tabancası tekrar işletime hazır hale gelir.

7. Uygulamalar

Aşağıda STEINEL sıcak hava üfleyicileri için bazı uygulamaları gösteriyoruz.

7.1

TR

- Bitümlerin kaynatılması.
- Branda ve folyoların kaynatılması.
- PVC zemin döşemelerinin ve muşambaların kaynatılması.

– Plastik ve depo yapımındaki tüm termoplastik sert malzemelerin işlenmesi.
– Termoplastik sentetik malzemelerin şekillendirilmesi.
– Nemli yüzeylerin kurutulması.
– Tutkalların ve eritmeli yapıştırıcıların etkinleştirilmesi ve çözülmesi.
– Her türlü kurutma ve ısıtma işlemi.

Plastik kaynağı sırasında doğru kaynak telinin seçilmesi

Malzeme / Uygulama türleri / Fark edilen özellikler

– **Sert PVC** / Borular, fittingler, levhalar, yapi profilleri, teknik döküm parçaları 300 °C kaynak sıcaklığı / Alevde kömürleşir, geniz yakan koku; cızırdama sesi
– **Sert PE** (HDPE) Polietilen / Leğenler, sepetler, bidonlar, izolasyon malzemesi, borular 300 °C kaynak sıcaklığı / Açık sarı alev, damlalar tekrar yanıyor, kokusu yeni sönmüş mum gibi; cızırdama sesi
– **PP** Polipropilen / HT atıksu boruları, koltuk oturakları, ambalajlar, taşıt parçaları, 250 °C kaynak sıcaklığı / Ortası mavi açık alev, damlalar tekrar yanıyor, geniz yakan koku; cızırdama sesi
– **ABS** / Taşıt parçaları, cihaz gövdesi, bavul, 350 °C kaynak sıcaklığı / Siyah, köpüğümsü duman, tatlımsı koku; cızırdama sesi

8. Tasfiye

Elektrikli cihazlar, aksesuar ve ambalajlar, çevre dostu bir dönüşüme gönderilmelidir.

Elektrikli cihazları evsel atıkların içine atmayın!

Sadece AB ülkeleri için:
Atık Elektrikli ve Elektronik Cihazlar Avrupa yönergesine ve bunun dönüştüğü ulusal yasaya göre, artık kullanılamayacak haldeki elektrikli cihazların ayrı toplanıp çevre dostu geri dönüşüm için gönderilmesi zorunludur.

9. Uygunluk beyanı

STEINEL Tools GmbH, HM 2600 E sıcak hava üfleyicinin 2006/42/EC sayılı Direktif ile uyumlu olduğunu beyan eder AB Uygunluk Beyanının tam metni aşağıdaki internet adresinde mevcuttur:
www.steinel.de

10. Üretici garantisi

STEINEL Tools GmbH, Dieselstraße 80-84, 33442 Herzebrock-Clarholz üretici garantisi
Tüm STEINEL ürünleri en yüksek kalite standartlarını karşılar. Bu nedenle, üretici olarak, yeni üretilmiş STEINEL ürününün ilk alıcısı olarak size aşağıdaki koşullara göre bir garanti sunmaktan memnuniyet duyarız: Garanti, malzeme veya üretim hatasından kaynaklandığı kanıtlanan ve tespit edildikten sonra derhal ve garanti süresi içinde bize bildirilen kusurları kapsamaktadır. Garanti, yalnızca Türkiye‘de satın alınan ve kullanılan STEINEL Professional ürünleri için geçerlidir. Ürünü satarsanız veya başkasına devrederseniz, garanti yeni sahibine geçmez.

Tüketiciler için garanti hizmetleri
Aşağıdaki düzenlemeler tüketiciler için geçerlidir. Tüketici, satın alma işlemini gerçekleştirirken ticari veya serbest meslek faaliyetini icra etmeyen her türlü gerçek kişidir. Garanti hizmetini ücretsiz onarım veya ücretsiz değiştirme (gerekirse aynı veya daha yüksek değerli bir sonraki model ile) şeklinde sunma seçeneğimiz bulunmaktadır.
Satın aldığınız STEINEL Professional ürününün garanti süresi, ürünün satın alındığı tarihten itibaren **1 yıldır**.
Tarafımızdan onarılan veya değiştirilen bileşenler, kalan garanti süresi boyunca bu garanti kapsamındadır.
Nakliye masraflarını üstleniriz, ancak iade nakliyesinin risklerini üstlenmiyoruz.
İşletmeler için garanti hizmetlerimiz
Aşağıdaki düzenlemeler girişimciler için geçerlidir. Girişimci, satın alma işlemini ticari veya bağımsız mesleki faaliyetleri kapsamında gerçekleştiren gerçek veya tüzel kişi ya da hukuki ehliyete sahip bir kişisel şirkettir. Garanti hizmetini, kusurların ücretsiz olarak giderilmesi, ücretsiz değiştirme (gerekirse aynı veya daha yüksek değerli bir sonraki model ile) veya bir kredi notu oluşturma yoluyla sunma seçeneğimiz bulunmaktadır. Satın aldığınız STEINEL Professional ürününün garanti süresi, ürünün satın alındığı tarihten itibaren **1 yıldır.**
Tarafımızdan onarılan veya değiştirilen bileşenler, kalan garanti süresi boyunca bu garanti kapsamındadır. Garanti hizmeti kapsamında, sonradan yerine getirme amacıyla yaptığınız masrafları ve kusurlu ürünün sökülmesi ve değiştirilen ürünün takılması için yaptığınız masrafları karşılamayız.
Yasal kusur hakları, ücretsizlik
Burada açıklanan hizmetler, yasal garanti haklarına ek olarak geçerlidir – tüketiciler için özel koruma hükümleri dahil – ve bunları sınırlamaz veya değiştirmez. Kusurlar durumunda yasal haklarınızı kullanmanız ücretsizdir.
Garanti istisnaları
Bu garanti aşağıdaki durumlarda açıkça hariç tutulmuştur:
– Ürün parçalarının kullanımdan kaynaklanan veya diğer doğal aşınma ve yıpranma veya STEINEL Professional

ürünündeki kullanımdan kaynaklanan veya diğer doğal aşınma ve yıpranma nedeniyle oluşan kusurlar,
- ürünün amacına uygun olmayan veya yanlış kullanımı veya kullanım talimatlarının ihlali durumunda,
- üründe izinsiz olarak eklemeler, değişiklikler veya diğer modifikasyonlar yapıldığında veya kusurlar, STEINEL orijinal parçaları olmayan aksesuar, ek parça veya yedek parçaların kullanımından kaynaklandığında,
- ürünlerin bakım ve onarımı kullanım talimatlarına uygun olarak yapılmamışsa,
- montaj ve kurulum STEINEL'in montaj ve kurulum talimatlarına uygun olarak yapılmamışsa,
- nakliye sırasında hasar görmüş veya kaybolmuşsa.

Alman hukukunun geçerliliği

Alman hukuku geçerlidir ve Birleşmiş Milletler Uluslararası Mal Satış Sözleşmeleri Hakkında Sözleşme (CISG) hariç tutulur. Tüketiciler için, olağan ikamet ettikleri ülkenin zorunlu tüketici koruma hükümleri etkilenmez.

Talep

Garanti hakkınızı kullanmak istiyorsanız, ürünü satın alma tarihi ve ürün adının yazılı olduğu orijinal satın alma belgesi ile birlikte yetkili satıcınıza veya doğrudan aşağıdaki adrese gönderiniz: ATERSAN İTHALAT MAK; Arap Cami Mh. Tersane Cd. No.48, 34421 Karaköy, Beyoğlu, İstanbul, Türkiye. Bu nedenle, garanti süresi dolana kadar satın alma belgenizi özenle saklamanızı tavsiye ederiz. Garanti koşulları ile ilgili sorularınız varsa, +49 5245 448 188 numaralı telefondan bizi arayabilir veya service@steinel.de adresine e-posta gönderebilirsiniz. Size memnuniyetle yardımcı olacağız!

TR

1 YIL ÜRETİCİ GARANTİSİ

11. Teknik özellikler

- Şebeke bağlantısı: *220 – 230 V, 50/60 Hz*
- Güç: *2.300 W*
- Sıcaklık: *50 – 620 °C, 9 seviyede ayarlanabilir*
- Hava miktarı: *230 – 510 l/ min, 9 seviyede ayarlanabilir*
- Hava basıncı: *3.000 Pa*
- Ø Üfleme borusu: *30 mm, profesyonel memelerin kullanımı*
- Motor kullanım ömrü: *Yak. 10.000 saat*
- Isıtıcı kullanım ömrü: *Yak. 800 saat*
- Kalan sıcaklık göstergesi: *Hayır*
- Elektrik kablosu: *H07 RN-F 2X1 3,0 M*
- Koruma sınıfı: *II*
- Termik sigorta: *Evet*
- Emisyon ses şiddeti seviyesi: *≤ 70 dB (A)*
- Titreşim toplam değeri: *≤ 2,5 m/s² I K = 0,08 m/s²*
- Elektrik kablosu hariç ağırlık: *0,84 kg*

Tartalom

2.	Általános biztonsági utasítások	238
3.	Eszközelemek	241
4.	Inbetriebnahme	243
5.	Karbantartás	244
6.	Javítás	245
7.	Alkalmazások	248
8.	Ártalmatlanítás	250
9.	Megfelelőségi nyilatkozat	250
10.	Gyártói garancia	251
11.	Műszaki adatok	254

1. Tudnivalók a dokumentummal kapcsolatban

– Szerzői jogvédelem alatt áll. Sokszorosítani, akár részlegesen, csak az engedélyünkkel lehetséges.
– A műszaki fejlődést szolgáló változtatások jogát fenntartjuk.

Figyelmeztetés veszélyekre!

Figyelmeztetés a környezeti hatások okozta veszélyekre!

Figyelmeztetés a mérgező gázokra és a gyulladásveszélyre!

Figyelmeztetés áram miatti veszélyekre!

2. Általános biztonsági utasítások

Veszély a használati útmutató figyelmen kívül hagyása miatt!

Jelen útmutató fontos információkat tartalmaz a készülék biztonságos kezeléséhez. Kiemelten figyelmeztet a lehetséges veszélyekre. A figyelmeztetések figyelmen kívül hagyása halálos vagy súlyos sérülésekhez vezethet.

- Figyelmesen olvassa el az útmutatót.
- Kövesse a biztonsági utasításokat.
- Tartsa jól hozzáférhető helyen.

Az elektromos szerszámok használatakor a következő alapvető biztonsági intézkedéseket kell betartani az áramütés, a sérülésveszély és a tűz elleni védelem érdekében.

Ha a készüléket nem kezeli óvatosan, tűz keletkezhet, vagy emberek megsérülhetnek. Üzembe helyezés előtt ellenőrizze a készüléket, hogy nincs-e rajta sérülés (hálózati csatlakozókábel, ház stb.), és ne működtesse a készüléket, ha az sérült. Ne üzemeltesse a készüléket felügyelet nélkül. A gyermekeket felügyelni kell, hogy ne játszanak a készülékkel.

Kezdeti üzembe helyezés

Az első használat során némi füst keletkezhet. A füstöt olyan kötőanyagok okozzák, amelyek az első használat során a hő hatására a fűtőtest szigetelőfóliájából felszabadulnak. A készüléket a talpára kell helyezni, hogy a füst gyorsan távozzon. A munkaterületet az első használat során jól ki kell szellőztetni. A kibocsátott füst nem káros!

Figyelmeztetés a környezeti hatások okozta veszélyekre!

- Ne tegye ki az elektromos szerszámokat esőnek. Ne használja az elektromos szerszámokat nedvesen, illetve nedves vagy nedves környezetben.
- Legyen óvatos, ha a készülékeket gyúlékony anyagok közelében használja.
- Ne célozzon hosszú ideig ugyanarra a pontra.
- Ne használja robbanásveszélyes légkör jelenlétében.
- A hő átterjedhet a lefedett éghető anyagokra.

Figyelmeztetés áram miatti veszélyekre!

- Kerülje a test érintkezését földelt részekkel, pl. csövekkel, radiátorokkal, tűzhelyekkel, hűtőszekrényekkel.
- Ne hagyja felügyelet nélkül a készüléket működés közben.

Tárolja biztonságosan a szerszámait.

- Használat után helyezze a készüléket egy álló felületre, és hagyja kihűlni, mielőtt elpakolná.

- A használaton kívüli szerszámokat száraz, zárt helyiségben, gyermekek elől elzárva kell tárolni.
- Ezt a készüléket 8 éves és annál idősebb gyermekek, valamint csökkent fizikai, érzékszervi vagy szellemi képességekkel rendelkező, illetve tapasztalat és ismeretek hiányában nem rendelkező személyek is használhatják, ha felügyeletet kaptak vagy eligazítást a készülék biztonságos használatára vonatkozóan, és megértették az ezzel járó veszélyeket.
- Gyermekek nem játszhatnak a készülékkel.
- A tisztítást és a felhasználói karbantartást gyermekek felügyelet nélkül nem végezhetik.

Ne terhelje túl a szerszámokat!

- Jobban és biztonságosabban dolgozik a megadott teljesítménytartományban.
- Ne vigye a szerszámot a kábelnél fogva, és ne használja arra, hogy kihúzza a dugót a konnektorból.
- Védje a kábelt a hőtől, az olajtól és az éles szélektől.

Figyelmeztetés a mérgező gázokra és a gyulladásveszélyre!

- Saját biztonsága érdekében csak a kezelési útmutatóban megadott, illetve a szerszám gyártója által ajánlott vagy előírt tartozékokat és tartozékokat használjon.
- A használati utasításban vagy a katalógusban ajánlott szerszámoktól vagy tartozékoktól eltérő szerszámok vagy tartozékok használata személyi sérülés veszélyével járhat.

Javítást csak szakképzett villanyszerelő végezhet

- Ez az elektromos szerszám megfelel a vonatkozó biztonsági előírásoknak.
- A javításokat csak szakképzett villanyszerelő végezheti, ellenkező esetben az üzemeltető balesetet szenvedhet.

3. Eszközelemek

3.1

HU

1 Nemesacél kifúvócső
2 Levehető fém védőcső
3 Levegő beömlő nyílás (beépített finompor szűrővel)
4 Csúszásmentes állást biztosító, puha bevonat
5 Műanyag védőcső
6 Terhelhető gumikábel
7 BE/KI nyomógomb
8 Állítókerék (a hőmérséklet)
9 Ergonomikus puha markolat
10 Cserélhető hálózati kábel

Tartozékok

1 Kerek fúvófej, 5 mm-es
2 Kerek fúvófej, 10 mm-es
3 Kerek fúvófej, 5 mm-es, hosszabbított
4 Szögben hajlított, lapos fúvófe 20 x 2 mm-es
Szögben hajlított, lapos fúvófe 20 x 2 mm-es, egyenes
5 Szögben hajlított, lapos fúvófe 40 x 2 mm-es
6 Szögben hajlított, lapos fúvófe 30 x 2 mm-es
7 Szögben hajlított, lapos fúvófe 40 x 2 mm, furatos
8 Lapos fúvófej, 60 x 2 mm-es, bitumenhez
9 Rányomó görgő 50 mm
10 Rányomó görgő 40 mm
11 Rányomó görgő 35 mm
12 Rányomó görgő 28 mm
13 Ponyvavágó olló
14 Torokrögzítés
15 Hegesztősaru
16 Gyorshegesztő saru, 3 mm-es
17 Gyorshegesztő saru, 4 mm-es
18 Gyorshegesztő saru, 5 mm-es
19 Gyorshegesztő saru, 3 mm-es, keskeny levegőréssel
20 Gyorshegesztő saru, 4 mm-es, keskeny levegőréssel
21 Gyorshegesztő saru, 5 mm-es, keskeny levegőréssel
22 Forrasztás fényvisszaverő fúvóka
23 Fényvisszaverő fúvóka 20 mm
24 Fényvisszaverő fúvóka 35 mm
25 Szűrőreflektor fúvóka 35 x 20 mm
26 Szűrőreflektor fúvóka 50 x 35 mm
27 Tál fényvisszaverő fúvóka

Biztonsága érdekében:
– A készülék hővédelemmel van felszerelve.
– A hővédő biztosíték túlterhelés esetén kikapcsolja a teljes készüléket.

4. Inbetriebnahme

Kérjük figyelembe venni: a megmunkálandó felülettől való távolság a megmunkált anyagtól és a megmunkálás kívánt módjától függ. Előbb mindig próbálja ki, hogy mekkora légmennyiségre és hőmérsékletre van szükség! A tartozékként kapható, felhelyezhető fúvókákkal (ld. a tartozékok felsorolását a borítón) a forró levegő pontosan a kívánt pontra, vagy felületre irányítható.
A forró fúvókák cseréjekor legyen óvatos! Ha a hőlégfúvót álló helyzetben használja, ügyeljen arra, hogy a felület, amelyen állni fog, biztonságos, csúszásmentes és tiszta legyen. A bekapcsolási műveletek rövid idejű feszültségcsökkenéseket eredményeznek. Kedvezőtlen hálózati feltételek között emiatt más készülékek működésében is zavar keletkezhet. 0,35 Ohm-nál kisebb hálózati impedanciák esetén azonban nem várhatók működési zavarok.

1. Üzembe helyezés
A készülék a fogantyújának hátoldalán található 7 KI/BE kapcsolóval kapcsolható be és ki. A 8 állítókerék a hőmérséklet és a légmennyiség.

2. A hőmérséklet beállítása
A hőmérséklet, és a kezelőmezőn elhelyezett botkormánnyal állítható be az 50 – 620 °C közötti tartományban.
A tényleges hőmérsékletet a nyomócső kimeneténél mérik. A 8 botkormánnyal, amely a beviteli nyomógomb szerepét játssza el, a hőmérséklet szabályozására csökkenthető és 9 különböző hőmérsékleti szintre állítható.

Ha újra be szeretné állítani a hőmérsékletet, egyszerűen mozdítsa el a állítókerékt annyira, amennyire az érték megnöveléséhez, ill. lecsökkentéséhez szükség van.
A hőlégfúvó a kikapcsolása után megtartja az utoljára beállított értéket.

5. Karbantartás

Ultra porszűrő

A HM 2600 E mellé finompor szűrő A is jár. A felszerelés céljából lazítsa meg a levegő-beömlő nyílást, és helyezzen be egy szűrőt. A (sűrített levegős) tisztítás előtt lazítsa meg az (a) csavarokat, vegye le a borítást és vegye ki a szűrőt.

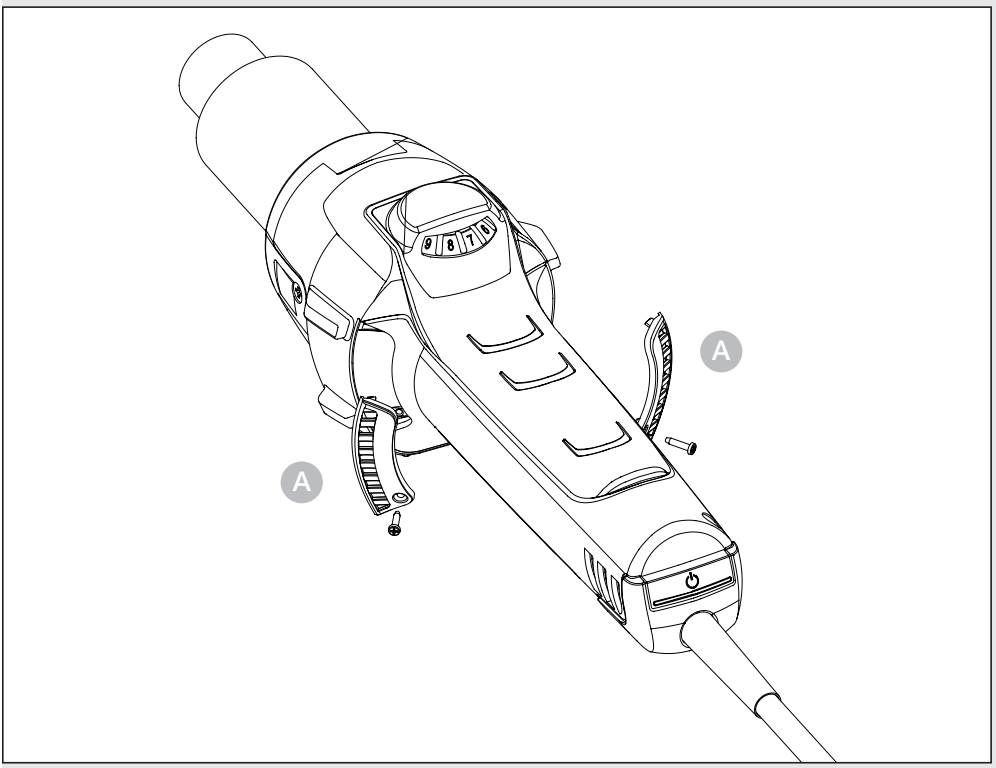

6. Javítás

Kábelcsere

Ha a hálózati kábel megrongálódott, a ház felnyitása nélkül nehézség nélkül kicserélhető:

6.1

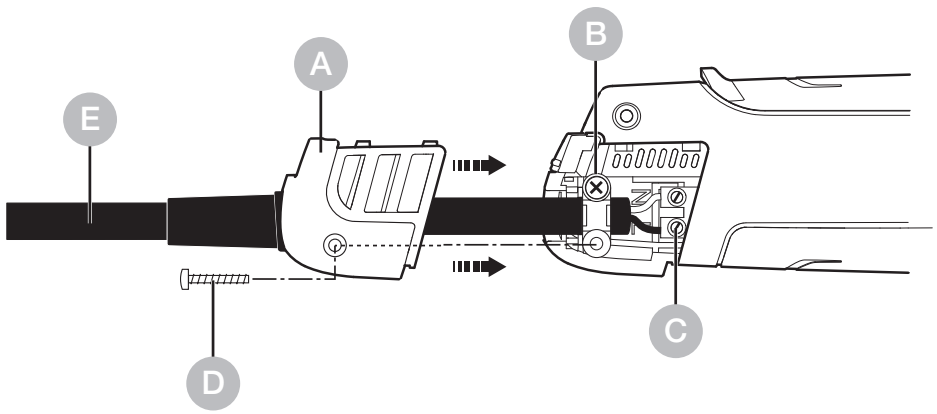

Fontos! Húzza ki a készülék hálózati csatlakozóját.

1. Lazítsa meg D a csavart, és húzza le a A fedőkupakot.

2. A B húzásmentesítőt oldja ki.

3. A C hálózati kapcsokat lazítsa meg.

4. A E kábelt húzza ki.

5. Tegyen be új kábelt és fordított sorrendben (1. hálózati kapcsok becsavarása stb.) rögzítse újból.

HU

Fűtőelem-csere

A HM 2600 E bedugott fűtőelemét néhány mozdulattal ki lehet cserélni.

6.2

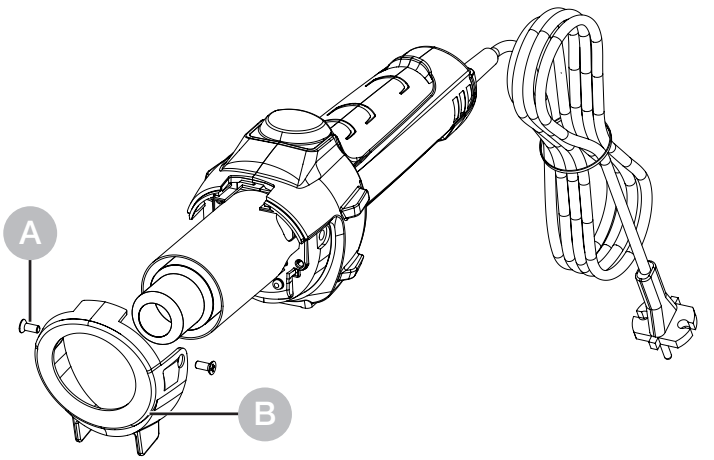

1. **Fontos!** Húzza ki a készülék hálózati csatlakozóját.
2. Lazítsa meg a védőcső csavarjait A.
3. Távolítsa el a védőcsövet B.

6.3

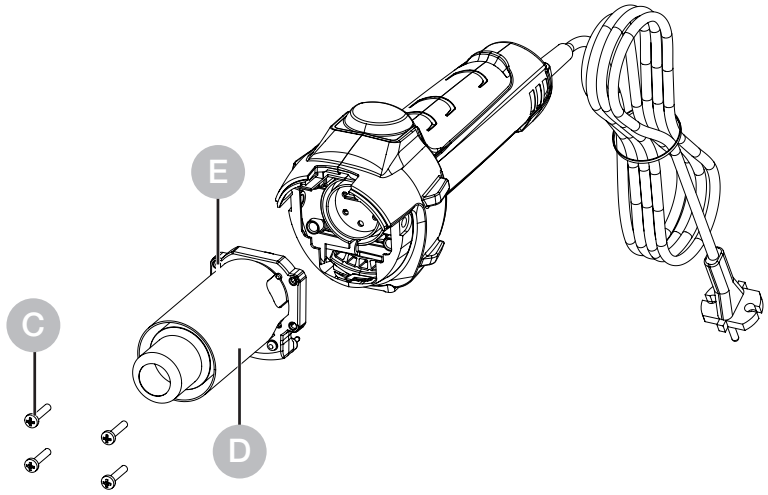

4. Lazítsa meg a légfúvó cső végén lévő 4 csavart C.
5. Húzza ki a fűtőelemet, és cserélje újra D.
6. Csavarozza vissza a fűtőelemet E.
7. Csavarozza rá a védőcsövet szorosan B.

További műveletek

HU

Újraindítás elleni védelem

A újraindítás elleni védelem megakadályozza, hogy a hőlégfúvó akaratlanul újra elinduljon, amikor az áramkimaradást követően visszatér az áram. A hőlégfúvó ugyanis csak a 7 BE-/KI nyomógomb újbóli bekapcsolása után lesz újból üzemkész.

7. Alkalmazások

Az alábbiakban bemutatjuk a STEINEL hőlégfúvók néhány alkalmazási területét.

7.1

- Bitumen hegesztése.
- Ponyvák és fóliák összehegesztése.
- PVC padlóburkolatok és linóleum összehegesztése.

– Hőre lágyuló kemény anyagok feldolgozása a műanyag- és tartálygyártásban.
– Hőre lágyuló műanyagok alakítása.
– Nedves felületek szárítása.
– Ragasztók és olvadék ragasztók aktiválása és leoldása.
– Szárításos és hevítéses folyamatok.

Segédlet a műanyagok hegesztéséhez használandó megfelelő huzal kiválasztásához

Nyersanyag / Alkalmazásmódok / Megkülönböztető jellemzők

– **Kemény PVC** / Csövek, szerelvények, lemezek, építési profilok, műszaki idomdarabok 300 °C-os hegesztési hőmérséklet / Láng hatására elszenesedik, szúrós szag; csörömpölő hang
– **Kemény PE** (HDPE) polietilén / Teknők, kosarak, kannák, szigetelőanyagok, csövek 300 °C-os hegesztési hőmérséklet / Világos sárga láng, a cseppek tovább égnek, elalvó gyertya szaga; csörömpölő hang
– **PP** polipropilén / HT lefolyócsövek, ülőkagylók, csomagolások, gj. alkatrészek 250 °C-os hegesztési hőmérséklet / Világos láng kék maggal, a cseppek tovább égnek, szúrós szag; csörömpölő hang
– **ABS** / Gj. alkatrészek, készülékházak, bőröndök 350 °C-os hegesztési hőmérséklet / Fekete, bolyhos füst, édeskés szag; csörömpölő hang

8. Ártalmatlanítás

Gondoskodjon az elektromos készülékek, a tartozékok és a csomagolás környezetbarát újrahasznosításáról.

Ne dobjon elektromos készülékeket a háztartási szemétbe!

Csak az EU-országok esetében:
A használt elektromos és elektronikus berendezésekre vonatkozó hatályos EU irányelvek értelmében, és ezeknek a nemzeti jogban való alkalmazása szerint a már nem működőképes elektromos berendezéseket külön kell gyűjteni, és gondoskodni kell környezetbarát újrahasznosításukról.

9. Megfelelőségi nyilatkozat

A STEINEL Tools GmbH kijelenti, hogy a HM 2600 E meleglevegő-fúvó megfelel a 2006/42/EK irányelvnek
Az EU-megfelelőségi nyilatkozat teljes szövege az alábbi internetcímen érhető el:
www.steinel.de

10. Gyártói garancia

A **STEINEL Tools GmbH**, Dieselstraße 80-84, 33442 Herzebrock-Clarholz gyártói garancia
Minden STEINEL termék megfelel a legmagasabb minőségi követelményeknek. Ezért gyártóként szívesen vállalunk garanciát az új STEINEL termék első vásárlója számára az alábbi feltételek szerint: A garancia kiterjed azokra a hibákra, amelyek bizonyíthatóan anyag- vagy gyártási hibából erednek, és amelyeket a felfedezés után haladéktalanul, a garanciaidőn belül jelentenek nekünk.
A garancia csak a Magyarországon vásárolt és használt STEINEL Professional termékekre vonatkozik. Ha a terméket eladja vagy továbbadja, a garancia nem száll át az új tulajdonosra.

Garanciális szolgáltatásaink a fogyasztók számára

Az alábbi szabályok a fogyasztókra vonatkoznak. Fogyasztónak minősül minden olyan természetes személy, aki a vásárlás során sem kereskedelmi, sem önálló szakmai tevékenységét nem gyakorolja. Mi döntjük el, hogy a jótállási szolgáltatást ingyenes javítással vagy ingyenes cserével (esetleg azonos vagy magasabb értékű utódmodellel) teljesítjük-e.
A megvásárolt STEINEL Professional termék garanciális ideje a termék vásárlásának napjától számított **1 év.**
Az általunk javított vagy kicserélt alkatrészek a fennmaradó garanciális időre kiterjednek.
A szállítási költségeket mi viseljük, de a visszaküldés szállítási kockázatait nem.

Garanciális szolgáltatásaink vállalkozók számára

Az alábbi szabályok vállalkozókra vonatkoznak. Vállalkozó az a természetes vagy jogi személy, illetve jogképességgel rendelkező társaság, amely a vásárlás során kereskedelmi vagy önálló szakmai tevékenységét gyakorolja. Mi döntjük el, hogy a garanciális szolgáltatást ingyenes hibajavítással, ingyenes cserével (esetleg azonos vagy magasabb értékű utódmodellel) vagy jóváírással teljesítjük. A megvásárolt STEINEL Professional termék garanciális ideje a termék vásárlásának dátumától számított **1 év.**

Az általunk javított vagy kicserélt alkatrészek a fennmaradó garanciaidőre kiterjednek. A garanciális szolgáltatás keretében nem viseljük a pótlólagos teljesítéshez szükséges költségeit, valamint a hibás termék kiszerelésének és a csere termék beszerelésének költségeit.

Törvényes hibajogok, térítésmentesség

Az itt leírt szolgáltatások a törvényes jótállási igények mellett érvényesek – beleértve a fogyasztókra vonatkozó különleges védelmi rendelkezéseket is – és nem korlátozzák vagy helyettesítik azokat. A hibák esetén törvényes jogainak érvényesítése ingyenes.

A garancia alóli kivételek

A garancia kifejezetten nem vonatkozik:

- a termék alkatrészeinek használatbsól eredő vagy egyéb természetes kopására, illetve a STEINEL Professional termékek használatból eredő vagy egyéb természetes kopásból eredő hibáira,
- a termék rendeltetéstől eltérő vagy nem megfelelő használata, illetve a használati utasítás figyelmen kívül hagyása esetén,
- ha a termékhez saját hatáskörben szerelvényeket, átalakításokat vagy egyéb módosításokat végeztek, vagy a hibák olyan kiegészítő, pót- vagy cserealkatrészek használatára vezethetők vissza, amelyek nem STEINEL eredeti alkatrészek,
- ha a termékek karbantartása és ápolása nem a használati utasításnak megfelelően történt,
- ha a szerelés és telepítés nem a STEINEL szerelési és telepítési előírásainak megfelelően történt,
- szállítási sérülések vagy veszteségek esetén.

A német jog alkalmazása

A német jog alkalmazandó, kizárva az ENSZ nemzetközi árukereskedelmi szerződésekről szóló egyezményét (CISG). A fogyasztókra vonatkozóan az Ön szokásos tartózkodási helye szerinti állam kötelező fogyasztóvédelmi rendelkezései változatlanul érvényben maradnak.

Érvényesítés

Ha garanciális igényt szeretne érvényesíteni, kérjük, küldje el a terméket az eredeti vásárlási bizonylattal együtt, amelyen fel kell tüntetni a vásárlás dátumát és a termék megnevezését, vagy a szakkereskedőjéhez, vagy közvetlenül a következő címre:
DINO COOP KFT. – Radvany u. 24, 1118 Budapest, Magyarország. Ezért javasoljuk, hogy a garanciaidő lejártáig gondosan őrizze meg a vásárlási bizonylatot.
Ha kérdése van a garancia feltételeivel kapcsolatban, hívjon minket a +49 5245 448 188 telefonszámon, vagy írjon e-mailt a service@steinel.de címre. Örömmel segítünk!

HU

1 ÉV GYÁRTÓI GARANCIA

11. Műszaki adatok

- Hálózati csatlakozás: *220 – 230 V, 50/60 Hz*
- Teljesítmény: *2.300 W*
- Hőmérséklet: *50 – 620 °C, 9 fokozatban állítható*
- Levegőmennyiség: *230 – 510 l/ min, 9 fokozatban állítható*
- Légnyomás: *3.000 Pa*
- Ø Kifúvócső átm.: *30 mm,* profi fúvófejek használata
- Motor élettartama: *Kb. 10.000 óra*
- Fűtés élettartama: *Kb. 800 óra*
- Meleg jelző: *nem*
- Hálózati kábel: *H07 RN-F 2X1 3,0 M*
- Érintésvédelmi osztály: *II*
- Hővédő biztosíték: *igen*
- Emissziós hangnyomásszint: *≤ 70 dB (A)*
- Súlyozott négyzetes rezgési középérték: ≤ 2,5 m/s^2 I K *= 0,08 m/s^2*
- Tömeg hálózati kábel nélkül: *0,84 kg*

Obsah

1.	K tomuto dokumentu	256
2.	Všeobecné bezpečnostní pokyny	256
3.	Prvky zařízení	259
4.	Uvedení do provozu	261
5.	Údržba	262
6.	Oprava	263
7.	Aplikace	266
8.	Likvidace	268
9.	Prohlášení o shodě	268
10.	Záruka výrobce	268
11.	Technické parametry	271

1. K tomuto dokumentu

– Chráněno autorským právem. Dotisk, i částečný, jen s naším souhlasem.
– Změny, které slouží technickému pokroku, vyhrazeny.

Varování před nebezpečím!

Upozornění na nebezpečí způsobené vlivy prostředí!

Varování před toxickými plyny a nebezpečím vznícení!

Varování před ohrožením elektrickým proudem!

2. Všeobecné bezpečnostní pokyny

Nebezpečí v důsledku nedodržení předpisů návodu k obsluze!

Tento návod obsahuje důležité informace pro bezpečnou manipulaci s přístrojem. Na možná nebezpečí je upozorněno zvlášť. Nedodržování může vést ke smrti nebo těžkým poraněním.

- Pozorně si přečtěte návod.
- Řiďte se bezpečnostními pokyny.
- Musí být stále přístupné.

Při používání elektrického nářadí je třeba dodržovat následující základní bezpečnostní opatření na ochranu před úrazem elektrickým proudem, nebezpečím zranění a požáru.

Při neopatrném zacházení se spotřebičem může dojít k požáru nebo ke zranění osob. Před uvedením spotřebiče do provozu zkontrolujte, zda není poškozen (přívodní síťový kabel, kryt atd.), a pokud je poškozen, spotřebič nepoužívejte. Spotřebič nepoužívejte bez dozoru. Děti by měly být pod dohledem, aby se zajistilo, že si se spotřebičem nebudou hrát.

Prvotní uvedení do provozu

Při prvním použití se může uvolňovat kouř. Kouř je způsoben pojivy, která se při prvním použití uvolňují z izolační fólie ohřívače vlivem tepla. Spotřebič by měl být umístěn na základně, aby se zajistil rychlý únik kouře. Pracovní prostor by měl být během prvního použití dobře větrán. Vyzařovaný kouř není škodlivý!

Upozornění na nebezpečí způsobené vlivy prostředí!

- Nevystavujte elektrické nářadí dešti.
  Nepoužívejte elektrické nářadí, pokud je vlhké nebo se nachází ve vlhkém či mokrém prostředí.
- Při používání spotřebiče v blízkosti hořlavých materiálů dbejte zvýšené opatrnosti.
- Nemiřte na stejné místo po dlouhou dobu.
- Nepoužívejte v přítomnosti výbušného prostředí.
- Teplo se může přenášet na hořlavé materiály, které jsou zakryté.

Varování před ohrožením elektrickým proudem!

- Vyvarujte se kontaktu těla s uzemněnými částmi, např. s potrubím, radiátory, sporáky, chladničkami.
- Nenechávejte spotřebič v provozu bez dozoru.

Uložte své nářadí bezpečně.

- Po použití položte spotřebič na stojící plochu a před zabalením jej nechte vychladnout.

CZ

- Nepoužívané nářadí musí být uloženo v suché, uzamčené místnosti mimo dosah dětí.
- Tento spotřebič mohou používat děti od 8 let a starší a osoby se sníženými fyzickými, smyslovými nebo duševními schopnostmi nebo s nedostatkem zkušeností a znalostí, pokud jsou pod dohledem nebo byly poučeny o bezpečném používání spotřebiče a rozumí souvisejícím nebezpečím.
- Děti si se spotřebičem nesmí hrát.
- Čištění a uživatelskou údržbu nesmí provádět děti bez dozoru.

Nepřetěžujte své nářadí!

- V uvedeném rozsahu výkonu pracujete lépe a bezpečněji.
- Nepřenášejte nástroj za kabel a nepoužívejte jej k vytahování zástrčky ze zásuvky.
- Chraňte kabel před teplem, olejem a ostrými hranami.

Varování před toxickými plyny a nebezpečím vznícení!

- V zájmu vlastní bezpečnosti používejte pouze příslušenství a nástavce, které jsou uvedeny v návodu k obsluze nebo doporučeny či specifikovány výrobcem nářadí.
- Použití jiného nářadí nebo příslušenství, než je doporučeno v návodu k obsluze nebo v katalogu, může představovat riziko zranění.

Opravy může provádět pouze kvalifikovaný elektrikář

- Toto elektrické nářadí splňuje příslušné bezpečnostní předpisy.
- Opravy smí provádět pouze kvalifikovaný elektrikář, jinak může dojít k úrazu obsluhy.

3. Prvky zařízení

3.1

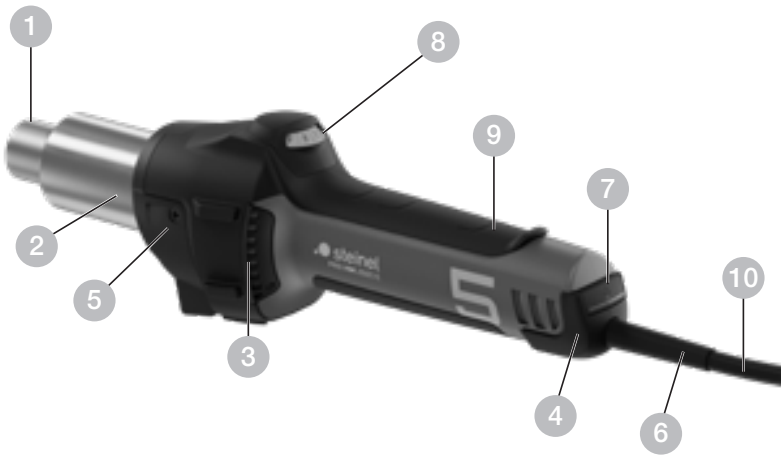

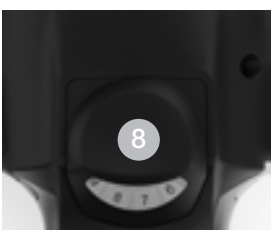

CZ

1 Vyfukovací kovová ochranná trubka
2 Snímatelná ochranná trubice
3 Přívod vzduchu (vč. jemného prachového filtru)
4 Měkký plášť pro větší stabilitu
5 Plastová ochranná trubka
6 Zatížitelný kabel s pryžovou izolací
7 Vypínač
8 Nastavovací kolečko (nastavení teploty)
9 Ergonomická měkká rukojeť
10 Výměnný síťový kabel

Příslušenství

1 Kruhová tryska 5 mm
2 Kruhová tryska 10 mm
3 Kruhová tryska 5 mm, prodloužená
4 Úhlová plochá tryska 20 x 2 mm
Úhlová plochá tryska 20 x 2 mm, rovná
5 Úhlová plochá tryska 40 x 2 mm
6 Úhlová plochá tryska 30 x 2 mm
7 Úhlová plochá tryska 40 x 2 mm, perforovaná
8 Plochá tryska 60 x 2 mm pro bitumen
9 Přítlačný váleček 50 mm
10 Přítlačný váleček 40 mm
11 Přítlačný váleček 35 mm
12 Přítlačný váleček 28 mm
13 Nůžky na plachty
14 Škrabka
15 Svařovací botka
16 Rychlosvařovací botka 3 mm
17 Rychlosvařovací botka 4 mm
18 Rychlosvařovací botka 5 mm
19 Rychlosvařovací botka 3 mm, s úzkou vzduchovou štěrbinou
20 Rychlosvařovací botka 4 mm, s úzkou vzduchovou štěrbinou
21 Rychlosvařovací botka 5 mm, s úzkou vzduchovou štěrbinou
22 Pájecí reflektorová tryska
23 Reflektorová tryska 20 mm
24 Reflektorová tryska 35 mm
25 Sítová reflektorová tryska 35 x 20 mm
26 Sítová reflektorová tryska 50 x 35 mm
27 Skořepinová reflektorová tryska

Pro vaši bezpečnost:
– Přístroj je vybaven tepelnou ochranou.
– Tepelná pojistka při přetížení vypne celý přístroj.

4. Uvedení do provozu

Prosím dodržujte: Vzdálenost od obráběného objektu se řídí podle materiálu a zamýšleného druhu obrábění. Pokud jde o množství vzduchu a teplotu, tak vždy nejdříve proveďte test! Pomocí nasouvatelných trysek, jenž jsou k dostání jako příslušenství (viz stranu s příslušenstvím v obálce), lze horký vzduch bodově nebo plošně regulovat. **Opatrně při vyměňování horkých trysek!** Budete-li horkovzdušnou pistoli používat jako stabilní přístroj, zajistěte její bezpečnou polohu bez nebezpečí skluzu a čistý podklad. Spínací procesy způsobují krátkodobé poklesy napětí. Za nepříznivých podmínek v síti mohou být negativně ovlivněny i jiné přístroje. U impedance sítě menší než 0,35 ohmů nelze očekávat žádné poruchy.

1. Uvedení do provozu

Přístroj se zapíná a vypíná vypínačem 7 na zadní straně rukojeti. Nastavovací kolečko 8 slouží k regulaci teploty.

2. Nastavení teploty

Teplota může být nastavena v rozmezí 50 – 620 °C pomocí nastavovací kolečko na ovládacím panelu. Skutečná teplota se měří na výstupu vyfukovací trubky.
Nastavovací kolečko 8 slouží jako vstupní klávesa pro regulaci teploty a lze ji nastavit na 9 různých teplotních úrovní.

Chcete-li znovu nastavit teplotu, pak jednoduše pohybem nastavovací kolečko zvyšte, popř. snižte teplotu. Po vypnutí horkovzdušné pistole zůstane zachována naposledy nastavená hodnota.

5. Údržba

Jemný prachový filt

K HM 2600 E je přiložen jemný prachový filtr A. K montáži uvolněte přívod vzduchu a vložte filtr. K čištění (stlačeným vzduchem) povolte šrouby (a), sejměte kryt, vyjměte filtr.

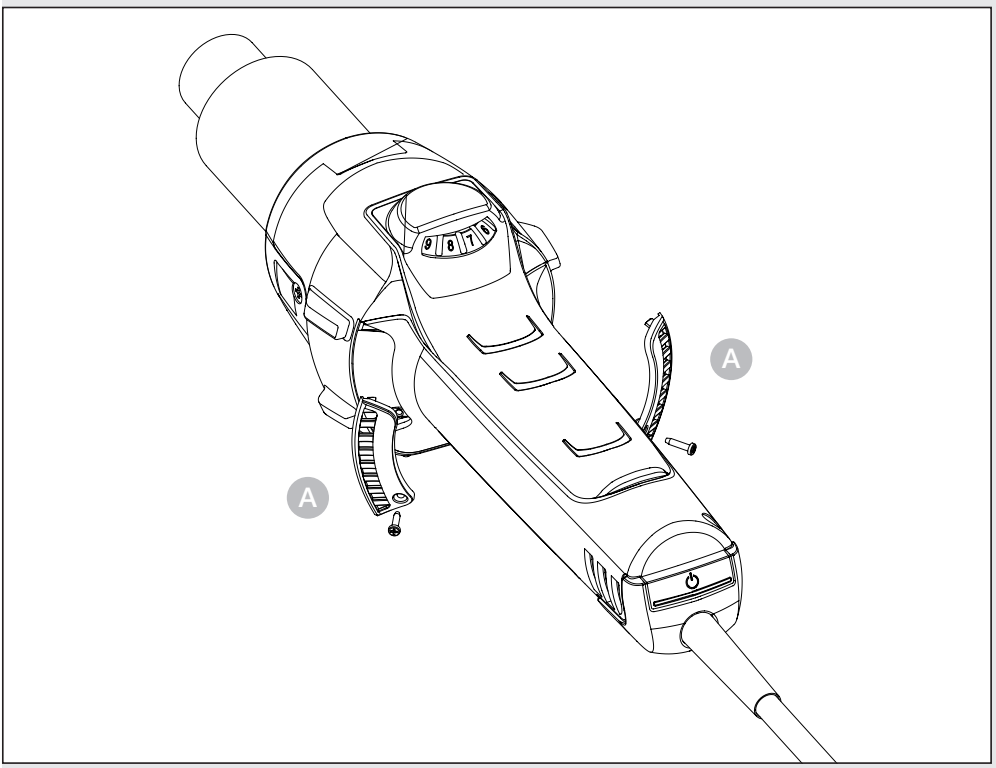

6. Oprava

Výměna kabelu
Je-li síťový kabel poškozen, je možno jej bez problémů vyměnit, aniž by bylo nutno otevírat pouzdro přístroje.

6.1

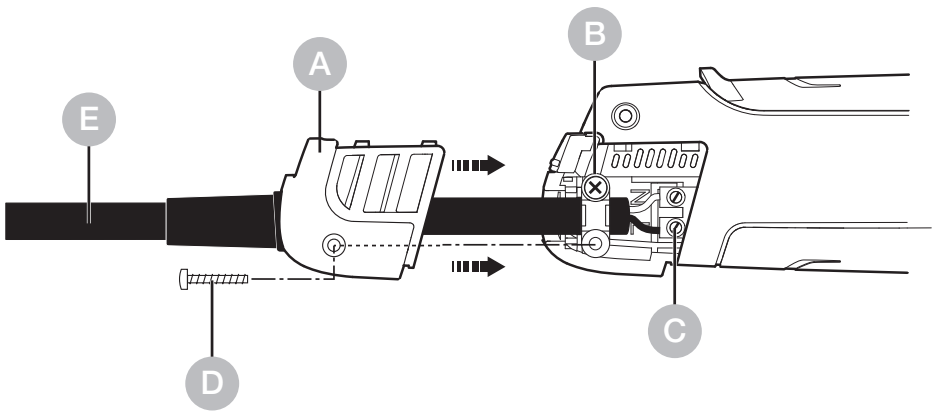

Důležité! Odpojte přístroj od sítě.
1. Povolte šroub D sejměte krytku A.
2. Povolte odlehčovací sponu B.
3. Povolte síťové svorky C.
4. Vytáhněte kabel E.
5. Vložte nový kabel a jeho upevnění proveďte v obráceném pořadí (1. Zase přišroubujte síťové svorky atd.).

CZ

Výměna topného tělesa

Topné těleso HM 2600 E je nasunuté a jeho výměnu lze provézt několika málo manuálními úkony.

6.2

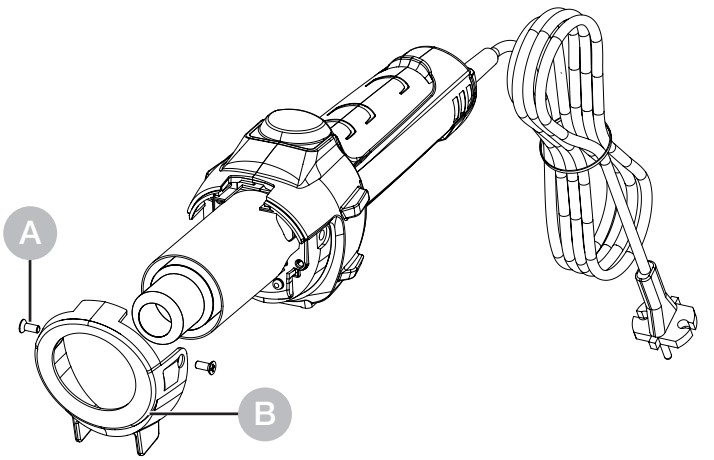

1. **Důležité!** Odpojte přístroj od sítě.
2. Povolte šrouby ochranné trubice A.
3. Odstraňte ochrannou trubici B.

6.3

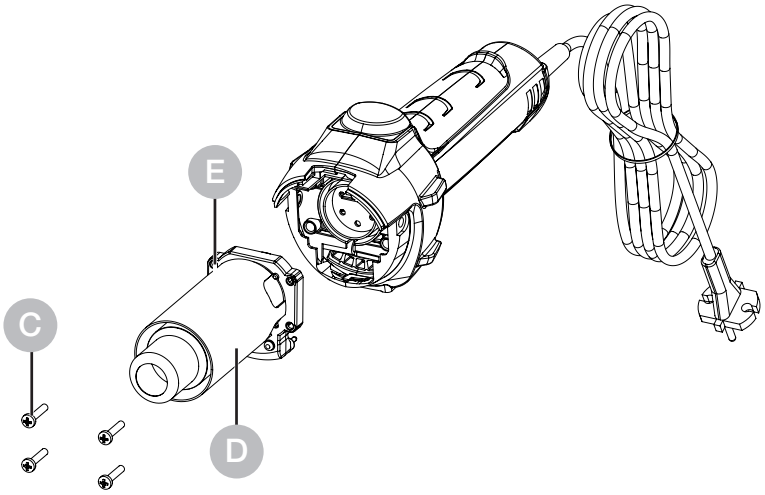

4. Povolte 4 šrouby na konci vyfukovací trubky C.
5. Vytáhněte topné těleso a vyměňte jej za nové D.
6. Opět namontujte topné těleso E.
7. Ochrannou trubici pevně přišroubujte B.

Další funkce

Ochrana proti opětovnému spuštění

Ochrana proti opětovnému spuštění brání neúmyslnému rozběhu horkovzdušné pistole po přerušení proudu. Teprve po opětovném zapnutí vypínače 7 je horkovzdušná pistole zase připravena k použití.

7. Aplikace

Níže uvádíme některé aplikace horkovzdušných dmychadel STEINEL.

7.1

- Svařování bitumenu.
- Spájení plachet a fólií.
- Svařování podlahových krytin z PVC a linolea.

– Zpracování všech termoplastických tvrdých materiálů při zpracovávání plastů a výrobě nádrží.
– Tvarování termoplastických umělých hmot.
– Vysoušení vlhkých povrchů.
– Aktivace a uvolnění lepidel a tavných lepidel.
– Procesy sušení a zahřívání všeho druhu.

Pomoc při výběru správného svařovacího drátu při svařování plastů

Materiál / Způsoby použití / Rozeznávací znaky

– **PVC, tvrdý** / Trubky, fitinky, desky, stavební profily, technické tvarované díly svařovací teplota 300 °C / Zuhelnatění v plamenu, ostrý zápach; chrastící zvuk
– **PE tvrdý** (HDPE) Polyetylen / Vany, koše, kanystry, izolační materiál, trubky svařovací teplota 300 °C / Světlý žlutý plamen, kapky hoří dále, zápach jako po uhašení svíčky; chrastící zvuk
– **PP** Polypropylen / Odpadní trubky HT, skořepiny sedadel, obaly, díly motorových vozidel svařovací teplota 250 °C / Světlý plamen s modrým jádrem, kapky hoří dále, ostrý zápach; chrastící zvuk
– **ABS** / Díly motorových vozidel, přístrojové skříně, kufry svařovací teplota 350 °C / Černý, vločkovitý kouř, nasládlý zápach; chrastící zvuk

8. Likvidace

Elektrické přístroje, příslušenství a obaly musí být odvezeny k ekologickému opětovnému zhodnocení.

Nevyhazujte elektrická zařízení do domovního odpadu!

Jen pro země EU:
V souladu s platnou evropskou směrnicí o odpadních elektrických a elektronických zařízeních a jejím převedení do národního práva musí být nepoužitelná elektrická zařízení separována a odevzdána k ekologickému opětovnému zhodnocení.

9. Prohlášení o shodě

Společnost STEINEL Tools GmbH tímto prohlašuje, že horkovzdušné dmychadlo HM 2600 E je v souladu se směrnicí 2006/42/ES Úplné znění EU prohlášení o shodě je k dispozici na následující internetové adrese: www.steinel.de

10. Záruka výrobce

Záruka výrobce STEINEL Tools GmbH, Dieselstraße 80-84, 33442 Herzebrock-Clarholz
Všechny produkty STEINEL splňují nejvyšší požadavky na kvalitu. Z tohoto důvodu vám jako výrobce rádi poskytneme jako prvnímu kupujícímu nově vyrobeného produktu STEINEL záruku podle následujících podmínek: Záruka se vztahuje na vady, které prokazatelně vznikly v důsledku vadného materiálu nebo výrobní chyby a které nám byly nahlášeny neprodleně po jejich zjištění a v rámci záruční doby. Záruka se vztahuje pouze na produkty STEINEL Professional, které byly zakoupeny a jsou používány v Česku. Pokud produkt prodáte nebo předáte, záruka se na nového majitele nepřevádí.

Naše záruční služby pro spotřebitele
Následující ustanovení platí pro spotřebitele. Spotřebitelem je každá fyzická osoba, která při uzavření kupní smlouvy nejedná v rámci své obchodní ani samostatné výdělečné činnosti. Máme na výběr, zda poskytneme záruční servis formou bezplatné opravy nebo bezplatné výměny (případně za stejný nebo hodnotnější následný model). Záruční doba na váš zakoupený produkt STEINEL Professional je **1 rok** od data zakoupení produktu.
Komponenty, které jsme opravili nebo vyměnili, jsou po zbývající záruční dobu kryty touto zárukou.
Náklady na dopravu hradíme my, ale neneseme rizika spojená s dopravou při vrácení zboží.

Naše záruční služby pro podnikatele
Následující ustanovení platí pro podnikatele. Podnikatelem je fyzická nebo právnická osoba nebo společnost s právní subjektivitou, která při uzavření kupní smlouvy jedná v rámci své obchodní nebo samostatné výdělečné činnosti. Máme na výběr, zda poskytneme záruční servis bezplatnou opravou vad, bezplatnou výměnou (případně za stejný nebo vyšší model) nebo vystavením dobropisu. Záruční doba na váš zakoupený produkt STEINEL Professional je **1 rok** od data zakoupení produktu.
Komponenty, které jsme opravili nebo vyměnili, jsou po zbývající dobu záruky kryty touto zárukou. V rámci záručního servisu nehradíme vaše výdaje nezbytné pro dodatečné plnění ani vaše výdaje za demontáž vadného produktu a montáž náhradního produktu.

Zákonná práva v případě vad, bezplatnost
Služby popsané v tomto dokumentu platí nad rámec zákonných záručních nároků – včetně zvláštních ochranných ustanovení pro spotřebitele – a nijak je neomezují ani nenahrazují. Uplatnění vašich zákonných práv v případě vad je bezplatné.

Výjimky ze záruky

Tato záruka se výslovně nevztahuje na:

- opotřebení dílů produktu způsobené používáním nebo jiným přirozeným opotřebením, ani na vady produktu STEINEL Professional, které jsou způsobeny používáním nebo jiným přirozeným opotřebením,
- v případě použití produktu v rozporu s určením nebo nesprávného použití produktu nebo nedodržení pokynů k obsluze,
- pokud byly na produktu provedeny vlastní plynulosti a úpravy nebo jiné modifikace nebo pokud jsou vady způsobeny použitím příslušenství, doplňků nebo náhradních dílů, které nejsou originálními díly STEINEL,
- pokud údržba a péče o produkty nebyly prováděny v souladu s návodem k obsluze,
- pokud montáž a instalace nebyly provedeny v souladu s montážními a instalačními pokyny společnosti STEINEL,
- v případě poškození nebo ztráty při přepravě.

Platnost německého práva

Platí německé právo s vyloučením Úmluvy OSN o smlouvách o mezinárodní koupi zboží (CISG). Pro spotřebitele zůstávají v platnosti závazná ustanovení na ochranu spotřebitele státu, ve kterém mají své obvyklé bydliště.

Uplatnění

Pokud chcete uplatnit záruku, zašlete prosím výrobek spolu s originálem dokladu o koupi, který musí obsahovat datum nákupu a označení výrobku, buď vašemu specializovanému prodejci, nebo přímo nám.

STEINEL Technik s.r.o. – Rumunská 655/9 - 460 01 Liberec. Z tohoto důvodu doporučujeme, abyste si doklad o koupi uschovali na bezpečném místě až do uplynutí záruční doby. Máte-li jakékoli dotazy týkající se záručních podmínek, neváhejte nám zavolat na číslo +420 485 253 271 nebo nám napsat e-mail na adresu liberec@steinel.cz.

Rádi vám poskytneme jakoukoli pomoc.

1 LETÁ ZÁRUKA VÝROBCE

11. Technické parametry

- Připojení k síti: *220 – 230 V, 50/60 Hz*
- Výkon: *2.300 W*
- Teplota: *50 – 620 °C, nastavitelný v 9 úrovních*
- Množství vzduchu: *230 – 510 l/ min, nastavitelný v 9 úrovních*
- Tlak vzduchu: *3.000 Pa*
- Ø výfukové trubice: *30 mm, použití profesionálních trysek*
- Životnost motoru: *Přibližně. 10.000 hod.*
- Životnost topného tělesa: *Přibližně. 800 hod.*
- Indikace zbytkového tepla: *Ne*
- Síťový kabel: *H07 RN-F 2X1 3,0 M*
- Třída ochrany: *II*
- Tepelná pojistka: *Ano*
- Emisní hladina zvukového tlaku: *≤ 70 dB (A)*
- Celková hodnota kmitání: *≤ 2,5 m/s² I K = 0,08 m/s²*
- Hmotnost (bez síťového kabelu): *0,84 kg*

CZ

SK

Obsah

1.	O tomto dokumente	273
2.	Všeobecné bezpečnostné pokyny	273
3.	Prvky prístroja	276
4.	Uvedenie do prevádzky	278
5.	Údržba	279
6.	Oprava	280
7.	Aplikácie	283
8.	Zneškodnenie	285
9.	Vyhlásenie o zhode	285
10.	Záruka výrobcu	285
11.	Technické údaje	288

1. O tomto dokumente

– Chránené autorským právom. Dotlač, aj keď iba v skrátenej verzii, je povolená iba s naším súhlasom.
– Vyhradzujeme si právo na zmeny slúžiace technickému pokroku.

Varovanie pred nebezpečenstvami!

Upozornenie na nebezpečenstvo spôsobené vplyvmi prostredia!

Varovanie pred toxickými plynmi a rizikom vznietenia!

Varovanie pred nebezpečenstvom v dôsledku zásahu elektrickým prúdom!

2. Všeobecné bezpečnostné pokyny

Nebezpečenstvo v dôsledku nedodržania návodu na obsluhu!

Tento návod obsahuje dôležité informácie o bezpečnej manipulácii s výrobkom. V texte sa nachádzajú osobitné upozornenia na možné nebezpečenstvá. Nedodržanie pokynov môže spôsobiť smrť alebo ťažké poranenia.

- Návod si dôkladne prečítajte.
- Dodržiavajte bezpečnostné pokyny.
- Návod uložte na dostupnom mieste.

Pri používaní elektrického náradia je potrebné dodržiavať nasledujúce základné bezpečnostné opatrenia na ochranu pred úrazom elektrickým prúdom, rizikom poranenia a požiarom.

SK

Pri neopatrnej manipulácii so spotrebičom môže dôjsť k požiaru alebo k zraneniu osôb. Pred uvedením spotrebiča do prevádzky skontrolujte, či nie je poškodený (prívodný sieťový kábel, kryt atď.), a ak je poškodený, spotrebič nepoužívajte. Spotrebič nepoužívajte bez dozoru. Deti by mali byť pod dohľadom, aby sa zabezpečilo, že sa so spotrebičom nebudú hrať.

Počiatočné uvedenie do prevádzky

Pri prvom použití sa môže uvoľniť trochu dymu. Dym je spôsobený spojivami, ktoré sa uvoľňujú z izolačnej fólie ohrievača vplyvom tepla počas prvého použitia. Spotrebič by mal byť umiestnený na základni, aby sa zabezpečil rýchly únik dymu. Pracovný priestor by mal byť počas prvého použitia dobre vetraný. Vypúšťaný dym nie je škodlivý!

Upozornenie na nebezpečenstvo spôsobené vplyvmi prostredia!

- Nevystavujte elektrické náradie dažďu. Nepoužívajte elektrické náradie, keď je vlhké alebo vo vlhkom či mokrom prostredí.
- Pri používaní spotrebičov v blízkosti horľavých materiálov buďte opatrní.
- Nemierte na to isté miesto dlhý čas.
- Nepoužívajte v prítomnosti výbušnej atmosféry.
- Teplo sa môže prenášať na horľavé materiály, ktoré sú zakryté.

Varovanie pred nebezpečenstvom v dôsledku zásahu elektrickým prúdom!

- Vyhnite sa kontaktu tela s uzemnenými časťami, napr. s potrubím, radiátormi, sporákmi, chladničkami.
- Počas prevádzky nenechávajte spotrebič bez dozoru.

Uložte svoje náradie bezpečne.

- Po použití umiestnite spotrebič na stojatý povrch a pred

zabalením ho nechajte vychladnúť.

- Nepoužívané náradie sa musí skladovať v suchej, uzamknutej miestnosti mimo dosahu detí.
- Tento spotrebič môžu používať deti od 8 rokov a staršie a osoby so zníženými fyzickými, zmyslovými alebo mentálnymi schopnosťami alebo s nedostatočnými skúsenosťami a znalosťami, ak boli pod dohľadom alebo boli poučené o používaní spotrebiča bezpečným spôsobom a rozumejú príslušným rizikám.
- Deti sa so spotrebičom nesmú hrať.
- Čistenie a užívateľskú údržbu nesmú vykonávať deti bez dozoru.

Nepreťažujte svoje nástroje!

- V uvedenom výkonnostnom rozsahu pracujete lepšie a bezpečnejšie.
- Nástroj nenoste za kábel a nepoužívajte ho na vytiahnutie zástrčky zo zásuvky.
- Kábel chráňte pred teplom, olejom a ostrými hranami.

Varovanie pred toxickými plynmi a rizikom vznietenia!

- V záujme vlastnej bezpečnosti používajte len také príslušenstvo a prídavné zariadenia, ktoré sú uvedené v návode na obsluhu alebo ktoré odporúča či určuje výrobca náradia.
- Použitie iného náradia alebo príslušenstva, ako je odporúčané v návode na obsluhu alebo v katalógu, môže predstavovať riziko poranenia osôb.

Opravy môže vykonávať len kvalifikovaný elektrikár

- Toto elektrické náradie spĺňa príslušné bezpečnostné predpisy.
- Opravy môže vykonávať len kvalifikovaný elektrikár, inak môže dôjsť k nehode obsluhy.

3. Prvky prístroja

3.1

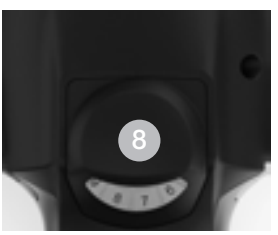

1 Výfuková rúrka z ušľachtilej ocele
2 Kovová ochranná rúrka
3 Prívod vzduchu (vrát. jemného prachového filtra)
4 Mäkké opláštenie na protišmykové postavenie
5 Plastová ochranná rúrka
6 Gumový kábel odolný proti záťaži
7 Tlačidlo ZAP/VYP
8 Nastavovacie koliesko (nastavenie teploty)
9 Ergonomická mäkká rukoväť
10 Vymeniteľný sieťový kábel

Príslušenstvo

1 Okrúhla tryska 5 mm
2 Okrúhla tryska 10 mm
3 Okrúhla tryska 5 mm, predĺžená
4 Uhlová plochá tryska 20 x 2 mm
Uhlová plochá tryska 20 x 2 mm, rovná
5 Uhlová plochá tryska 40 x 2 mm
6 Uhlová plochá tryska 30 x 2 mm
7 Uhlová plochá tryska 40 x 2 mm, dierovaná
8 Plochá tryska 60 x 2 mm na bitúmen
9 Prítlačný valček 50 mm
10 Prítlačný valček 40 mm
11 Prítlačný valček 35 mm
12 Prítlačný valček 28 mm
13 Nožnice na plachty
14 Nástroj na fixáciu zvaru
15 Zváracia topánka
16 Zváracia topánka na rýchle zváranie 3 mm
17 Zváracia topánka na rýchle zváranie 4 mm
18 Zváracia topánka na rýchle zváranie 5 mm
19 Zváracia topánka na rýchle zváranie 3 mm, s úzkou vzduchovou štrbinou
20 Zváracia topánka na rýchle zváranie 4 mm, s úzkou vzduchovou štrbinou
21 Zváracia topánka na rýchle zváranie 5 mm, s úzkou vzduchovou štrbinou
22 Spájkovacia reflektorová tryska
23 Reflektorová tryska 20 mm
24 Reflektorová tryska 35 mm
25 Sitková reflektorová tryska 35 x 20 mm
26 Sitková reflektorová tryska 50 x 35 mm
27 Misková reflektorová tryska

Pre vašu bezpečnosť

– Prístroj je vybavený tepelnou ochranou.
– Tepelná poistka pri preťažení prístroj úplne vypne.

4. Uvedenie do prevádzky

Upozornenie: Odstup k objektu určenému na spracovanie závisí od druhu materiálu a zvoleného spôsobu spracovania. Najskôr vždy urobte test na určenie množstva vzduchu a správnej teploty! Pomocou nasúvacích trysiek, ktoré sú k dispozícii ako príslušenstvo (pozri stranu o príslušenstve na obale), je možné horúci vzduch presne smerovať buď bodovo alebo plošne.
Pozor pri výmene horúcich trysiek! Keď používate teplovzdušnú pištoľ ako stacionárny prístroj, dbajte na bezpečné, protišmykové postavenie prístroja a čistý podklad. Procesy zapínania vytvárajú krátkodobé poklesy napätia. Pri nevýhodných podmienkach siete sa môžu vyskytnúť obmedzenia ďalších prístrojov. Pri sieťových impedanciách nižších ako 0,35 Ω netreba očakávať žiadne poruchy.

1. Uvedenie do prevádzky
Prístroj sa zapína a vypína pomocou tlačidla ZAP/VYP 7 na zadnej strane rukoväti. Nastavovacie koliesko 8 slúži na reguláciu teploty.

2. Nastavenie teploty
Teplotu môžete nastavovať v rozsahu 50 – 620 °C prostredníctvom nastavovacie kolieskou na obslužnej ploche. Skutočná teplota je snímaná na výstupe výfukovej rúrky a nameraná hodnota. Nastavovacie koliesko slúži ako zadávacie tlačidlo 8 na reguláciu teploty a možno ju nastaviť na 9 rôznych úrovní teploty.

Keď chcete teplotu nastaviť nanovo, jednoducho znovu pohnite nastavovacie koliesko, aby ste hodnotu zvýšili, resp. znížili. Po vypnutí teplovzdušnej pištole sa zachová posledná nastavená hodnota.

5. Údržba

Jemný prachový filter

Súčasťou HM 2600 E je aj jemný prachový filter A. Na montáž uvoľnite prívod vzduchu a vložte filter. Na čistenie (stlačeným vzduchom) uvoľnite skrutky (a), zložte kryt a odoberte filter.

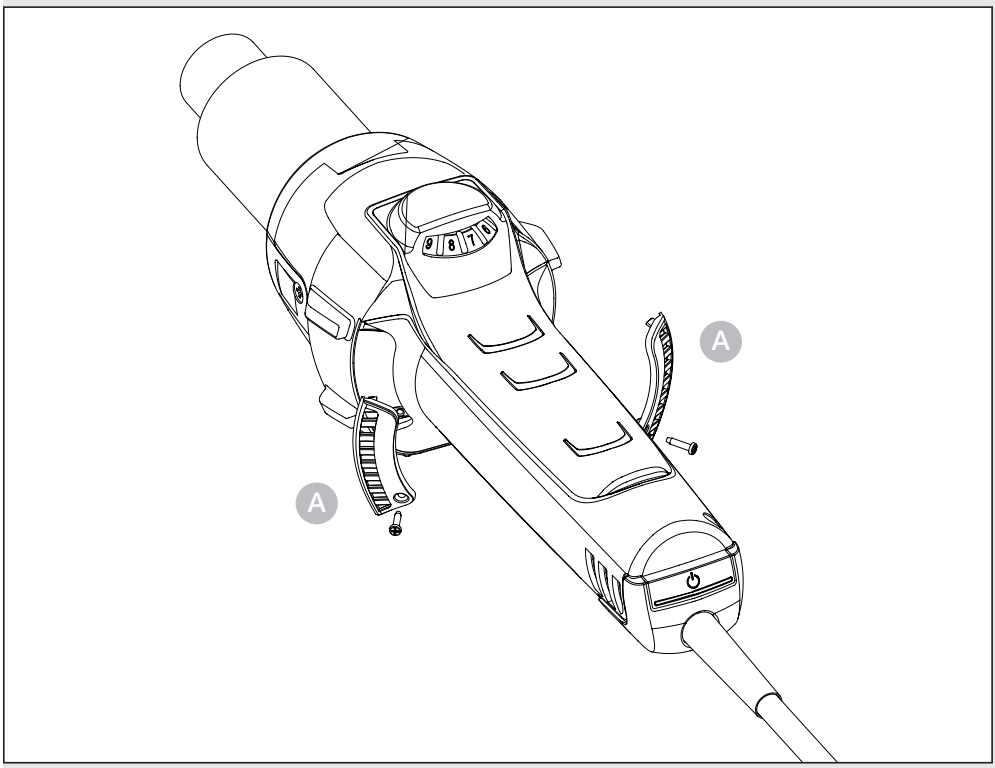

SK

6. Oprava

Výmena kábla
Ak je sieťový kábel poškodený, dá sa bez problémov vymeniť aj bez otvorenia telesa prístroja:

6.1

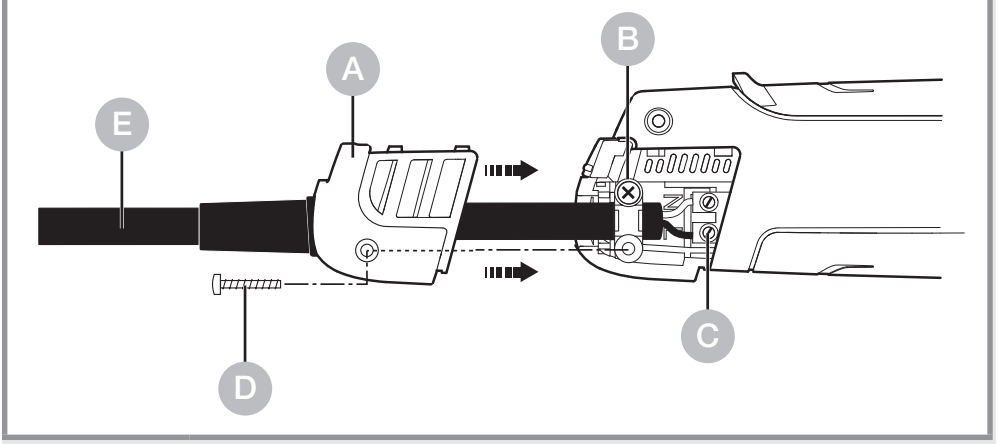

Dôležité! Prístroj odpojte zo siete.
1. Skrutku uvoľnite D zložte kryt A.
2. Uvoľnite odľahčenie ťahu B.
3. Uvoľnite sieťové svorky C.
4. Vytiahnite kábel E.
5. Založte nový kábel a opäť upevnite v opačnom poradí (1. Priskrutkujte sieťové svorky atď.).

Výmena ohrevu

Ohrev HM 2600 E je skrytý a je ho možné vymeniť pomocou niekoľkých krokov.

6.2

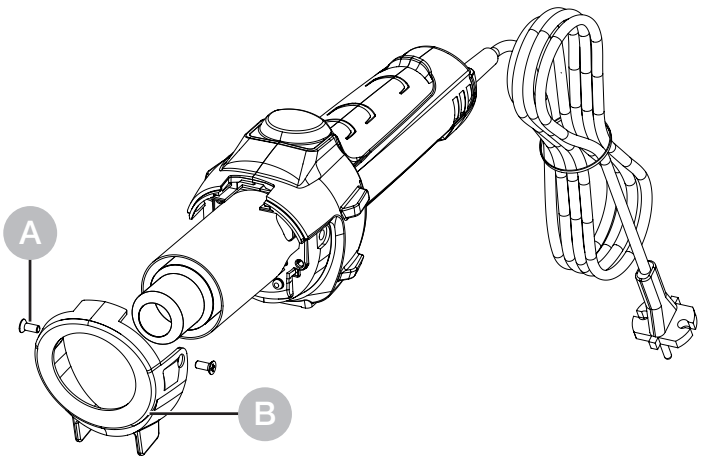

1. **Dôležité!** Prístroj odpojte zo siete.
2. Z ochrannej rúrky uvoľnite skrutky A.
3. Zložte ochrannú rúrku B.

SK

6.3

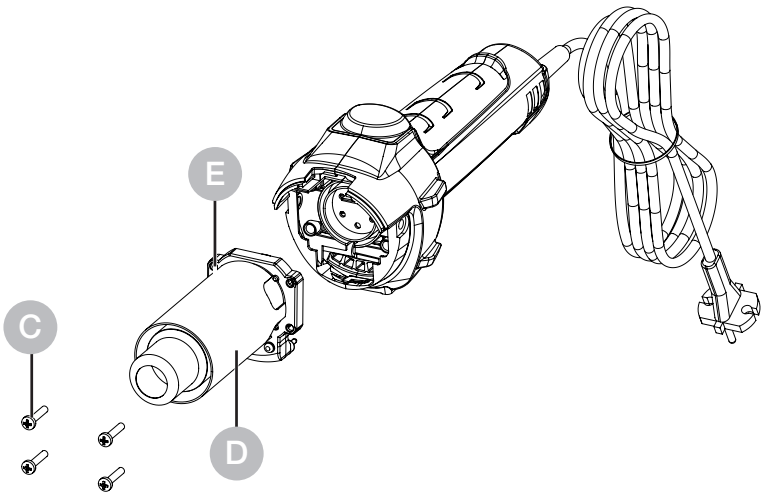

4. Povoľte 4 skrutky na konci výfukovej rúrky C.
5. Vytiahnite ohrev a vymeňte ho za nový D.
6. Ohrev znova pevne zaskrutkujte E.
7. Ochrannú rúrku pevne dotiahnite skrutkami B.

Ďalšie funkcie

Ochrana pred opätovným zapnutím

Ochrana pred opätovným zapnutím zabraňuje neúmyselnému zapnutiu teplovzdušnej pištole po prerušení elektrického napájania. Až opätovným zapnutím tlačidla ZAP/VYP 7 je teplovzdušná pištoľ opäť schopná prevádzky.

7. Aplikácie

V nasledujúcej časti vám ukážeme niekoľko druhov použitia teplovzdušnej pištole STEINEL.

7.1

SK

- Zváranie bituménu.
- Zváranie plachtovín a fólií.
- Zváranie podlahových krytín z PVC a linolea.

– Spracovávanie všetkých termoplastických tvrdých materiálov v odvetví plastov s zásobníkov.
– Formovanie termoplastických plastov.
– Sušenie vlhkých plôch.
– Aktivácia a uvoľňovanie lepidiel a tavných lepidiel.
– Sušiace a zahrievacie procesy každého druhu.

Pomoc pri výbere správneho zváracieho drôtu pri zváraní plastových materiálov

Materiál / Spôsoby použitia / Poznávacie znaky

– **Tvrdé PVC** / Rúry, tvarovky, dosky, stavebné profily, technické výlisky teplota zvárania 300 °C / V plameni zuhoľnatie, ostrý zápach, praskavý zvuk
– **Tvrdý PE** (HDPE) polyetylén / Vane, koše, kanistre, izolačný materiál, rúry teplota zvárania 300 °C / Svetlý žltý plameň, kvapky horia ďalej, vonia ako zhasnutá sviečka, praskavý zvuk
– **PP** polypropylén / Odpadové potrubie horúcej vody, sedadlá, obaly, automobilové súčiastky teplota zvárania 250 °C / Svetlý plameň s modrým jadrom, kvapky horia ďalej, ostrý zápach, praskavý zvuk
– **ABS** / Automobilové súčiastky, prístrojové skrine, kufre teplota zvárania 350 °C / Čierny, vločkovitý dym, sladkastý zápach, praskavý zvuk

8. Zneškodnenie

Elektrické zariadenia, príslušenstvo a obaly odovzdajte na ekologickú recykláciu.

Elektrické zariadenia nevyhadzujte do komunálneho odpadu!

Iba pre krajiny EÚ:
Podľa platnej európskej smernice o odpade z elektrických a elektronických zariadení a jej implementácie do národnej legislatívy sa musia nepoužívané elektrické a elektronické zariadenia zbierať separovane a odovzdať na ekologickú recykláciu.

9. Vyhlásenie o zhode

Spoločnosť STEINEL Tools GmbH týmto vyhlasuje, že teplovzdušné dúchadlo HM 2600 E je v súlade so smernicou 2006/42/ES Úplné znenie vyhlásenia o zhode EÚ je k dispozícii na tejto internetovej adrese:
www.steinel.de

10. Záruka výrobcu

Záruka výrobcu STEINEL Tools GmbH,
Dieselstraße 80-84, 33442 Herzebrock-Clarholz
Všetky produkty STEINEL spĺňajú najvyššie požiadavky na kvalitu. Z tohto dôvodu vám ako prvému kupujúcemu nového produktu STEINEL poskytujeme ako výrobca záruku podľa nasledujúcich podmienok: Záruka sa vzťahuje na vady, ktoré sú preukázateľne spôsobené chybou materiálu alebo výroby a ktoré nám budú bezodkladne nahlásené po ich zistení a v rámci záručnej doby. Záruka sa vzťahuje iba na produkty STEINEL Professional, ktoré boli zakúpené a používané na Slovensku. Ak produkt predáte alebo odovzdáte, záruka sa na nového vlastníka neprenáša.

Naše záručné služby pre spotrebiteľov
Nasledujúce ustanovenia platia pre spotrebiteľov. Spotrebiteľom je každá fyzická osoba, ktorá pri uzavretí kúpnej zmluvy nekoná v rámci svojej obchodnej ani samostatnej profesijnej činnosti. Máme na výber, či poskytneme záručný servis formou bezplatnej opravy alebo bezplatnej výmeny (prípadne za rovnocenný alebo hodnotnejší následný model). Záručná doba na váš zakúpený produkt STEINEL Professional je **1 rok** od dátumu zakúpenia produktu. Komponenty, ktoré sme opravili alebo vymenili, sú pokryté touto zárukou po zvyšnú záručnú dobu. Nesieme náklady na dopravu, ale nie dopravné riziká spojené s vrátením tovaru.

Naše záručné služby pre podnikateľov
Nasledujúce ustanovenia platia pre podnikateľov. Podnikateľom je fyzická alebo právnická osoba alebo spoločnosť s právnou subjektivitou, ktorá pri uzavretí kúpy koná v rámci svojej obchodnej alebo samostatnej profesijnej činnosti. Máme na výber, či poskytneme záručný servis bezplatnou opravou závad, bezplatnou výmenou (prípadne za rovnaký alebo kvalitnejší následný model) alebo vystavením dobropisu. Záručná doba na váš zakúpený produkt STEINEL Professional je **1 rok** od dátumu zakúpenia produktu.
Komponenty, ktoré sme opravili alebo vymenili, sú pokryté touto zárukou po zvyšnú dobu záručnej lehoty. V rámci záručného servisu nenesieme vaše výdavky potrebné na dodatočné plnenie a vaše výdavky na demontáž vadného produktu a montáž náhradného produktu.

Zákonné práva v prípade vád, bezplatnosť
Služby opísané v tomto dokumente platia dodatočne k zákonným záručným nárokom – vrátane osobitných ochranných ustanovení pre spotrebiteľov – a neobmedzujú ani nenahrádzajú tieto nároky. Uplatnenie vašich zákonných práv v prípade vád je bezplatné.

Výnimky zo záruky
Táto záruka sa výslovne nevzťahuje na:
– opotrebenie častí výrobku v dôsledku používania alebo iné prirodzené opotrebenie, alebo na chyby výrobku

STEINEL Professional, ktoré sú spôsobené opotrebením v dôsledku používania alebo iným prirodzeným opotrebením,
- pri nesprávnom alebo neprimeranom používaní produktu alebo nedodržaní pokynov na obsluhu,
- ak boli na produkte vykonané vlastné úpravy, prestavby alebo iné modifikácie, alebo ak sú vady spôsobené použitím príslušenstva, doplnkov alebo náhradných dielov, ktoré nie sú originálnymi dielmi STEINEL,
- ak údržba a starostlivosť o produkty neboli vykonávané v súlade s návodom na obsluhu,
- ak montáž a inštalácia neboli vykonané v súlade s montážnymi a inštalačnými pokynmi spoločnosti STEINEL,
- v prípade poškodenia alebo straty pri preprave.

Platnosť nemeckého práva

Platí nemecké právo s vylúčením Dohovoru Organizácie Spojených národov o zmluvách o medzinárodnom predaji tovaru (CISG).

Pre spotrebiteľov zostávajú nedotknuté záväzné ustanovenia o ochrane spotrebiteľa štátu, v ktorom majú svoje obvyklé bydlisko.

Uplatňovanie

Ak chcete uplatniť nárok na záruku, zašlite produkt spolu s originálnym dokladom o kúpe, na ktorom musí byť uvedené dátum kúpy a názov produktu, buď svojmu predajcovi alebo priamo na adresu: STOPKA – Ružová-Straße 111, 019 01 Ilava, Slovensko.

Odporúčame vám preto, aby ste si doklad o kúpe starostlivo uchovali až do uplynutia záručnej lehoty.

Ak máte akékoľvek otázky týkajúce sa záručných podmienok, neváhajte nás kontaktovať na telefónnom čísle +49 5245 448 188 alebo nám napíšte e-mail na adresu service@steinel.de. Radi vám pomôžeme!

SK

1 ROK ZÁRUKA VÝROBCU

11. Technické údaje

- Sieťové pripojenie: *220 – 230 V, 50/60 Hz*
- Výkon: *2.300 W*
- Teplota: *50 – 620 °C, nastaviteľné v 9 úrovniach*
- Množstvo vzduchu: *230 – 510 l/ min, nastaviteľné v 9 úrovniach*
- Tlak vzduchu: *3.000 Pa*
- Ø výfukovej rúrky: *30 mm,* použitie profesionálnych *trysiek*
- Životnosť motora: *cca. 10.000 hod.*
- Životnosť ohrevu: *cca. 800 hod.*
- Ukazovateľ zvyšnej teploty: *nie*
- Sieťový kábel: *H07 RN-F 2X1 3,0 M*
- Trieda ochrany: *II*
- Tepelná poistka: *áno*
- Emisná hladina akustického tlaku: *≤ 70 dB (A)*
- Celková hodnota vibrácií: *≤ 2,5 m/s² I K = 0,08 m/s²*
- Hmotnosť bez sieťového kábla: *0,84 kg*

Spis treści

1.	Informacje o tym dokumencie	290
2.	Ogólne zasady bezpieczeństwa	290
3.	Elementy urządzenia	293
4.	Uruchomienie	295
5.	Konserwacja	296
6.	Naprawa	297
7.	Zastosowania	300
8.	Utylizacja	302
9.	Deklaracja zgodności z normami	302
10.	Gwarancja producenta	303
11.	Dane techniczne	306

1. Informacje o tym dokumencie

– Dokument chroniony prawem autorskim. Przedruk, także w częściach, wyłącznie po uzyskaniu naszej zgody.
– Zmiany, wynikające z postępu technicznego, zastrzeżone.

Ostrzeżenie przed zagrożeniami!

Ostrzeżenie przed zagrożeniami wynikającymi z wpływu środowiska!

Ostrzeżenie przed toksycznymi gazami i ryzykiem zapłonu!

Ostrzeżenie przed zagrożeniami spowodowanymi prądem elektrycznym!

2. Ogólne zasady bezpieczeństwa

Niebezpieczeństwo wynikające z nieprzestrzegania instrukcji obsługi!

Niniejsza instrukcja zawiera ważne informacje dot. bezpiecznego używania urządzenia. Należy zwrócić szczególną uwagę na możliwe zagrożenia. Nieprzestrzeganie może doprowadzić do śmierci lub ciężkich obrażeń.

- Należy uważnie przeczytać instrukcję.
- Przestrzegać zasad bezpieczeństwa.
- Przechowywać w miejscu łatwo dostępnym.

Podczas korzystania z elektronarzędzi należy przestrzegać następujących podstawowych środków bezpieczeństwa w celu ochrony przed porażeniem prądem elektrycznym, ryzykiem obrażeń i pożarem.

Nieostrożne obchodzenie się z urządzeniem może spowodować pożar lub obrażenia ciała. Przed uruchomieniem urządzenia należy sprawdzić, czy nie jest ono uszkodzone (przewód zasilający, obudowa itp.). Nie używaj urządzenia bez nadzoru. Dzieci powinny być nadzorowane, aby nie bawiły się urządzeniem.

Pierwsze uruchomienie

Przy pierwszym użyciu może pojawić się dym. Dym jest powodowany przez substancje wiążące, które są uwalniane z folii izolacyjnej grzejnika pod wpływem ciepła podczas pierwszego użycia. Urządzenie należy umieścić na podstawie, aby zapewnić szybkie ulatnianie się dymu. Podczas pierwszego użycia obszar roboczy powinien być dobrze wentylowany. Emitowany dym nie jest szkodliwy!

Ostrzeżenie przed zagrożeniami wynikającymi z wpływu środowiska!

- Nie wystawiać elektronarzędzi na działanie deszczu. Nie używaj elektronarzędzi, gdy są wilgotne lub znajdują się w wilgotnym lub mokrym otoczeniu.
- Należy zachować ostrożność podczas korzystania z urządzeń w pobliżu materiałów łatwopalnych.
- Nie celuj w to samo miejsce przez dłuższy czas.
- Nie używać w obecności atmosfery wybuchowej.
- Ciepło może być odprowadzane do materiałów palnych, które są zakryte.

Ostrzeżenie przed zagrożeniami spowodowanymi prądem elektrycznym!

- Unikać kontaktu ciała z uziemionymi częściami, np. rurami, grzejnikami, kuchenkami, lodówkami.
- Nie należy pozostawiać urządzenia bez nadzoru podczas jego pracy.

Bezpieczne przechowywanie narzędzi.

- Po użyciu urządzenie należy umieścić na stojącej powierzchni i pozostawić do ostygnięcia przed zapakowaniem.

- Nieużywane narzędzia muszą być przechowywane w suchym, zamkniętym pomieszczeniu, poza zasięgiem dzieci.
- To urządzenie może być używane przez dzieci w wieku od 8 lat i starsze oraz osoby o ograniczonych zdolnościach fizycznych, sensorycznych lub umysłowych lub nieposiadające doświadczenia i wiedzy, jeśli są one nadzorowane lub zostały poinstruowane w zakresie bezpiecznego korzystania z urządzenia i rozumieją związane z tym zagrożenia.
- Dzieci nie mogą bawić się urządzeniem.
- Czyszczenie i konserwacja nie mogą być wykonywane przez dzieci bez nadzoru.

Nie przeciążaj swoich narzędzi!

- Pracujesz lepiej i bezpieczniej w określonym zakresie wydajności.
- Nie przenoś narzędzia za kabel i nie używaj go do wyciągania wtyczki z gniazdka.
- Kabel należy chronić przed wysoką temperaturą, olejem i ostrymi krawędziami.

Ostrzeżenie przed toksycznymi gazami i ryzykiem zapłonu!

- Dla własnego bezpieczeństwa należy używać wyłącznie akcesoriów i przystawek określonych w instrukcji obsługi lub zalecanych bądź określonych przez producenta narzędzia.
- Używanie narzędzi lub akcesoriów innych niż zalecane w instrukcji obsługi lub w katalogu może stwarzać ryzyko obrażeń ciała.

Naprawy tylko przez wykwalifikowanego elektryka

- To elektronarzędzie jest zgodne z odpowiednimi przepisami bezpieczeństwa.
- Naprawy mogą być wykonywane wyłącznie przez wykwalifikowanego elektryka, w przeciwnym razie może dojść do wypadku operatora.

3. Elementy urządzenia

3.1

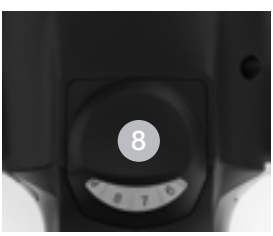

1 Rura wylotowa ze stali stopowej
2 Zdejmowana metalowa rura ochronna
3 Wlot powietrza (wraz z dokładnym filtrem pyłowym)
4 Miękka osłona zabezpieczająca przed poślizgiem
5 Plastikowa tuba ochronna
6 Wytrzymały kabel w gumowej izolacji
7 Przycisk WŁ./WYŁ.
8 Pokrętło regulacji (ustawianie temperatury)
9 Ergonomiczny, miękki uchwyt
10 Wymienny kabel zasilający

Osprzęt

1 Dysza okrągła 5 mm
2 Dysza okrągła 10 mm
3 Dysza okrągła 5 mm, przedłużona
4 Dysza płaska kątowa 20 x 2 mm
Dysza płaska kątowa 20 x 2 mm, prosta
5 Dysza płaska kątowa 40 x 2 mm
6 Dysza płaska kątowa 30 x 2 mm
7 Dysza płaska kątowa 40 x 2 mm, dziurkowana
8 Dysza płaska 60 x 2 mm do bitumu
9 Wałek dociskowy 50 mm
10 Wałek dociskowy 40 mm
11 Wałek dociskowy 35 mm
12 Wałek dociskowy 28 mm
13 Nożyce do plandek
14 Kehlfix
15 Stopka do spawania
16 Stopka do szybkiego zgrzewania 3 mm
17 Stopka do szybkiego zgrzewania 4 mm
18 Stopka do szybkiego zgrzewania 5 mm
19 Stopka do szybkiego zgrzewania 3 mm, z wąską szczeliną wylotu powietrza
20 Stopka do szybkiego zgrzewania 4 mm, z wąską szczeliną wylotu powietrza
21 Stopka do szybkiego zgrzewania 5 mm, z wąską szczeliną wylotu powietrza
22 Dysza reflektorowa do lutowania
23 Dysza reflektorowa 20 mm
24 Dysza reflektorowa 35 mm
25 Dysza reflektorowa sitkowa 35 x 20 mm
26 Dysza reflektorowa sitkowa 50 x 35 mm
27 Dysza reflektorowa korytkowa

Dla własnego bezpieczeństwa:

– Urządzenie jest wyposażone w bezpiecznik termiczny.
– Bezpiecznik termiczny całkowicie wyłącza urządzenie w razie przegrzania.

4. Uruchomienie

Uwaga: Odległość od obrabianych przedmiotów zależy od materiału i przewidywanego rodzaju obróbki. Zawsze należy najpierw wykonać próbę pod kątem wydatku powietrza i temperatury! Za pomocą dodatkowych nasadzanych dysz (do nabycia jako osprzęt) można kierować gorące powietrze dokładnie punktowo lub na powierzchnię (patrz strona z osprzętem na okładce).
Zachować ostrożność przy wymianie gorących dysz!
W przypadku używania opalarki jako urządzenia stojącego należy zwrócić uwagę na czyste podłoże i stabilne ustawienie, uniemożliwiające poślizg. Procesy włączania powodują krótkotrwałe obniżanie napięcia. W przypadku niekorzystnych warunków w sieci mogą wystąpić ograniczenia w działaniu innych urządzeń. W przypadku impedancji sieci mniejszej niż 0,35 om nie należy spodziewać się żadnych zakłóceń.

1. Uruchomienie
Urządzenie można włączyć i wyłączyć za pomocą przycisku WŁ./WYŁ. 7 umieszczonego na odwrocie rękojeści. Pokrętło regulacji 8 służy do regulacji temperatury.

2. Ustawianie temperatury
Temperaturę można ustawić w zakresie 50–620 °C za pomocą pokrętło regulacji w obszarze obsługi z wyświetlaczem ciekłokrystalicznym. Rzeczywista temperatura jest mierzona na wylocie rury wylotowej. Pokrętło regulacji 8 pełni funkcję do kontrolowania temperatury i może być ustawiony na 9 różnych poziomów temperatury.

Aby ustawić nową wartość temperatury, wystarczy ponownie ruszyć drążkiem, co powoduje zwiększenie lub zmniejszenie wartości. Ostatnio ustawiona wartość pozostaje zachowana po wyłączeniu urządzenia.

5. Konserwacja

Filtr przeciwpyłowy

Do HM 2600 E dołączony jest dokładny filtr pyłowy A.
W celu montażu poluzować wlot powietrza i włożyć filtr.
W celu oczyszczenia (sprężonym powietrzem) odkręcić śruby (a), zdjąć osłonę i wyjąć filtr.

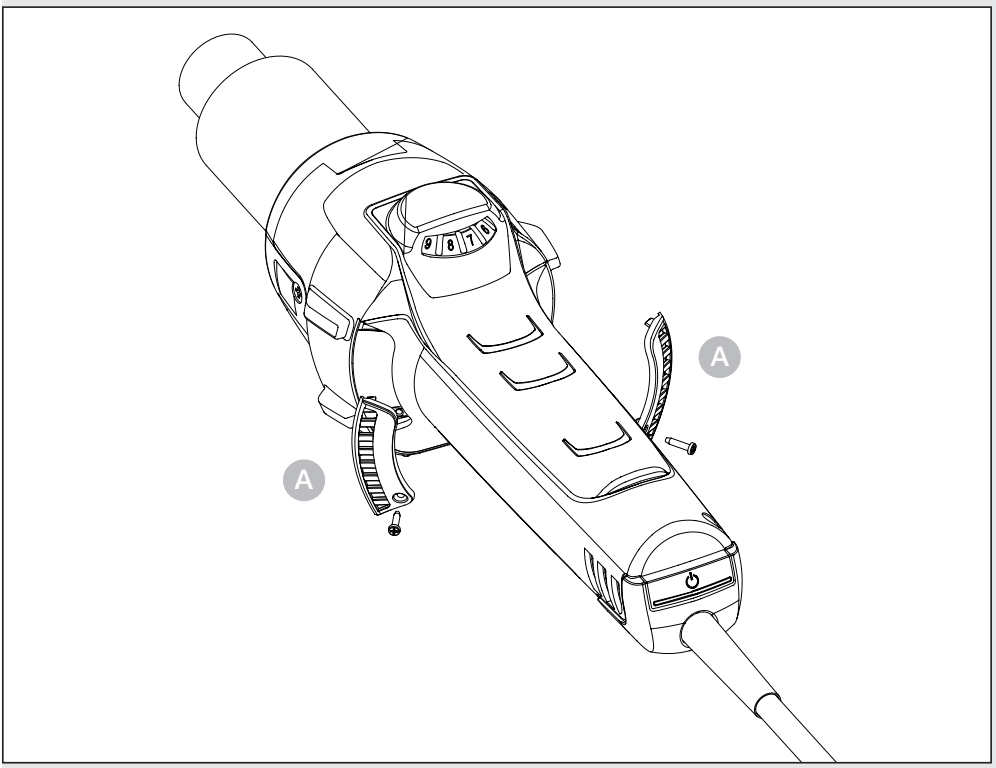

6. Naprawa

Wymiana kabla

W przypadku uszkodzenia kabla sieciowego można go bez problemu wymienić, bez potrzeby otwierania obudowy:

6.1

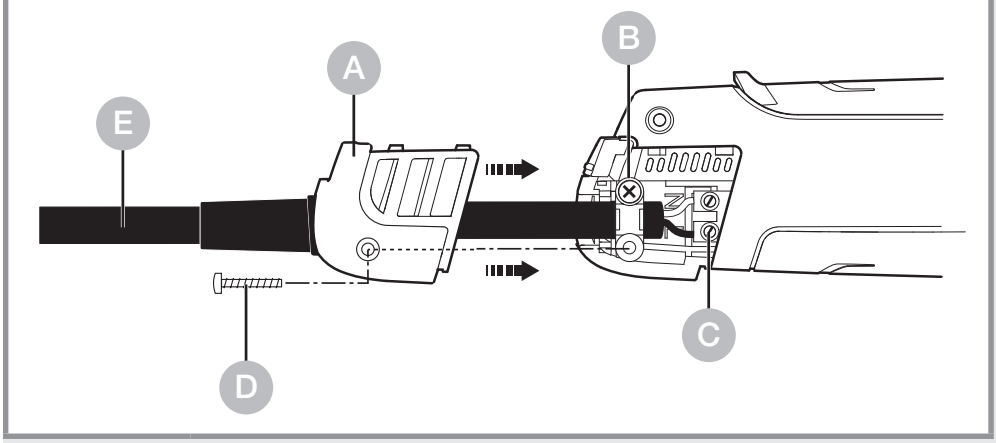

Ważne! Odłączyć urządzenie od sieci.

1. Odkręcić śrubę D i zdjąć pokrywę A.

2. Zwolnić odciążenie naciągu B.

3. Zwolnić zaciski sieciowe C.

4. Wyciągnąć kabel E.

5. Włożyć nowy kabel i przymocować go w odwrotnej kolejności (1. Dokręcić zaciski sieciowe itd.).

PL

Wymiana elementu grzewczego

Element grzewczy urządzenia HM 2600 E jest mocowany poprzez wtykanie i może zostać łatwo wymieniony.

6.2

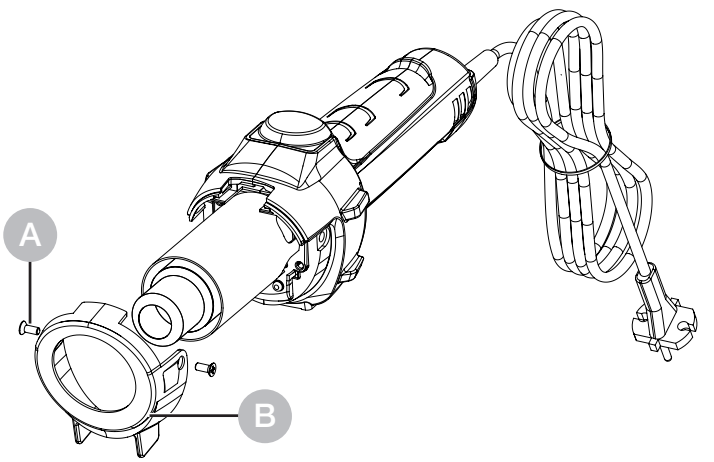

1. Ważne! Odłączyć urządzenie od sieci.
2. Odkręcić śruby na tulejce ochronnej A.
3. Zdjąć tulejkę ochronną B.

6.3

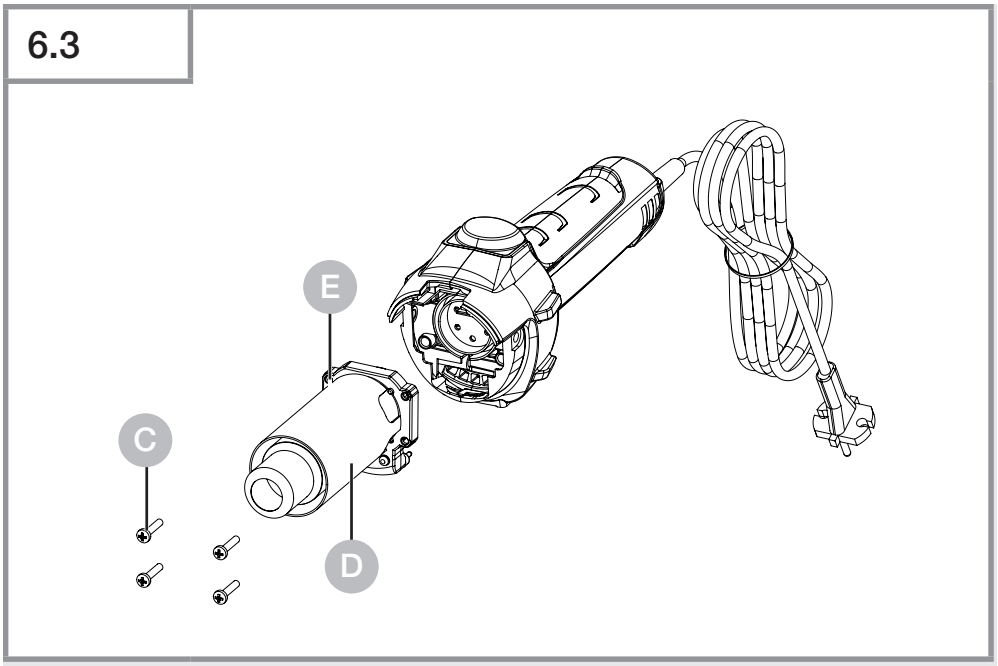

4. Odkręcić 4 śruby na końcu rury wylotowej C.
5. Wyjąć element grzewczy i wymienić na nowy D.
6. Ponownie przykręcić element grzewczy E.
7. Przykręcić tulejkę ochronną B.

Dalsze funkcje

Zabezpieczenie przed ponownym uruchomieniem

Zabezpieczenie przed ponownym uruchomieniem zapobiega niezamierzonemu uruchomieniu opalarki po wystąpieniu przerwy w dostawie prądu. Dopiero po ponownym włączeniu przycisku WŁ./WYŁ. 7 opalarka jest ponownie gotowa do użycia.

PL

7. Zastosowania

Poniżej przedstawiamy kilka zastosowań dmuchaw gorącego powietrza STEINEL.

7.1

- Zgrzewanie papy.
- Zgrzewanie plandek i folii.
- Zgrzewanie wykładzin podłogowych PCW i linoleum.

– Obróbka wszelkich termoplastycznych materiałów stałych w zakresie konstrukcji z tworzyw sztucznych i budowy zbiorników.
– Formowanie termoplastycznych tworzyw sztucznych.
– Osuszanie wilgotnych powierzchni.
– Aktywowanie i zdejmowanie kleju i kleju topliwego.
– Wszelkiego rodzaju procesy osuszania i rozgrzewania.

Pomoc przy dobieraniu właściwego spoiwa drążkowego do zgrzewania tworzywa sztucznego

Tworzywo sztuczne / Zastosowania / Cechy rozpoznawcze

– **Twardy PCW** / Rury, złączki, płyty, profile budowlane, techniczne elementy kształtowe Temperatura zgrzewania 300 °C / Zwęgla się w płomieniu, gryzący zapach; szczękający odgłos
– **Twardy PE** (HDPE) Polietylen / Miski, kosze, kanistry, materiały izolacyjne, rury Temperatura zgrzewania 300 °C / Jasny, żółty płomień, krople palą się dalej, zapach gaszonej świeczki; szczękający odgłos
– **PP** Polipropylen / Rury odpływowe HT, powłoki siedzisk, opakowania, części samochodowe Temperatura zgrzewania 250 °C / Jasny płomień z niebieskim rdzeniem, krople palą się dalej, gryzący zapach; szczękający odgłos
– **ABS** / Części samochodowe, obudowy urządzeń, walizki Temperatura zgrzewania 350 °C / Czarny, płatkowy dym, słodkawy zapach; szczękający odgłos

8. Utylizacja

Urządzenia elektryczne, akcesoria i opakowania należy oddać do recyklingu przyjaznego środowisku.

Nie wyrzucać urządzeń elektrycznych wraz z odpadami z gospodarstw domowych!

Tylko dla krajów UE:
Zgodnie z obowiązującą dyrektywą UE w sprawie zużytego sprzętu elektrycznego i elektronicznego oraz jej wdrażaniem do prawa krajowego, urządzenia elektrczne, które nie nadają się już do użycia, należy segregować i przekazywać do ekologicznego punktu zbiórki i recyklingu.

9. Deklaracja zgodności z normami

STEINEL Tools GmbH niniejszym oświadcza, że dmuchawa gorącego powietrza HM 2600 E jest zgodna z dyrektywą 2006/42/WE.
Pełny tekst deklaracji zgodności UE jest dostępny pod następującym adresem internetowym:
www.steinel.de

10. Gwarancja producenta

Gwarancja producenta STEINEL Tools GmbH, Dieselstrasse 80-84, 33442 Herzebrock-Clarholz, Niemcy. Wszystkie produkty STEINEL spełniają najwyższe standardy jakości. Z tego powodu jako producent udzielamy pierwszym nabywcom nowo wyprodukowanych produktów STEINEL gwarancji na następujących warunkach: gwarancja obejmuje brak wad, które w możliwy do zweryfikowania sposób wynikają z błędów materiałowych lub produkcyjnych oraz które zostaną nam zgłoszone niezwłocznie po wykryciu i w okresie obowiązującej ochrony gwarancyjnej. Gwarancja obowiązuje tylko produkty STEINEL Professional, które zostały zakupione i są użytkowane w Polsce. W przypadku sprzedaży lub przekazania produktu gwarancja nie przechodzi na kolejnego właściciela.

Nasze świadczenia gwarancyjne dla konsumentów
Poniższe warunki obowiązują dla konsumentów. Konsumentem jest każda osoba fizyczna, która w chwili zakupu nie działa ani w ramach czynności służbowych ani własnej działalności gospodarczej. Możemy dokonać wyboru, w jaki sposób świadczone będą usługi gwarancyjne – poprzez bezpłatną usługę naprawy czy bezpłatną wymianę (ew. na model kolejny o tej samej lub wyższej wartości). Okres gwarancji na zakupiony produkt STEINEL Professional wynosi **1 rok** od daty zakupu produktu. Naprawione lub wymienione przez nas komponenty są objęte tą gwarancją przez pozostały okres gwarancji. Ponosimy koszty transportu, ale nie bierzemy odpowiedzialności za ryzyko transportowe związane z przesyłką zwrotną.

Nasze świadczenia gwarancyjne dla przedsiębiorców
Poniższe warunki obowiązują dla przedsiębiorcy. Przedsiębiorca jest osobą fizyczną lub prawną bądź spółką osobową zdolną do czynności prawnych, która w chwili zakupu działa w ramach czynności służbowych lub własnej działalności gospodarczej. Możemy dokonać wyboru, w jaki sposób świadczone będą usługi gwarancyjne – po-

przez bezpłatną usługę usunięcia wad, bezpłatną wymianę (ew. na model kolejny o tej samej lub wyższej jakości) lub wystawienie uznaniowego dokumentu korygującego. Okres gwarancji na zakupiony produkt STEINEL Professional wynosi **1 rok** od daty zakupu produktu. Naprawione lub wymienione przez nas komponenty są objęte tą gwarancją przez pozostały okres gwarancji. W ramach usługi gwarancyjnej nie pokrywamy Państwa wydatków niezbędnych do wykonania świadczenia naprawczego ani Państwa wydatków poniesionych w związku z demontażem wadliwego produktu i montażem produktu zastępczego.

Ustawowe prawa przysługujące w razie występowania wad, nieodpłatność

Opisane tu świadczenia obowiązują dodatkowo oprócz ustawowych roszczeń z tytułu rękojmi, włączając szczególne przepisy dotyczące ochrony konsumenta, i nie ograniczają ich ani ich nie zastępują. Z ustawowych praw, przysługujących w przypadku wystąpienia wad, korzystają Państwo nieodpłatnie.

Odstępstwa od gwarancji

Gwarancja ta jest wyraźnie wyłączona:

- w przypadku zużycia części produktu uwarunkowanego użytkowaniem lub innego naturalnego zużycia, bądź wad produktów STEINEL, które wynikają z uwarunkowanego użytkowaniem lub innego naturalnego zużycia,
- w przypadku użytkowania produktu niezgodnie z przeznaczeniem lub w sposób nieprawidłowy, bądź nieprzestrzegania wskazówek dotyczących użytkowania,
- gdy samowolnie dokonano przebudowy lub zabudowy bądź innych modyfikacji w produkcie lub gdy wady wynikają ze stosowania akcesoriów, części zamiennych i uzupełniających, które nie są oryginalnymi produktami STEINEL,
- jeżeli konserwacja i pielęgnacja produktów nie była wykonywana zgodnie z instrukcją obsługi,
- gdy montażu i instalacji nie wykonano zgodnie z przepisami dotyczącymi instalacji STEINEL,
- w przypadku szkód lub strat powstałych podczas transportu.

Obowiązywanie polskiego prawa
Obowiązuje polskie prawo z wyłączeniem Konwencji Narodów Zjednoczonych o międzynarodowej sprzedaży towarów (CISG).
Dla konsumentów wiążące przepisy dotyczące ochrony konsumentów kraju, w którym mają Państwo swoje miejsce stałego pobytu, pozostają nienaruszone.

Dochodzenie roszczeń
Jeśli chcą Państwo skorzystać z roszczenia gwarancyjnego, prosimy przesłać produkt wraz z oryginalnym dowodem zakupu, na którym widnieje data zakupu oraz nazwa produktu, do swojego sprzedawcy lub bezpośrednio do nas: „LŁ“ Spółka z ograniczoną odpowiedzialnością sp. k. dawniej „Lange Łukaszuk“ spółka jawnaByków, ul. Wrocławska 43, 55-095 Mirków, Poland
Z tego powodu zalecamy staranne przechowywanie dowodu zakupu aż do momentu upływu okresu gwarancyjnego.
W razie pytań dotyczących warunków gwarancji prosimy o kontakt telefoniczny: +48 71 398 08 00 lub mailowy: firma@langelukaszuk.pl.
Chętnie pomożemy!

PL

1 ROK GWARANCJI PRODUCENTA

11. Dane techniczne

- Zasilanie sieciowe: *220 – 230 V, 50/60 Hz*
- Moc: *2.300 W*
- Temperatura: *50 – 620 °C, regulowany w 9 poziomach*
- Wydatek powietrza: *230 – 510 l/ min, regulowany w 9 poziomach*
- Ciśnienie powietrza: *3.000 Pa*
- Ø rury wylotowej: *30 mm, Korzystanie z profesjonalnych dysz*
- Okres użytkowania silnika: *ok. 10.000 godz.*
- Okres użytkowania elementu grzewczego: *ok. 800 godz.*
- Wskaźnik ciepła resztkowego: *nie*
- Przewód zasilający: *H07 RN-F 2X1 3,0 M*
- Stopień ochrony: *II*
- Bezpiecznik termiczny: *tak*
- Poziom emisji ciśnienia akustycznego: *≤ 70 dB (A)*
- Całkowita wartość drgań: *≤ 2,5 m/s² I K = 0,08 m/s²*
- Ciężar bez przewodu zasilającego: *0,84 kg*

Cuprins

1.	Despre acest document	308
2.	Instrucțiuni generale de siguranță	308
3.	Elementele aparatului	312
4.	Punerea în funcțiune	314
5.	Întreținere	315
6.	Reparații	316
7.	Aplicații	319
8.	Eliminarea ca deşeu	321
9.	Declarație de conformitate	321
10.	Garanția de producător	321
11.	Date tehnice	325

1. Despre acest document

– Protejat prin Legea drepturilor de autor. Reproducerea, inclusiv în extras, este permisă numai cu aprobarea noastră.
– Ne rezervăm dreptul de a face modificări care servesc progresului tehnic.

Atenție, pericole!

Avertisment privind pericolele datorate influențelor mediului!

Avertisment privind gazele toxice și riscul de aprindere!

Atenție, pericole din cauza curentului electric!

2. Instrucțiuni generale de siguranță

Pericol din cauza nerespectării instrucțiunilor de utilizare!

Aceste instrucțiuni conțin informații importante despre utilizarea sigură a aparatului. Se atrage atenția în mod deosebit asupra pericolelor posibile. Nerespectarea poate duce la deces sau la vătămări corporale grave.

- Citiți cu atenție instrucțiunile.
- Respectați instrucțiunile de siguranță.
- Păstrați la îndemână.

Atunci când utilizați unelte electrice, trebuie respectate următoarele măsuri de siguranță de bază pentru a vă proteja împotriva șocurilor electrice, a riscului de rănire și a incendiilor.

Dacă aparatul nu este manipulat cu grijă, se poate produce un incendiu sau pot fi rănite persoane. Înainte de punerea în funcțiune, verificați dacă aparatul nu prezintă deteriorări (cablu de conectare la rețea, carcasă etc.) și nu puneți în funcțiune aparatul dacă acesta este deteriorat. Nu folosiți aparatul fără supraveghere. Copiii trebuie supravegheați pentru a vă asigura că nu se joacă cu aparatul.

Punerea în funcțiune inițială

Este posibil să se emită puțin fum la prima utilizare. Fumul este cauzat de agenții de legare care sunt eliberați din folia izolatoare a încălzitorului de către căldură în timpul primei utilizări. Aparatul trebuie așezat pe baza sa pentru a se asigura că fumul iese rapid. Zona de lucru trebuie să fie bine ventilată în timpul primei utilizări. Fumul emis nu este dăunător!

Avertisment privind pericolele datorate influențelor mediului!

- Nu expuneți uneltele electrice la ploaie. Nu utilizați uneltele electrice când sunt umede sau într-un mediu umed sau umed.
- Aveți grijă atunci când utilizați aparatele în apropierea unor materiale inflamabile.
- Nu țintiți în același loc pentru perioade lungi de timp.
- Nu utilizați în prezența unei atmosfere explozive.
- Căldura poate fi condusă către materialele combustibile care sunt acoperite.

Atenție, pericole din cauza curentului electric!

- Evitați contactul corpului cu părțile împământate, de exemplu, țevi, radiatoare, aragazuri, frigidere.
- Nu lăsați aparatul nesupravegheat în timp ce este în funcțiune.

Depozitați-vă uneltele în siguranță.

- După utilizare, așezați aparatul pe o suprafață stabilă și lăsați-l să se răcească înainte de a-l împacheta.
- Uneltele nefolosite trebuie depozitate într-o încăpere uscată, încuiată și ferită de accesul copiilor.
- Acest aparat poate fi utilizat de copii cu vârsta de peste 8 ani și de persoane cu capacități fizice, senzoriale sau mentale reduse sau cu lipsă de experiență și cunoștințe, dacă au fost supravegheate sau instruite cu privire la utilizarea aparatului în condiții de siguranță și dacă înțeleg pericolele implicate.
- Copiii nu trebuie să se joace cu aparatul.
- Curățarea și întreținerea de către utilizator nu trebuie să fie efectuate de către copii fără supraveghere.

Nu vă supraîncărcați uneltele!

- Lucrați mai bine și mai sigur în intervalul de performanță specificat.
- Nu transportați unealta de cablu și nu o utilizați pentru a scoate fișa din priză.
- Protejați cablul de căldură, ulei și margini ascuțite.

Avertisment privind gazele toxice și riscul de aprindere!

- Pentru siguranța dumneavoastră, folosiți numai accesoriile și atașamentele care sunt specificate în instrucțiunile de utilizare sau recomandate sau specificate de producătorul sculei.
- Utilizarea altor unelte sau accesorii decât cele recomandate în instrucțiunile de utilizare sau în catalog poate reprezenta un risc de vătămare corporală.

Reparații efectuate numai de un electrician calificat

- Această unealtă electrică este conformă cu reglementările de siguranță relevante.
- Reparațiile pot fi efectuate numai de către un electrician calificat, în caz contrar se pot produce accidente pentru operator.

RO

3. Elementele aparatului

3.1

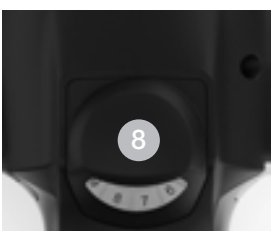

1 Tub de evacuare din oțel
2 Tub de protecție metalic demontabil
3 Admisie aer (cu filtru de praf de mare finețe integrat)
4 Manta soft anti-alunecare
5 Tub de protecție din plastic
6 Cablu cauciucat de mare rezistență
7 Buton PORNIT/OPRIT
8 Roată de reglare (reglare temperatură)
9 Prindere moale ergonomică
10 Cablu de rețea, care se poate înlocui

Accesorii

1 Duză rotundă 5 mm
2 Duză rotundă 10 mm
3 Duză rotundă 5 mm, cu prelungire
4 Duză plată unghiulară 20x2 mm
Duză plată unghiulară 20x2 mm, dreaptă
5 Duză plată unghiulară 40x2 mm
6 Duză plată unghiulară 30x2 mm
7 Duză plată unghiulară 40x2 mm, găurită
8 Duză plată 60x2 mm pentru bitum
9 Rulou de presare 50 mm
10 Rulou de presare 40 mm
11 Rulou de presare 35 mm
12 Rulou de presare 28 mm
13 Foarfece pentru prelate
14 Dispozitiv ajutător sudură colțuri
15 Papuc de sudură
16 Papuc sudură rapid 3 mm
17 Papuc sudură rapid 4 mm
18 Papuc sudură rapid 5 mm
19 Papuc sudură rapid 3 mm, cu fantă de aer îngustă
20 Papuc sudură rapid 4 mm, cu fantă de aer îngustă
21 Papuc sudură rapid 5 mm, cu fantă de aer îngustă
22 Duză reflectoare de lipit
23 Duză reflectoare 20 mm
24 Duză reflectoare 35 mm
25 Duză reflectoare cu sită 30x20 mm
26 Duză reflectoare cu sită 50x35 mm
27 Duză reflectoare cu cupă

Pentru siguranța dvs.:

- Aparatul este echipat cu o protecție termică:
- Siguranța termică opreşte complet aparatul în caz de suprasarcină.

4. Punerea în funcțiune

Vă rugăm să aveți în vedere: Distanța față de obiectul care se prelucrează depinde de material şi de modul de prelucrare prevăzut. Efectuați întotdeauna un test legat de debitul de aer şi temperatură! Cu duzele ataşabile disponibile ca accesorii (a se vedea pagina de accesorii de pe copertă) aerul fierbinte se poate dirija cu mare precizie asupra unui punct sau a unei suprafețe.
Procedați cu atenție atunci când schimbați duzele fierbinți!
Când utilizați pistolul cu aer cald ca aparat fix, acordați atenție poziției sigure, stabile la alunecare şi suportului curat.
Operațiunile de pornire produc căderi de tensiune de scurtă durată. În cazul unor condiții de rețea nefavorabile pot avea loc perturbări ale altor aparate. La impedanțe de rețea mai mici de 0,35 ohm nu sunt posibile perturbații.

1. Punerea în funcțiune
Aparatul se activează şi dezactivează de la comutatorul PORNIT/OPRIT 7 de pe partea posterioară a mânerului.
Roată de reglare-ul 8 serveşte reglării temperaturii.

2. Reglarea temperaturii
Temperatura poate fi reglată în intervalul 50–620 °C prin intermediul roată de reglare, pe câmpul. Temperatura reală este măsurată la ieșirea conductei de evacuare.
Roată de reglare-ul 8 serveşte drept tastă de pentru controlul temperaturii și poate fi setat la 9 niveluri diferite de temperatură.

Dacă vreți să reglați din nou temperatura, mişcați pur şi simplu din nou roată de reglare, pentru a majora, respectiv reduce valoarea. După dezactivarea pistolului cu aer cald se păstrează ultima valoare reglată.

5. Întreținere

Filtru de praf de mare finețe

HM 2600 E dispune de un filtru de praf integrat cu densitate fină A. Pentru curățarea (cu aer comprimat) desfaceți şuruburile (a), îndepărtați capacul, scoateți filtrul.

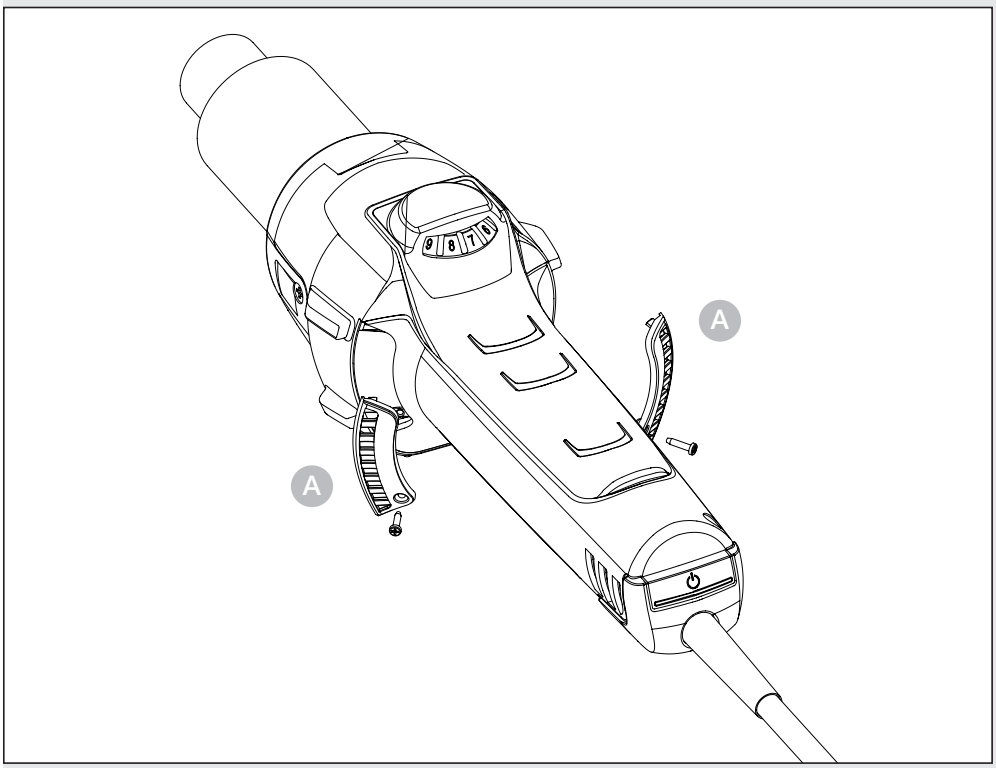

RO

6. Reparații

Schimbarea cablului

În cazul în care cablul de rețea prezintă defecțiuni, acesta poate fi înlocuit cu uşurință, fără să fie nevoie de deschiderea carcasei.

6.1

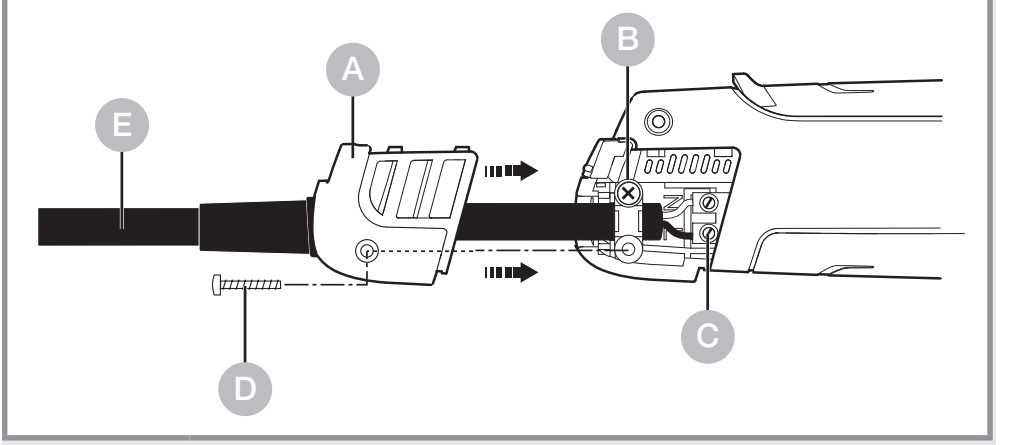

Important! Scoateți aparatul din priză.

1. Desfaceți șurubu D și scoateți capacul A.

2. Desfaceți dispozitivul de descărcare de tracțiune B.

3. Desfaceți bornele de rețea C.

4. Scoateți cablul E.

5. Introduceți noul cablu și fixați-l, parcurgând pașii de mai sus în ordine inversă (1. Înșurubați bornele de rețea etc.).

Înlocuirea elementului de încălzire

Elementul de încălzire HM 2600 E este de tip fișă, putând fi astfel înlocuit din câteva mișcări.

6.2

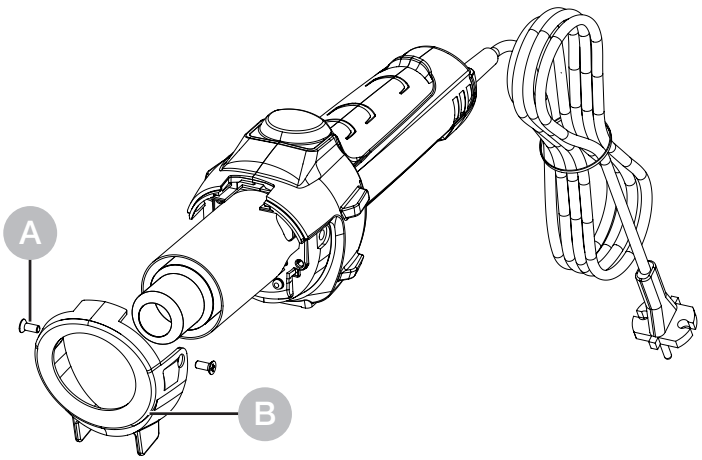

1. **Important!** Scoateți aparatul din priză.
2. Desfaceți șuruburile din tubul de protecție A.
3. Scoateți tubul de protecție B.

RO

6.3

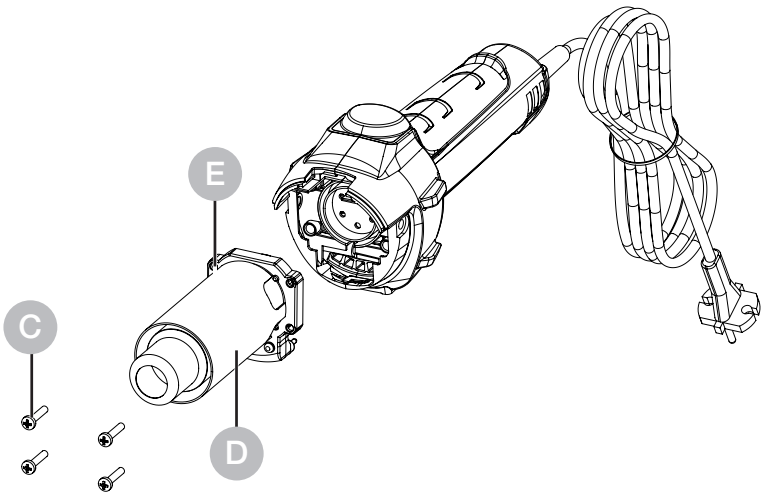

4. Desfaceți cele 4 șuruburi de la capătul tubului de evacuare C.
5. Scoateți elementul de încălzire și înlocuiți-l cu unul nou D.
6. Înșurubați la loc elementul de încălzire E.
7. Fixați cu șuruburi tubul de protecție B.

Alte funcții

Protecție împotriva repornirii

Protecția împotriva repornirii împiedică activarea accidentală a pistolului cu aer cald după o întrerupere a curentului. Pistolul cu aer cald este din nou gata de funcționare abia după o nouă acționare a butonului PORNIT/OPRIT 7.

7. Aplicații

Mai jos vă prezentăm câteva aplicații pentru suflantele de aer cald STEINEL.

7.1

– Sudarea bitumului.
– Lipirea prelatelor și a foliilor.
– Lipirea covoarelor de pardoseală din PVC și linoleum.

– Prelucrarea tuturor materialelor termoplastice tari în producerea de plastic și recipiente.
– Deformarea materialelor plastice termoplastice.
– Uscarea suprafețelor umede.
– Activarea și desfacerea adezivilor și a aditivilor care se topesc.
– Procese de uscare și încălzire de orice fel.

Ghid pentru selectarea baghetei de sudură corecte la sudarea materialelor plastice

Material / Tipuri de utilizare / Cum se recunosc diversele tipuri de materiale

– **PVC dur** / Țevi, fitinguri, plăci, profiluri pentru construcții,piese fasonate tehnice temperatură de sudură 300 °C / Se carbonizează în flacără, miros înțepător; sunet metalic
– **PE dur** (HDPE) Polietilenă / Vane, coșuri, canistre, material de izolație, țevi temperatură de sudură 300 °C / Flacără galben deschis, picăturile ard în continuare, miroase a lumânare stinsă; sunet metalic
– **PP** Polipropilenă / Țevi de scurgere pentru temperaturi mari, cochilii de scaune, ambalaje, piese auto temperatură de sudură 250 °C / Flacără deschisă la culoare cu miez albastru, picăturile ard în continuare, miros înțepător; sunet metalic
– **ABS** / Piese auto, carcase de aparate, geamantane temperatură de sudură 350 °C / Fum negru, pufos, miros dulceag; sunet metalic

8. Eliminarea ca deşeu

Aparatele electrice, accesoriile şi ambalajele trebuie să facă obiectul unei reciclări ecologice.

Nu aruncați aparatele electrice la gunoiul menajer!

Numai pentru țările UE:
În conformitate cu directiva europeană privind eliminarea deşeurilor electrice şi electronice în vigoare şi transpunerii ei în legislația națională, aparatele electrice care nu mai pot fi utilizate trebuie să fie colectate separat şi să facă obiectul unei reciclări ecologice.

9. Declarație de conformitate

STEINEL Tools GmbH declară prin prezenta că suflanta cu aer cald HM 2600 E este conformă cu Directiva 2006/42/CE Textul integral al Declarației de conformitate UE este disponibil la următoarea adresă de internet:
www.steinel.de

10. Garanția de producător

Garanția producătorului STEINEL Tools GmbH, Dieselstraße 80-84, 33442 Herzebrock-Clarholz
Toate produsele STEINEL îndeplinesc cele mai înalte standarde de calitate. Din acest motiv, în calitate de producător, vă oferim, în calitate de prim cumpărător al produsului STEINEL nou fabricat, o garanție în conformitate cu următoarele condiții: Garanția acoperă defectele care se dovedesc a fi cauzate de un defect de material sau de fabricație și care ne sunt semnalate imediat după constatare și în perioada de garanție. Garanția se aplică numai produselor STEINEL Professional achiziționate și utilizate în România. În cazul în care vindeți sau transferați produsul,

garanția nu se transferă noului proprietar.

Garanțiile noastre pentru consumatori

Reglementările de mai jos se aplică consumatorilor. Consumator este orice persoană fizică care, la momentul încheierii achiziției, nu acționează în exercitarea activității sale comerciale sau profesionale independente. Avem posibilitatea de a alege dacă prestăm serviciul de garanție prin reparație gratuită sau înlocuire gratuită (dacă este cazul, cu un model succesor de valoare egală sau superioară).

Perioada de garanție pentru produsul STEINEL Professional achiziționat este de **1 an** de la data achiziționării produsului. Componentele reparate sau înlocuite de noi sunt acoperite de această garanție pentru perioada de garanție rămasă.

Noi suportăm costurile de transport, dar nu și riscurile de transport ale returului.

Serviciile noastre de garanție pentru întreprinzători

Reglementările de mai jos se aplică întreprinzătorilor. Un întreprinzător este o persoană fizică sau juridică sau o societate cu personalitate juridică care, la încheierea achiziției, acționează în exercitarea activității sale comerciale sau profesionale independente. Avem posibilitatea de a alege dacă vom presta serviciul de garanție prin remedierea gratuită a defectelor, înlocuirea gratuită (dacă este cazul, cu un model similar sau superior) sau emiterea unei note de credit. Perioada de garanție pentru produsul STEINEL Professional achiziționat este de **1 an** de la data achiziționării produsului.

Componentele reparate sau înlocuite de noi sunt acoperite de această garanție pentru perioada de garanție rămasă.

În cadrul serviciului de garanție, nu suportăm cheltuielile dvs. necesare pentru îndeplinirea ulterioară a obligațiilor și nici cheltuielile dvs. pentru demontarea produsului defect și instalarea unui produs de înlocuire.

Drepturi legale în caz de defecte, gratuititate
Serviciile descrise aici se aplică în plus față de drepturile legale de garanție – inclusiv dispozițiile speciale de protecție pentru consumatori – și nu le limitează sau înlocuiesc. Exercitarea drepturilor legale în cazul defectelor este gratuită.

Excepții de la garanție
Această garanție este exclusă în mod expres:
- în cazul uzurii normale sau a altor uzuri naturale ale pieselor produsului sau a defectelor produsului STEINEL Professional, care se datorează uzurii normale sau altor uzuri naturale,
- în cazul utilizării necorespunzătoare sau neconforme a produsului sau al nerespectării instrucțiunilor de utilizare,
- dacă au fost efectuate modificări sau transformări sau alte modificări ale produsului fără autorizație sau dacă defectele sunt cauzate de utilizarea de accesorii, piese suplimentare sau de schimb care nu sunt piese originale STEINEL,
- în cazul în care întreținerea și îngrijirea produselor nu au fost efectuate în conformitate cu instrucțiunile de utilizare,
- în cazul în care montarea și instalarea nu au fost efectuate în conformitate cu instrucțiunile de montare și instalare ale STEINEL,
- în cazul daunelor sau pierderilor survenite în timpul transportului.

Aplicabilitatea dreptului german
Se aplică legislația germană, cu excluderea Convenției Națiunilor Unite privind contractele de vânzare internațională de mărfuri (CISG).
Pentru consumatori, dispozițiile obligatorii privind protecția consumatorilor din statul în care aveți reședința obișnuită rămân neschimbate.

Revendicare

Dacă doriți să faceți o reclamație în baza garanției, vă rugăm să trimiteți produsul împreună cu bonul fiscal original de achiziție, care trebuie să
arate data cumpărării și denumirea produsului, fie distribuitorului dumneavoastră specializat, fie direct către noi. STEINEL Distribution S.R.L. – Romania, jud. Brasov, Rasnov, Str.Campului, Nr.1, Corp L1, L2, M.
Din acest motiv, vă recomandăm să păstrați bonul de achiziție într-un loc sigur până la expirarea perioadei de garanție. Dacă aveți întrebări referitoare la condițiile de garanție, nu ezitați să ne sunați la +40 752 159 125 sau să ne trimiteți un e-mail la info@steinel.ro. Vom fi bucuroși să vă oferim orice asistență de care aveți nevoie.

1 AN GARANȚIA PRODUCĂTORULUI

11. Date tehnice

- Conexiune la rețeaua electrică: *220 – 230 V, 50/60 Hz*
- Putere: *2.300 W*
- Temperatură: *50 – 620 °C, reglabil în 9 niveluri*
- Debit de aer: *230 – 510 l/ min, reglabil în 9 niveluri*
- Presiunea aerului: *3.000 Pa*
- Ø tub de evacuare: *30 mm, utilizare de duze profesionale*
- Durată de viață motor: *Cca. 10.000 ore*
- Durată de viață element de încălzire: *Cca. 800 ore*
- Indicator de căldură reziduală: *Nu*
- Cablu de rețea: *H07 RN-F 2X1 3,0 M*
- Clasa de protecție: *II*
- Siguranță termică: *Da*
- Nivelul de presiune sonoră emis: *≤ 70 dB (A)*
- Valoarea totală a vibrațiilor: *≤ 2,5 m/s² I K = 0,08 m/s²*
- Greutate fără cablu de rețea: *0,84 kg*

RO

Vsebina

1.	O tem dokumentu	327
2.	Splošna varnostna navodila	327
3.	Elementi naprave	330
4.	Uvedba v obratovanje	332
5.	Vzdrževanje	333
6.	Popravila	334
7.	Aplikacije	337
8.	Odstranjevanje	339
9.	Izjava o skladnosti	339
10.	Garancija proizvajalca	339
11.	Tehnični podatki	342

1. O tem dokumentu

– Zaščiteno z avtorskimi pravicami. Ponatis v celoti ali po delih je dovoljen le z našim soglasjem.
– Spremembe zaradi tehničnega napredka so pridržane.

Opozorilo pred nevarnostmi!

Opozorilo o nevarnostih zaradi okoljskih vplivov!

Opozorilo o strupenih plinih in nevarnosti vžiga!

Opozorilo pred nevarnostmi zaradi elektrike!

2. Splošna varnostna navodila

Če ne upoštevate navodil za uporabo, grozi nevarnost!

Ta navodila vsebujejo pomembne informacije za varno uporabo naprave. Še posebej opozarjamo na mogoče nevarnosti. Neupoštevanje lahko ima za posledico smrt ali težje poškodbe.

- Navodila skrbno preberite.
- Upoštevajte varnostne napotke.
- Shranite jih na dostopnem mestu.

Pri uporabi električnega orodja je treba upoštevati naslednje osnovne varnostne ukrepe za zaščito pred električnim udarom, nevarnostjo poškodb in požarom.

Če z napravo ne ravnate previdno, lahko pride do požara ali poškodb ljudi. Pred zagonom preverite, ali je aparat poškodovan (omrežni priključni kabel, ohišje itd.), in ga uporabljajte, če je poškodovan. Naprave ne uporabljajte brez nadzora. Otroci morajo biti pod nadzorom, da se ne igrajo z aparatom.

Začetni zagon

Ob prvi uporabi se lahko pojavi nekaj dima. Dim je posledica veziva, ki se zaradi toplote med prvo uporabo sprosti iz izolacijske folije grelnika. Napravo je treba postaviti na podstavek, da se dim hitro izloči. Delovni prostor mora biti med prvo uporabo dobro prezračen. Dim, ki se sprošča, ni škodljiv!

Upoštevajte tudi vplive okolice.

- Električnih orodij ne izpostavljajte dežju. Električnih orodij ne uporabljajte, kadar so mokra ali vlažna.
- Pri uporabi naprav v bližini vnetljivih materialov bodite previdni.
- Ne usmerjajte za dlje časa na eno in isto mesto.
- Naprave ne uporabljajte v potencialno eksplozivnih ozračjih.
- Toplota se lahko prenaša na gorljive materiale, ki so pokriti.

Zaščitite se pred električnim udarom.

- Izogibajte se dotikov telesa z ozemljenimi deli, na primer cevmi, radiatorji, pečmi, hladilniki.
- Dokler je vklopljena, naprave nikoli ne puščajte nenadzorovane.

Svoje orodje vedno hranite na varnem mestu.

- Napravo po uporabi postavite na stojno površino in pustite, da se ohladi, preden jo boste shranili.

- Orodje, ki ga ne uporabljate, shranjujte v suhem in zaprtem prostoru ter nedosegljivo otrokom.
- To napravo lahko otroci, starejši kot 8 let, in osebe z zmanjšanimi fizičnimi, senzoričnimi ali mentalnimi sposobnostmi ali brez izkušenj in znanja uporabljajo le, če so pod nadzorom ali če so bile poučene o varni uporabi naprave in razumejo nevarnosti, ki izvirajo iz uporabe.
- Otroci se z napravo ne smejo igrati.
- Čiščenja in uporabniškega vzdrževanja ne smejo opravljati otroci brez nadzora.

Ne preobremenjujte orodja!

- V določenem območju zmogljivosti delate bolje in varneje.
- Orodja ne prenašajte za kabel in z njim ne izvlecite vtiča iz vtičnice.
- Kabel zaščitite pred vročino, oljem in ostrimi robovi.

Opozorilo o strupenih plinih in nevarnosti vžiga!

- Zaradi lastne varnosti uporabljajte samo dodatke in priključke, ki so navedeni v navodilih za uporabo ali jih priporoča oziroma določa proizvajalec orodja.
- Uporaba orodij ali dodatkov, ki niso priporočeni v navodilih za uporabo ali v katalogu, lahko povzroči nevarnost telesnih poškodb.

Popravila lahko opravlja le usposobljen električar

- To električno orodje je v skladu z ustreznimi varnostnimi predpisi.
- Popravila lahko izvaja le usposobljen električar, sicer lahko pride do nesreč za upravljavca.

3. Elementi naprave

3.1

1 Izpihalna cev iz legiranega jekla
2 Kovinska zaščitna cev
3 Dovod zraka (vklj. s filtrom za droben prah)
4 Mehko oplaščenje za stabilno postavitev
5 Plastična zaščitna cev
6 Trpežen gumijasti kabel
7 Tipka VKLOP/IZKLOP
8 Nastavitveno kolo (nastavitev temperature)
9 Ergonomski mehki ročaj
10 Omrežni kabel, zamenljiv

Dodatki

1 Okrogla šoba 5 mm
2 Okrogla šoba 10 mm
3 Okrogla šoba 5 mm, podaljšana
4 Ploščata poševna šoba 20 x 2 mm
Ploščata poševna šoba 20 x 2 mm, ravna
5 Ploščata poševna šoba 40 x 2 mm
6 Ploščata poševna šoba 30 x 2 mm
7 Ploščata poševna šoba 40 x 2 mm, naluknjana
8 Ploska šoba 60 x 2 mm za bitumen
9 Pritisni valjček 50 mm
10 Pritisni valjček 40 mm
11 Pritisni valjček 35 mm
12 Pritisni valjček 28 mm
13 Škarje za ponjavo
14 Kehlfix
15 Varilni nastavek
16 Hiter varilni nastavek 3 mm
17 Hiter varilni nastavek 4 mm
18 Hiter varilni nastavek 5 mm
19 Hiter varilni nastavek 3 mm, z ozko zračno režo
20 Hiter varilni nastavek 4 mm, z ozko zračno režo
21 Hiter varilni nastavek 5 mm, z ozko zračno režo
22 Odbojna šoba za spajkanje
23 Odbojna šoba 20 mm
24 Odbojna šoba 35 mm
25 Sitasta odbojna šoba 35 x 20 mm
26 Sitasta odbojna šoba 50 x 35 mm
27 Čašasta odbojna šoba

Za vašo varnost:

– Naprava je opremljena s termozaščito.
– Termostikalo pri preobremenitvi napravo v celoti izklopi.

4. Uvedba v obratovanje

Upoštevajte: Razdalja do obdelovanca je odvisna od materiala in predvidenega načina obdelave. Zaradi količine zraka in temperature izvedite najprej preizkus! S šobami, ki jih lahko pritrdite na pištolo (šobe so del pribora, glejte ovitek), lahko natančno kontrolirate tok vročega zraka. Ravnajte previdno pri menjavi vročih šob! Kadar pištolo na topel zrak uporabljate v samostoječem položaju, poskrbite, da stoji na stabilnem, čistem mestu. Postopki vklopa povzročijo kratko znižanje napetosti. Pri neugodnih omrežnih pogojih lahko pride do motenj drugih naprav. Pri omrežni impendanci do 0,35 ohmov se motnje ne pričakujejo.

1. Zagon

Napravo vklopite in izklopite s stikalom za VKLOP/IZKLOP 7 na hrbtni strani ročaja. Nastavitveno kolo 8 je namenjena reguliranju temperature.

2. Nastavitev temperature

Temperatura se nastavlja v območju 50 °C – 620 °C s krmilno palico na upravljalnem polju. Dejanska temperatura se izmeri na izhodu izpustne cevi. Nastavitveno kolo 8 služi kot tipka za uravnavanje temperature in ga je mogoče nastaviti na 9 različnih temperaturnih stopenj.

Če želite temperaturo ponovno nastaviti, pritisnite ponovno na nastavitveno kolo za povišanje oz. znižanje vrednosti. Po izklopu puhala vročega zraka ostane zadnja nastavljena vrednost ohranjena.

5. Vzdrževanje

Filter za droben prah

HM 2600 E je priložen filter za droben prah A.
Za montažo odpustite dovod zraka in vstavite filter.
Za čiščenje (s stisnjenim zrakom) odpustite vijake (a), snemite pokrov in odstranite filter.

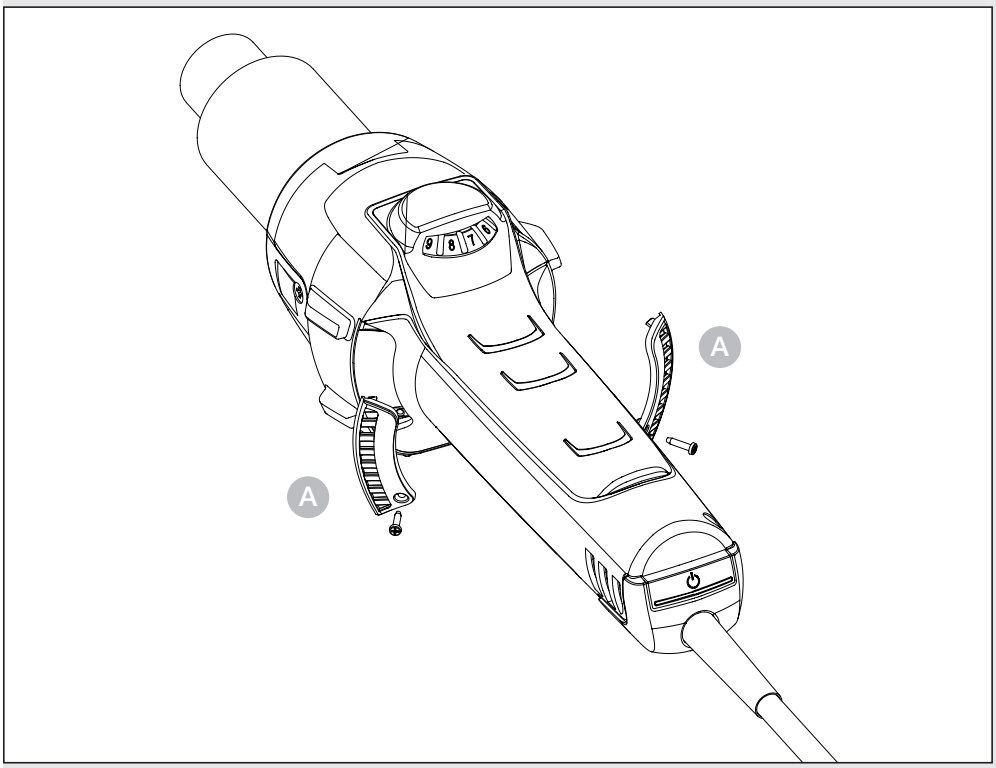

SI

6. Popravila

Menjava kabla

Če je omrežni kabel poškodovan, ga je mogoče brez težav zamenjati brez odpiranja ohišja:

6.1

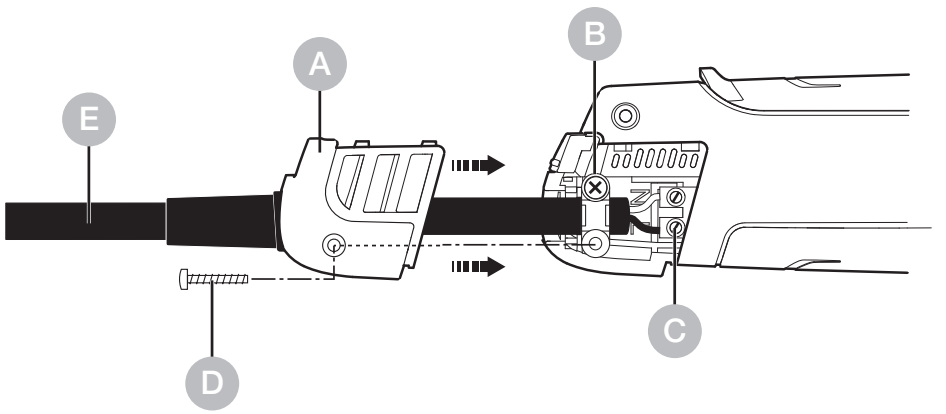

Pomembno! Napravo odklopite od el. omrežja.

1. Vijak odpustite D in snemite pokrov A.
2. Odpustite vlečno razbremenitev B.
3. Odpustite omrežne sponke C.
4. Izvlecite kabel E.
5. Vstavite nov kabel in ga v obratnem vrstnem redu (1. privijačite omrežne sponke itd.) ponovno pritrdite.

Menjava grelcev

Grelec HM 2600 E je samo vstavljen in ga lahko zamenjate z le nekaj koraki.

6.2

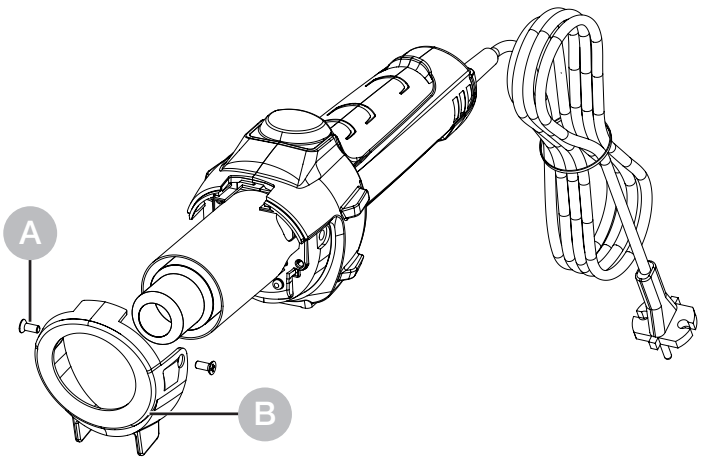

1. **Pomembno!** Napravo odklopite od el. omrežja.
2. Vijake odvijte od zaščitne cevi A.
3. Odstranite zaščitno cev B.

SI

6.3

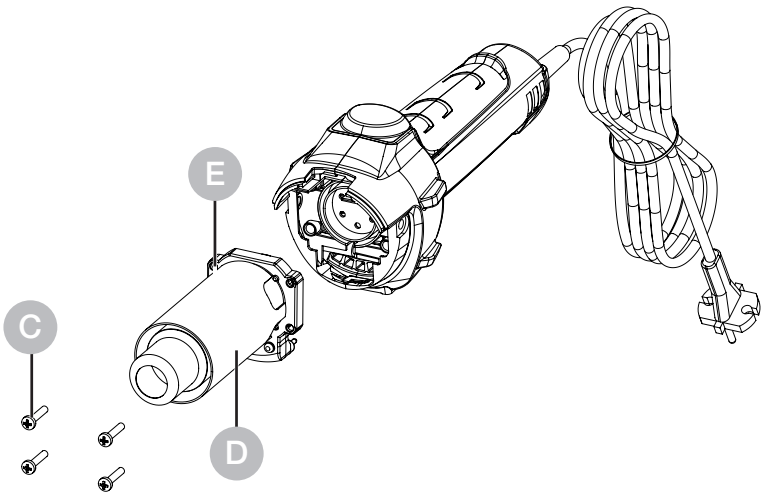

4. Odvijte 4 vijake na koncu izpihovalne cevi C.
5. Snemite grelec in ga zamenjajte z novim D.
6. Grelec ponovno privijačite E.
7. Ponovno namestite zaščitno cev B.

Nadaljnje funkcije

Zaščita pred ponovnim zagonom

Zaščita pred pritekanjem prepreči nenamerni zagon puhala na vroči zrak po prekinitvi napajanja z energijo. Šele po ponovnem vklopu tipke za VKLOP/IZKLOP 7 je puhalo na vroči zrak spet pripravljeno na obratovanje.

7. Aplikacije

V nadaljevanju vam predstavljamo nekaj aplikacij za pihalnike vročega zraka STEINEL.

7.1

– Varjenje bitumna.
– Varjenje folij in ponjav.
– Varjenje talnih oblog iz PVC in linoleja.

– Obdelava termoplastičnih trdih materialov pri izdelavi plastičnih mas in posod.
– Oblikovanje termoplastičnih umetnih mas.
– Sušenje vlažnih površin.
– Aktiviranje in odpuščanje lepil in taljivih lepil.
– Postopki sušenja in ogrevanja vseh vrst.

Pomoč za izbiro pravilne varilne žice pri varjenju umetnih mas

Material / Načini uporabe / Razpoznavne značilnosti

– **Trdi PVC** / Cevi, fitingi, plošče, gradbeni profili, tehnični kalupi 300 °C temperatura varjenja / Zogleni v plamenu, oster vonj, ropotajoč zvok
– **Trdi PE** (HDPE) polietilen / Kadi, košare, kanistri, izolacijski material, cevi 300 °C temperatura varjenja / Svetel rumen plamen, kapljice gorijo naprej, vonj po ugasnjeni sveči; ropotajoč zvok
– **PP** polipropilen / Odtočne cevi HT, kalupi sedišč, embalaža, deli za vozila 250 °C temperatura varjenja / Svetel plamen z modrim jedrom, kapljice gorijo še naprej, oster vonj; ropotajoč zvok
– **ABS** / Deli za vozila, ohišja naprav, kovčki, 350 °C temperatura varjenja / Črn, kosmičast ogenj, sladkoben vonj; ropotajoč zvok

8. Odstranjevanje

Električne aparate, opremo in embalažo je treba oddati v okolju prijazno ponovno predelavo.

Električnih aparatov ne odstranjujte s hišnimi odpadki!

Samo za države članice EU:
V skladu z veljavno Evropsko direktivo o izrabljenih električnih in elektronskih aparatih in njenim prenosom v nacionalno zakonodajo je električne aparate, ki niso več uporabni, treba zbirati ločeno in jih oddati v okolju prijazno ponovno predelavo.

9. Izjava o skladnosti

Podjetje STEINEL Tools GmbH izjavlja, da je pihalnik HM 2600 E skladen z Direktivo 2006/42/ES Celotno besedilo izjave EU o skladnosti je na voljo na naslednjem spletnem naslovu: www.steinel.de

10. Garancija proizvajalca

Proizvajalčeva garancija podjetja STEINEL Tools GmbH, Dieselstraße 80-84, 33442 Herzebrock-Clarholz
Vsi izdelki STEINEL izpolnjujejo najvišje zahteve kakovosti. Zato vam kot proizvajalec z veseljem nudimo garancijo v skladu z naslednjimi pogoji, če ste prvi kupec novega izdelka STEINEL: Garancija zajema brezhibnost izdelka, ki je dokazano posledica napake v materialu ali proizvodnji in nam je bila nemudoma sporočena po odkritju in v garancijskem roku. Garancija velja samo za izdelke STEINEL Professional, ki so bili kupljeni in se uporabljajo v Sloveniji. Če izdelek prodate ali ga prenesete na drugo osebo, garancija ne preide na novega lastnika.

Naše garancijske storitve za potrošnike
Spodaj navedene določbe veljajo za potrošnike. Potrošnik je vsaka fizična oseba, ki ob sklenitvi nakupa ne deluje v okviru svoje gospodarske ali samostojne poklicne dejavnosti. Mi se odločimo, ali bomo garancijsko storitev opravili z brezplačnim popravilom ali brezplačno zamenjavo (po potrebi z enakim ali višjega kakovostnim naslednjim modelom). Garancijski rok za vaš kupljeni izdelek STEINEL Professional je **1 leto** od datuma nakupa izdelka. Komponente, ki smo jih popravili ali zamenjali, so zajete v tej garanciji za preostali garancijski rok. Nosimo stroške prevoza, vendar ne tveganja prevoza pri vračilu.

Naše garancijske storitve za podjetnike
Spodaj navedene določbe veljajo za podjetnike. Podjetnik je fizična ali pravna oseba ali pravno sposobna oseba, ki pri sklenitvi nakupa deluje v okviru svoje gospodarske ali samostojne poklicne dejavnosti. Imamo možnost izbire, ali bomo garancijsko storitev opravili z brezplačnim odpravljanjem napak, brezplačno zamenjavo (po potrebi z enakim ali višjega kakovostnim naslednjim modelom) ali izdajo dobropisa. Garancijski rok za vaš kupljeni izdelek STEINEL Professional je **1 leto** od datuma nakupa izdelka. Komponente, ki smo jih popravili ali zamenjali, so zajete v tej garanciji za preostalo garancijsko obdobje. V okviru garancijske storitve ne krijemo vaših stroškov, potrebnih za naknadno izpolnitev, niti vaših stroškov za odstranitev pomanjkljivega izdelka in vgradnjo nadomestnega izdelka.

Zakonite pravice v primeru napak, brezplačnost
Storitve, opisane v tem dokumentu, veljajo poleg zakonskih garancijskih zahtevkov – vključno s posebnimi zaščitnimi določbami za potrošnike – in jih ne omejujejo ali nadomeščajo. Uveljavljanje vaših zakonskih pravic v primeru napak je brezplačno.

Izjeme od garancije
Ta garancija izrecno ne velja:
– za obrabo delov izdelka zaradi uporabe ali drugo naravno obrabo ali za napake na izdelku STEINEL Professional, ki so posledica obrabe zaradi uporabe ali druge naravne obrabe,

– pri nepravilni ali neustrezni uporabi izdelka ali neupoštevanju navodil za uporabo,
– če so bile na izdelku samovoljno izvedene nadgradnje, predelave ali druge spremembe ali če so napake posledica uporabe dodatkov, dopolnil ali nadomestnih delov, ki niso originalni deli STEINEL,
– če vzdrževanje in nega izdelkov nista bila izvedena v skladu z navodili za uporabo,
– če montaža in namestitev nista bili izvedeni v skladu z navodili za montažo in namestitev STEINEL,
– v primeru poškodb ali izgube med prevozom.

Veljavnost nemškega prava

Velja nemško pravo, ki izključuje Konvencijo Združenih narodov o pogodbah o mednarodni prodaji blaga (CISG). Za potrošnike ostajajo veljavne obvezne določbe o varstvu potrošnikov države, v kateri imate običajno prebivališče.

Uveljavljanje

Če želite uveljaviti garancijsko pravico, prosim pošljite izdelek skupaj z originalnim dokazilom o nakupu, na katerem morata biti navedena datum nakupa in ime izdelka, bodisi svojemu prodajalcu ali neposredno na naslov: ELEKTRO-CENTER – Zvezna ulica 2B, 1000 Ljubljana, Slovenija. Zato vam priporočamo, da dokazilo o nakupu skrbno shranite do izteka garancijskega roka.

Če imate kakršna koli vprašanja glede garancijskih pogojev, nas pokličite na tel. +49 5245 448 188 ali nam pišite e-pošto na service@steinel.de. Z veseljem vam bomo pomagali!

SI

1 LETNA PROIZVAJALCA GARANCIJA

11. Tehnični podatki

- Omrežni priključek: *220 – 230 V, 50/60 Hz*
- Moč: *2.300 W*
- Temperatura: *50 – 620 °C, nastavljiv v 9 stopnjah*
- Količina zraka: *230 – 510 l/ min, nastavljiv v 9 stopnjah*
- Zračni tlak: *3.000 Pa*
- Ø Cev za izpihovanje zraka: *30 mm, uporaba profesionalnih šob*
- Življenjska doba motorja: *Ca. 10.000 ur*
- Življenjska doba grelcev: *Ca. 800 ur*
- Prikaz preostale toplote: *ne*
- Omrežni kabel: *H07 RN-F 2X1 3,0 M*
- Zaščitni razred: *II*
- Toplotna varovalka: *da*
- Nivo emisij zvočnega tlaka: *≤ 70 dB (A)*
- Skupna vrednost nihanja: *≤ 2,5 m/s² I K = 0,08 m/s²*
- Teža brez omrežnega kabla: *0,84 kg*

Sadržaj

1.	Uz ovaj dokument	344
2.	Opće sigurnosne napomene	344
3.	Elementi uređaja	347
4.	Montaža	349
5.	Održavanje	350
6.	Popravak	351
7.	Prijave	354
8.	Zbrinjavanje	356
9.	Izjava o sukladnosti	356
10.	Jamstvo proizvođača	357
11.	Tehnički podaci	360

1. Uz ovaj dokument

– Zaštićeno autorskim pravima. Pretisak, čak i djelomičan, dopušten je samo uz naše odobrenje.
– Zadržavamo pravo na izmjene koje služe tehničkom napretku.

Upozorenje na opasnosti!

Upozorenje na opasnosti od utjecaja okoliša!

Upozorenje na otrovne plinove i opasnost od paljenja!

Upozorenje na opasnosti od el. struje!

2. Opće sigurnosne napomene

Opasnost u slučaju nepridržavanja uputa za uporabu!

Ove upute sadrže važne informacije o sigurnom rukovanju uređajem. Naročito upozoravamo na moguće opasnosti. Nepridržavanje uputa može dovesti do smrti ili teških ozljeđivanja.

- Pažljivo pročitajte upute.
- Pridržavajte se sigurnosnih napomena.
- Čuvajte upute na pristupačnom mjestu.

Pri korištenju električnih alata morate se pridržavati sljedećih osnovnih sigurnosnih mjera radi zaštite od električnog udara, opasnosti od ozljeda i požara.

Ako se uređajem ne rukuje pažljivo, može doći do požara ili ozljeda ljudi. Prije uporabe provjerite ima li na uređaju oštećenja (kabel za napajanje, kućište itd.) i nemojte ga koristiti ako je oštećen. Nemojte koristiti uređaj bez nadzora. Djecu treba nadzirati kako bi se osiguralo da se ne igraju s uređajem.

Prvo puštanje u rad

Prilikom prve uporabe može izaći malo dima. Dim uzrokuju vezivna sredstva koja se toplinom oslobađaju iz izolacijskog filma grijača prilikom prve uporabe. Kako bi se osiguralo brzo izlaženje dima, uređaj treba postaviti na stalnu površinu. Radno okruženje mora biti dobro prozračeno kada se koristi prvi put. Emisija dima nije štetna!

Upozorenje na opasnosti od utjecaja okoliša!

- Ne izlažite električne alate kiši. Nemojte koristiti električne alate kada su vlažni ili u vlažnom ili mokrom okruženju.
- Budite oprezni kada koristite uređaje u blizini zapaljivih materijala.
- Nemojte dugo pokazivati na isto mjesto.
- Nemojte koristiti u prisutnosti eksplozivne atmosfere.
- Toplina se može odvesti do zapaljivih materijala koji su skriveni.

Upozorenje na opasnosti od el. struje!

- Izbjegavajte fizički kontakt s uzemljenim dijelovima, na primjer cijevima, radijatorima, štednjacima, hladnjacima.
- Ne ostavljajte uređaj bez nadzora dok je u uporabi.

Spremite svoj alat na sigurno.

- Nakon upotrebe postavite uređaj na postolje i ostavite ga da se ohladi prije nego što ga spakirate.

- Neiskorišteni alat mora se čuvati u suhoj, zaključanoj prostoriji i izvan dohvata djece.
- Ovaj uređaj mogu koristiti djeca od 8 godina i starija, kao i osobe sa smanjenim tjelesnim, osjetilnim ili mentalnim sposobnostima ili nedostatkom iskustva i znanja, ako su pod nadzorom ili su upućeni u sigurno korištenje uređaja i razumjeti nastale opasnosti.
- Djeca se ne smiju igrati s uređajem.
- Čišćenje i korisničko održavanje ne smiju obavljati djeca bez nadzora.

Ne opterećujte svoj alat!

- Radite bolje i sigurnije u navedenom rasponu performansi.
- Nemojte nositi alat držeći ga za kabel ili ga koristiti za isključivanje alata.
- Zaštitite kabel od topline, ulja i oštrih rubova.

Upozorenje na otrovne plinove i opasnost od paljenja!

- Radi vlastite sigurnosti koristite samo pribor i dodatne uređaje koji su navedeni u uputama za uporabu ili koje preporučuje ili navodi proizvođač alata.
- Korištenje alata ili pribora koji nije preporučen u uputama za uporabu ili katalogu može predstavljati opasnost od osobnih ozljeda.

Popravke isključivo od strane električara

- Ovaj električni alat u skladu je s relevantnim sigurnosnim propisima.
- Popravke smije izvoditi samo kvalificirani električar, jer u protivnom može doći do nezgoda za operatera.

3. Elementi uređaja

3.1

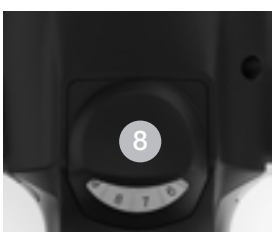

1 Cijev za ispuhavanje od oplemenjenog čelika
2 Odvojiva metalna zaštitna cijev
3 Ulaz zraka (uklj. fini filtar za prašinu)
4 Meki plašt za stabilnost
5 Plastična zaštitna cijev
6 Opteretiv gumeni kabel
7 Tipka UKLJUČI/ISKLJUČI
8 Kotač za podešavanje (podešavanje temperature)
9 Ergonomski mekani rukohvat
10 Zamjenjiv mrežni kabel

HR

Pribor

1 Okrugla sapnica 5 mm
2 Okrugla sapnica 10 mm
3 Produžena okrugla sapnica 5 mm
4 Kutna plosnata sapnica 20 x 2 mm
Kutna plosnata sapnica 20 x 2 mm, ravna
5 Kutna plosnata sapnica 40 x 2 mm
6 Kutna plosnata sapnica 30 x 2 mm
7 Kutna plosnata sapnica 40 x 2 mm, perforirana
8 Plosnata sapnica 60 x 2 mm za Bitumen
9 Pritisni valjak 50 mm
10 Pritisni valjak 40 mm
11 Pritisni valjak 35 mm
12 Pritisni valjak 28 mm
13 Škare za ceradu
14 Reparator žljebova
15 Stopica za zavarivanje
16 Stopica za brzo zavarivanje 3 mm
17 Stopica za brzo zavarivanje 4 mm
18 Stopica za brzo zavarivanje 5 mm
19 Stopica za brzo zavarivanje 3 mm, s uskim prorezom za zrak
20 Stopica za brzo zavarivanje 4 mm, s uskim prorezom za zrak
21 Stopica za brzo zavarivanje 5 mm, s uskim prorezom za zrak
22 Reflektorska sapnica za lemljenje
23 Reflektorska sapnica 20 mm
24 Reflektorska sapnica 35 mm
25 Perforirana reflektorska sapnica 35 x 20 mm
26 Perforirana reflektorska sapnica 50 x 35 mm
27 Udubljena reflektorska sapnica

Za Vašu sigurnost:

– Uređaj je opremljen termičkom zaštitom.
– Termički osigurač isključuje cijeli uređaj u slučaju preopterećenja.

4. Montaža

Obratite pozornost: Razmak od obrađivanog objekta ovisi o materijalu i željenoj vrsti obrade. Uvijek prvo napravite probu s obzirom na količinu zraka i temperaturu! Sapnicama koje se mogu nabaviti kao pribor (vidi stranicu s priborom na omotu) moguće je precizno točkasto i površinsko upravljanje vrućeg zraka.
Oprez kod zamjene vrućih sapnica! Ako puhalo vrućeg zraka koristite kao stojeći uređaj, pripazite na stabilan položaj bez klizanja i na čistu podlogu. Postupci uključivanja stvaraju kratkotrajne padove napona. Pri nepovoljnim uvjetima u strujnoj mreži mogu nastati opasnosti za ostale uređaje. U slučaju impendancija strujne mreže manjih od 0,35 oma ne treba očekivati smetnje.

1. Puštanje u pogon
Uređaj se uključuje i isključuje pomoću tipke UKLJUČENO/ISKLJUČENO 7 na stražnjoj strani ručke. Kotač za podešavanje 8 služi za regulaciju temperature i količine zraka odnosno broja okretaja ventilatora.

2. Podešavanje temperature
Temperatura se može kontinuirano podešavati u području od 50 – 620 °C pomoću upravljačke ručice u području rukovanja. Stvarna temperatura se mjeri na izlazu iz cijevi za ispuhivanje. Kotač za podešavanje 8 služi kao tipka za regulaciju temperature i može se podesiti na 9 različitih razina temperature.

Želite li iznova podesiti temperaturu, jednostavno ponovno pomičite upravljačku ručicu kako biste povećali odnosno smanjili vrijednost. Nakon isključenja puhala vrućeg zraka ostaje sačuvana posljednja podešena vrijednost.

HR

5. Održavanje

Fini filtar za prašinu

Modelu HM 2600 E priložen je fini filtar za prašinu A.
U svrhu montaže otvorite dovod zraka i umetnite filtar.
Za čišćenje (komprimiranim zrakom) otpustite vijak (a), skinite poklopac i izvadite filtar.

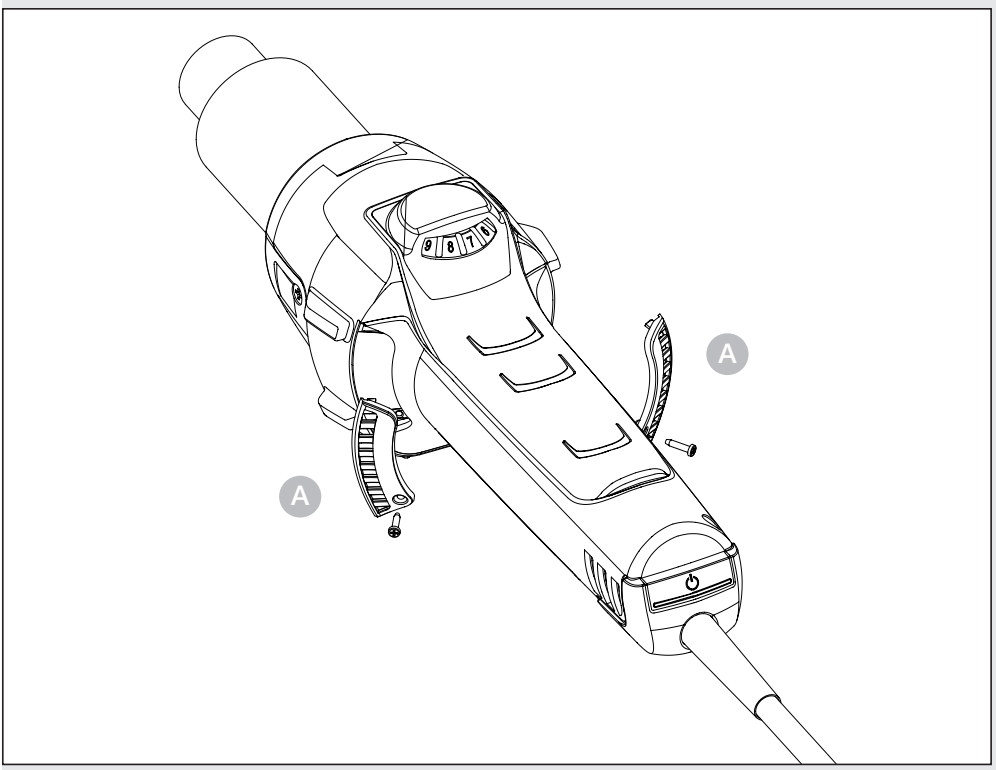

6. Popravak

Zamjena kabela

Ako je mrežni kabel oštećen, može se jednostavno zamijeniti bez otvaranja kućišta:

6.1

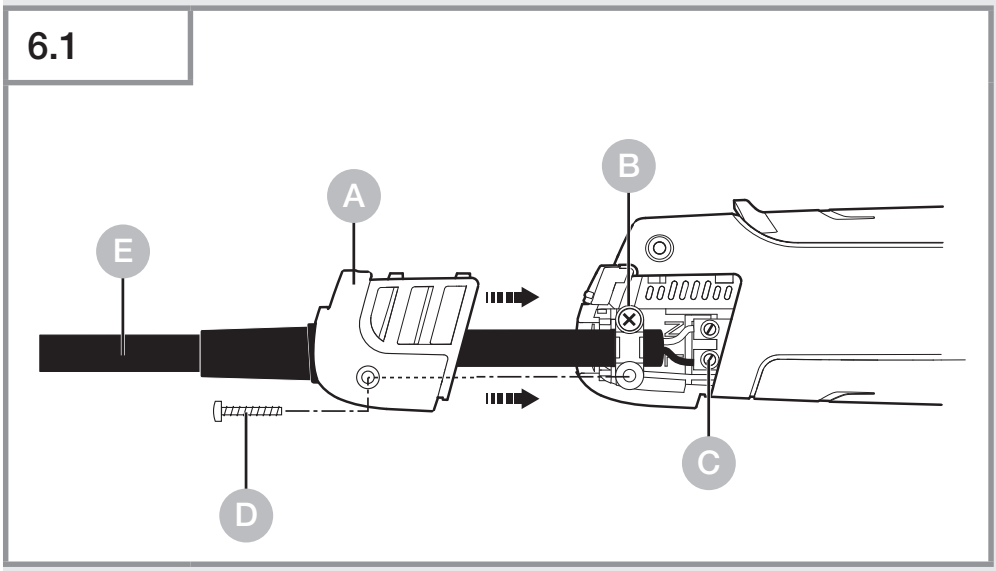

Važno! Isključite uređaj iz strujne mreže.

1. Otpustite vijak D i skinite poklopac A.

2. Rasteretite vlačno opterećenje B.

3. Otpustite strujne stezaljke C.

4. Izvucite kabel E.

5. Umetnite novi kabel i pričvrstite ga obrnutim redoslijedom (1. učvrstiti vijcima mrežne stezaljke itd.).

HR

Promjena grijača

Grijaći dio uređaja HM 2600 E je nataknut i može se ukloniti s nekoliko zahvata.

6.2

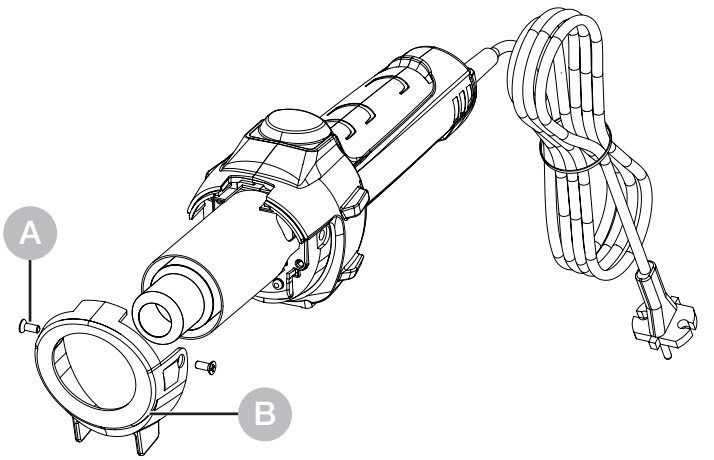

1. **Važno!** Isključite uređaj iz strujne mreže.
2. Odvrnite vijke sa zaštitne cijevi A.
3. Skinite zaštitnu cijev B.

6.3

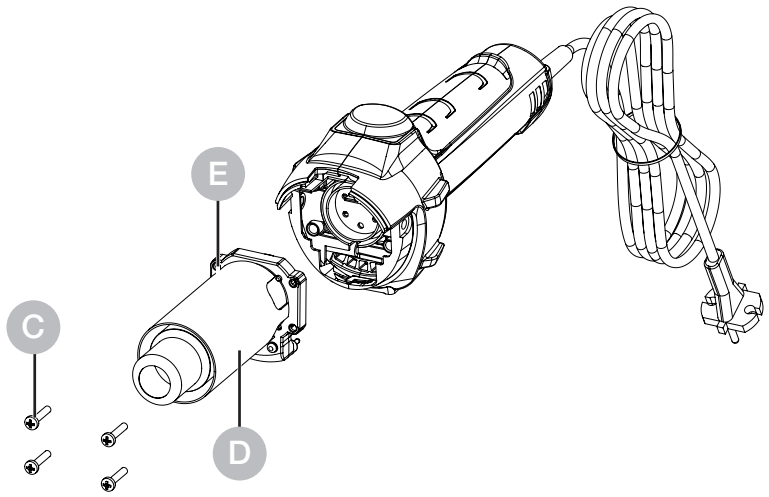

4. Otpustite 4 vijka na kraju ispušne cijevi C.
5. Skinite grijaći dio i zamijenite ga novim D.
6. Ponovno pričvrstite grijaći dio E.
7. Pričvrstite zaštitnu cijev B.

Ostale funkcije

Zaštita od ponovnog pokretanja

Zaštita od ponovnog pokretanja sprječava slučajno pokretanje puhala vrućeg zraka nakon prekida napajanja el. strujom. Tek ponovnim uključivanjem pomoću tipke UKLJUČI/ISKLJUČI 7 puhalo vrućeg zraka je spremno za rad.

7. Prijave

U nastavku ćemo vam pokazati neke primjene STEINEL pištolja na vrući zrak.

7.1

- Zavarivanje bitumena.
- Zavarivanje folija i cerada.
- Zavarivanje PVC podnih obloga i linoleuma.

– Obrada svih termoplastičnih tvrdih materijala u proizvodnji plastike i spremnika.
– Preoblikovanje termoplastičnih umjetnih materijala.
– Sušenje vlažnih površina.
– Aktiviranje i skidanje ljepila i topivih ljepila
– Procesi sušenja i zagrijavanja svih vrsta.

Pomoć kod odabira ispravne žice za zavarivanje plastike

Materijal / Vrste primjena / Karakteristike

– **Tvrdi PVC** / cijevi, fitinzi, ploče, građevinski profili, tehnički oblikovani dijelovi temperatura zavarivanja 300 °C / Pougljeni u plamenu, jedak miris; zveckajući zvuk
– **Tvrdi PE** (HDPE) polietilen / kade, košare, kanistri, izolacijski materijal, cijevi temperatura zavarivanja 300 °C / Svjetložuti plamen, kapljice dalje gore, miriši po ugašenoj svijeći; zveckajući zvuk
– **PP** polipropilen / HT odvodne cijevi, plastična sjedala, pakiranja, dijelovi za motorna vozila temperatura zavarivanja 250 °C / Svijetao plamen s plavom jezgrom, kapljice dalje gore, jedak miris; zveckajući zvuk
– **ABS** / dijelovi za motorna vozila, kućišta uređaja, kovčezi temperatura zavarivanja 350 °C / Crni, pahuljasti dim, slatkast miris; zveckajući zvuk

8. Zbrinjavanje

Električne uređaje, pribor i ambalažu valja zbrinuti na ekološki način odvozom na reciklažu.

Ne bacajte električne uređaje u kućni otpad!

Samo za zemlje EU:
Prema važećoj Europskoj direktivi za stare električne i elektroničke uređaje i njezinoj implementaciji u nacionalno pravo, električni uređaji koji se više ne mogu koristiti moraju se posebno sakupiti i zbrinuti na ekološki način odvozom na reciklažu.

9. Izjava o sukladnosti

STEINEL Tools GmbH ovime izjavljuje da je puhalo vrućeg zraka HM 2600 E u skladu s Direktivom 2006/42/EZ.
Potpuni tekst EU izjave o sukladnosti dostupan je na sljedećoj internet adresi:
www.steinel.de

10. Jamstvo proizvođača

Proizvođačko jamstvo društva STEINEL Tools GmbH, Dieselstraße 80–84, 33442 Herzebrock-Clarholz
Svi proizvodi STEINEL ispunjavaju najviše zahtjeve kvalitete. Stoga vam mi kao proizvođač, kao prvom stjecatelju novo proizvedenog STEINEL proizvoda, rado pružamo jamstvo sukladno sljedećim uvjetima: Jamstvo obuhvaća nepostojanje nedostataka koji se dokazivo temelje na materijalnoj ili proizvodnoj pogrešci te su nam bez odgode nakon utvrđivanja i unutar jamstvenog roka prijavljeni. Jamstvo vrijedi samo za STEINEL Professional proizvode koji su kupljeni i korišteni u Njemačkoj i Austriji. Ako proizvod otuđite ili ga prenesete na drugu osobu, jamstvo ne prelazi na kasnijeg vlasnika.

Naše jamstvene usluge za potrošače

Sljedeće odredbe vrijede za potrošače. Potrošač je svaka fizička osoba koja pri sklapanju kupnje ne djeluje u okviru svoje gospodarske niti svoje samostalne profesionalne djelatnosti. Po našem izboru jamstvenu uslugu pružamo besplatnim popravkom ili besplatnom zamjenom (po potrebi zamjenskim modelom jednake ili više vrijednosti). Jamstveni rok za vaš kupljeni STEINEL Professional proizvod iznosi 1 godinu od datuma kupnje proizvoda. Komponente koje popravimo ili zamijenimo obuhvaćene su ovim jamstvom tijekom preostalog jamstvenog roka. Snosimo troškove prijevoza, no ne i rizike transporta povrata.

Naše jamstvene usluge za poduzetnike

Sljedeće odredbe vrijede za poduzetnike. Poduzetnik je fizička ili pravna osoba te pravno sposobna osoba udruženja koja pri sklapanju kupnje djeluje u okviru svoje gospodarske ili samostalne profesionalne djelatnosti. Po našem izboru jamstvenu uslugu pružamo besplatnim uklanjanjem nedostataka, besplatnom zamjenom (po potrebi zamjenskim modelom jednake ili više vrijednosti) ili izdavanjem odobrenja. Jamstveni rok za vaš kupljeni STEINEL Professional proizvod iznosi **1 godinu** od datuma kupnje proizvoda.

Komponente koje popravimo ili zamijenimo obuhvaćene su ovim jamstvom tijekom preostalog jamstvenog roka. U okviru jamstvene usluge ne snosimo vaše troškove potrebne za ispunjenje naknadnog izvršenja, niti vaše troškove demontaže neispravnog proizvoda i ugradnje zamjenskog proizvoda.

Zakonska prava u slučaju nedostataka; besplatnost

Ovdje opisane usluge vrijede uz zakonska prava iz odgovornosti za materijalne nedostatke – uključujući posebne zaštitne odredbe za potrošače – i ta prava ne ograničavaju niti ih zamjenjuju. Ostvarivanje vaših zakonskih prava u slučaju nedostataka je besplatno.

Izuzeća od jamstva

Iz jamstva su izričito isključeni slučajevi:

- uporabnog ili drugog prirodnog trošenja dijelova proizvoda ili nedostataka na STEINEL Professional proizvodu koji proizlaze iz uporabnog ili drugog prirodnog trošenja,
- neodgovarajuće ili nepropisne uporabe proizvoda ili nepoštivanja uputa za uporabu,
- samovoljno izvedenih dogradnji, preinaka ili drugih modifikacija proizvoda, kao i nedostataka koji proizlaze iz uporabe dodatne opreme, dopunskih ili zamjenskih dijelova koji nisu originalni STEINEL dijelovi,
- neprovođenja održavanja i njege proizvoda sukladno uputama za uporabu,
- montaže i instalacije koje nisu izvedene u skladu s uputama za montažu i instalaciju tvrtke STEINEL,
- transportnih oštećenja ili gubitaka tijekom prijevoza.

Mjerodavno pravo

Primjenjuje se njemačko pravo uz isključenje Konvencije Ujedinjenih naroda o ugovorima o međunarodnoj prodaji robe (CISG). Za potrošače obvezne odredbe o zaštiti potrošača države u kojoj imaju uobičajeno prebivalište ostaju neizmijenjene.

Ostvarivanje jamstvenih prava

Ako želite ostvariti jamstvo, koristite naš internetski obrazac za jamstvo na www.steinel-tools.de/garantie. Ispunite obrazac u cijelosti i učitajte originalni račun koji mora sadržavati datum kupnje i oznaku proizvoda. Preporučujemo da račun pažljivo čuvate do isteka jamstvenog roka. Nakon što vas o tome obavijestimo e-poštom, pošaljite proizvod svom prodavatelju ili na adresu servisnog centra navedenu u toj poruci.

Ako imate pitanja o uvjetima jamstva, nazovite nas na +49 5245 448 188 ili pišite na service@steinel.de. Rado ćemo vam pomoći!

HR

1 GODINA PROIZVOĐAČA JAMSTVA

11. Tehnički podaci

- Mrežni priključak: *220 – 230 V, 50/60 Hz*
- Snaga: *2.300 W*
- Temperatura: *50 – 620 °C, podesiva u 9 razina*
- Količina zraka: *230 – 510 l/ min, podesiva u 9 razina*
- Tlak zraka: *3.000 Pa*
- Ø Promjer ispušne cijevi: *30 mm, korištenje profesionalnih sapnica*
- Vijek trajanja motora: *oko 10.000 sati*
- Vijek trajanja grijaćeg dijela: *Ca. 800 sati*
- Prikaz ostatka topline: *ne*
- Mrežni kabel: *H07 RN-F 2X1 3,0 M*
- Klasa zaštite: *II*
- Termoosigurač: *da*
- Razina emisije zvučnog tlaka: *≤ 70 dB (A)*
- Ukupna vrijednost vibracije: *≤ 2,5 m/s² I K = 0,08 m/s²*
- Težina bez mrežnog kabela: *0,84 kg*

Sisu

1.	Käesoleva dokumendi kohta	362
2.	Üldised ohutusjuhised	362
3.	Seadme elemendid	365
4.	Käivitamine	367
5.	Hooldus	368
6.	Remont	369
7.	Rakendused	372
8.	Utiliseerimine	374
9.	Vastavusdeklaratsioon	374
10.	Tootja garantii	374
11.	Tehnilised andmed	377

1. Käesoleva dokumendi kohta

– Autoriõigusega kaitstud. Järeltrükk, ka väljavõtteliselt, ainult meie nõusolekul.
– Õigus muudatusteks tehnilise täiustamise eesmärgil reserveeritud.

Hoiatus ohtude eest!

Hoiatus keskkonnamõjudest tulenevate ohtude eest!

Hoiatus mürgiste gaaside ja süttimisohu eest!

Hoiatus vooluga seotud ohtude eest!

2. Üldised ohutusjuhised

Kasutusjuhendi mittejärgimisest tulenev oht!

Juhend sisaldab olulist teavet seadme turvaliseks kasutamiseks. Eriti juhitakse tähelepanu võimalikele ohtudele. Mittejärgimine võib kaasa tuua surma või rasked vigastused.

- Lugege juhendit hoolikalt.
- Järgige ohutusjuhiseid.
- Hoidke kättesaadavas kohas.

Elektritööriistade kasutamisel tuleb järgida järgmisi põhilisi ohutusmeetmeid, et kaitsta elektrilöögi, vigastusohu ja tulekahju eest.

Kui seadet ei käsitseta ettevaatlikult, võib tekkida tulekahju või inimesed võivad saada vigastada. Kontrollige seadme kahjustusi (võrguühenduskaabel, korpus jne) enne kasutuselevõtmist ja ärge kasutage seadet, kui see on kahjustatud. Ärge kasutage seadet järelevalveta. Laste üle tuleb teostada järelevalvet, et nad ei mängiks seadmega.

Esialgne kasutuselevõtmine

Esimesel kasutamisel võib tekkida veidi suitsu. Suitsu põhjustavad sideained, mis vabanevad küttekeha isolatsioonifooliumist kuumuse mõjul esimese kasutuskorra ajal. Seade tuleb asetada alusele, et suitsu saaks kiiresti väljuda. Tööruum peaks olema esimese kasutamise ajal hästi ventileeritud. Välja eralduv suits ei ole kahjulik!

Hoiatus keskkonnamõjudest tulenevate ohtude eest!

- Ärge pange elektrilisi tööriistu vihma kätte. Ärge kasutage elektritööriistu niiskes või niiskes või märjas keskkonnas.
- Olge ettevaatlik, kui kasutate seadmeid tuleohtlike materjalide läheduses.
- Ärge sihtige pikka aega ühte ja samasse kohta.
- Mitte kasutada plahvatusohtlikus keskkonnas.
- Soojus võib kanduda kaetud põlevatele materjalidele.

Hoiatus vooluga seotud ohtude eest!

- Vältige keha kokkupuudet maandatud osadega, nt torud, radiaatorid, pliidid, külmikud.
- Ärge jätke seadet selle töötamise ajal järelevalveta.

Hoidke oma tööriistu turvaliselt.

- Pärast kasutamist asetage seade seisvale pinnale ja laske sellel jahtuda, enne kui pakite selle ära.
- Kasutamata tööriistu tuleb hoida kuivas, lukustatud ruumis lastele kättesaamatus kohas.

- Seda seadet võivad kasutada lapsed alates 8. eluaastast ja isikud, kellel on vähenenud füüsilised, sensoorsed või vaimsed võimed või kellel puuduvad kogemused ja teadmised, kui nad on saanud järelevalvet või juhendamist seadme ohutu kasutamise kohta ja mõistavad sellega kaasnevaid ohte.
- Lapsed ei tohi seadmega mängida.
- Puhastamist ja hooldust ei tohi teostada lapsed ilma järelevalveta.

Ärge koormake oma tööriistu üle!

- Te töötate paremini ja ohutumalt kindlaksmääratud töövõime vahemikus.
- Ärge kandke tööriista kaablist ja ärge kasutage seda pistiku pistikupesast väljatõmbamiseks.
- Kaitske kaablit kuumuse, õli ja teravate servade eest.

Hoiatus mürgiste gaaside ja süttimisohu eest!

- Teie enda ohutuse tagamiseks kasutage ainult neid tarvikuid ja lisaseadmeid, mis on ette nähtud kasutusjuhendis või mida on soovitatud või ette nähtud tööriista tootja poolt.
- Muude kui kasutusjuhendis või kataloogis soovitatud tööriistade või tarvikute kasutamine võib põhjustada teile kehavigastuse ohtu.

Remont ainult kvalifitseeritud elektriku poolt

- See elektriline tööriist vastab asjakohastele ohutusnõuetele.
- Remonti võib teostada ainult kvalifitseeritud elektrik, vastasel juhul võib juhtuda õnnetus.

3. Seadme elemendid

3.1

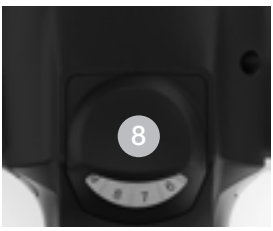

1 Roostevabaterasest väljapuhketoru
2 Mahavõetav metallist kaitsetoru
3 Õhu sisselase (koos peentolmufiltriga)
4 Pehmemantel libisemiskindla seisu tagamiseks
5 Plastikust kaitsetoru
6 Koormatav kummikaabel
7 SISSE/VÄLJA-klahv
8 Ratta reguleerimine (temperatuuri)
9 Ergonoomiline pehme käepide
10 Vahetatav võrgukaabel

EE

Tarvikud

1	Ümardüüs 5 mm
2	Ümardüüs 10 mm
3	Ümardüüs 5 mm, pikendatud
4	Nurklamedüüs 20 x 2 mm
	Nurklamedüüs 20 x 2 mm, sirge
5	Nurklamedüüs 40 x 2 mm
6	Nurklamedüüs 30 x 2 mm
7	Nurklamedüüs 40 x 2 mm, augustatud
8	Lamedüüs 60 x 2 mm bituumenile
9	Surverull 50 mm
10	Surverull 40 mm
11	Surverull 35 mm
12	Surverull 28 mm
13	Tendikäärid
14	Vuugispaatel
15	Keevitusking
16	Kiirkeevitusking 3 mm
17	Kiirkeevitusking 4 mm
18	Kiirkeevitusking 5 mm
19	Kiirkeevitusking 3 mm, mit kitsa õhupiluga
20	Kiirkeevitusking 4 mm, mit kitsa õhupiluga
21	Kiirkeevitusking 5 mm, kitsa õhupiluga
22	Jootmise reflektordüüs
23	Kahanev otsik 20 mm
24	Kahanev otsik 35 mm
25	Sõelreflektordüüs 35 x 20 mm
26	Sõelreflektordüüs 50 x 35 mm
27	Sõelreflektordüüs

Teie ohutuse huvides:

– Seade on varustatud termokaitsmega.
– Termokaitse lülitab seadme ülekoormamise korral tervikuna välja.

4. Käivitamine

Palun pidage silmas: Kaugus töödeldavast objektist lähtub materjalist ja ettekavatsetavast töötlemisviisist. Tehke alati esmalt õhukoguse ja temperatuuri test! Tarvikutena saadaval olevate pealepistetavate düüsidega (vt tarvikute lehekülge ümbrikus) saab kuuma õhku punkti- või pinnatäpsusega juhtida.
Ettevaatust kuumade düüside vahetamisel! Kui kasutate kuumaõhupuhurit statsionaarseadmena, siis pöörake tähelepanu stabiilsele, libisemiskindlale seisule ja puhtale aluspinnale. Sisselülitamistoimingud põhjustavad lühikesi pingelangusi. Ebasoodsate võrgutingimuste korral võib esineda teiste seadmete töös häireid. Kui võrguimpedants on väiksem kui 0,35 oomi, siis tõrkeid ei esine.

1. Kasutuselevõtmine
Seadet lülitatakse sisse ja välja käepideme tagaküljel asuva SISSE/VÄLJA-klahviga 7. Ratta reguleerimine 8 on ette nähtud temperatuuri.

2. Temperatuuri seadistamine
Temperatuuri on võimalik vahemikus 50 – 620 °C asuva ratta reguleerimineiga seadistada. Tegelikku temperatuuri mõõdetakse väljapuhketoru väljundis. Ratta reguleerimine 8 on ette nähtud temperatuuri reguleerimiseks și poate fi setat la 9 niveluri diferite de temperatură.

Kui soovite temperatuuri uuesti seadistada, siis liigutage väärtuste suurendamiseks või vähendamiseks lihtsalt ratta reguleerimineki. Pärast kuumaõhupuhuri väljalülitamist viimati seadistatud väärtus säilib.

EE

5. Hooldus

Peentolmufilter

HM 2600 E on varustatud peentolmufiltriga A. Paigaldamiseks vabastage õhu sisselase ja paigaldage filter. Vabastage puhastamiseks (suruõhuga) kruvid (a), võtke kate maha, võtke filter välja.

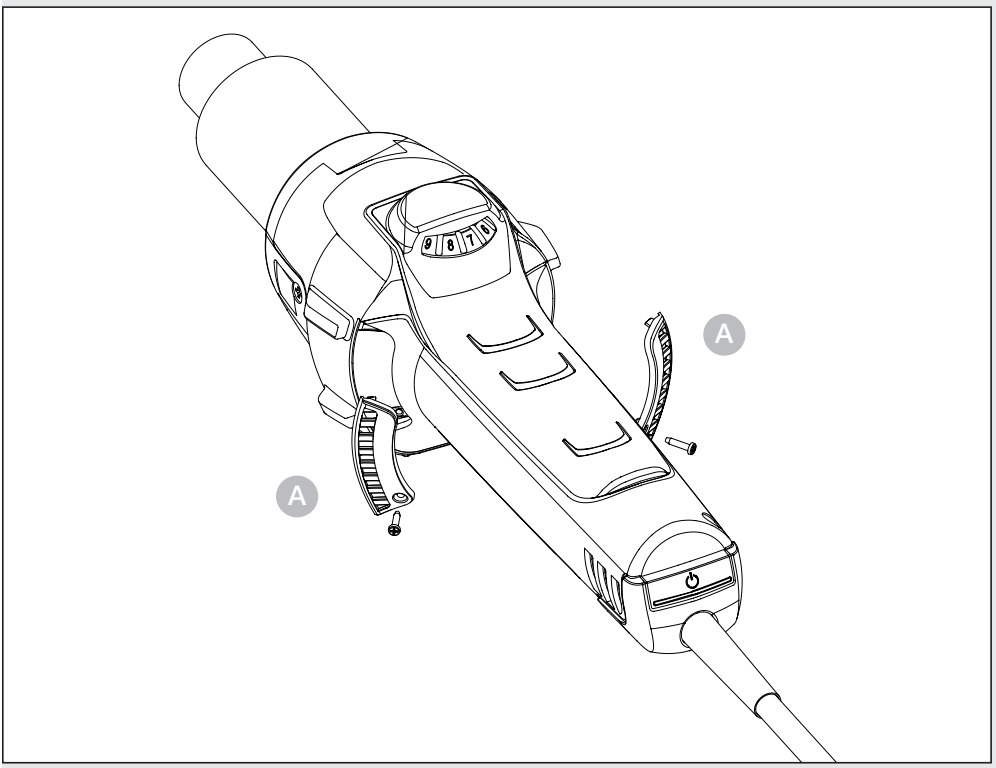

6. Remont

Kaabli vahetamine
Kui võrgukaabel on kahjustatud, siis saab selle korpust avamata probleemideta välja vahetada:

6.1

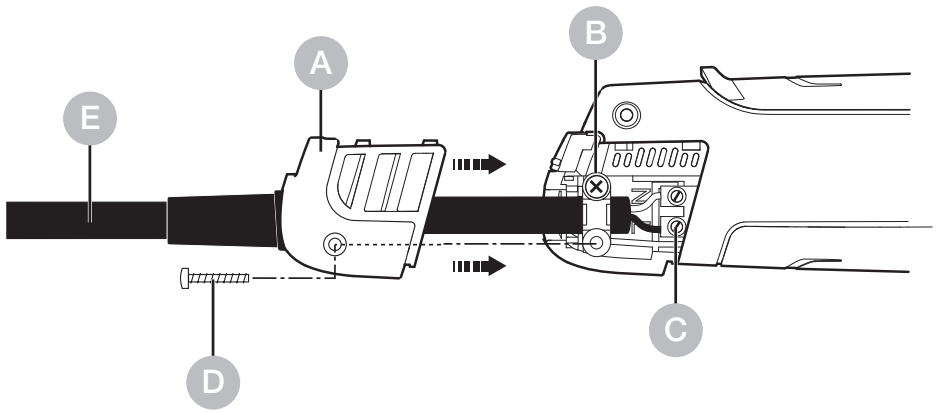

Tähtis! Lahutage seade võrgust.
1. Vabastage kruvi D ja tõmmake kattekübar maha A.
2. Vabastage tõmbetõkis B.
3. Vabastage võrguklemmid C.
4. Tõmmake kaabel E välja.
5. Pange uus kaabel sisse ja kinnitage taas vastupidises järjekorras (1. Keerake võrguklemmid kinni jne).

EE

Kütteseadme vahetamine

HM 2600 E kütteseade on külge pistetud ja seda on võimalik väheste töövõtetega vahetada.

6.2

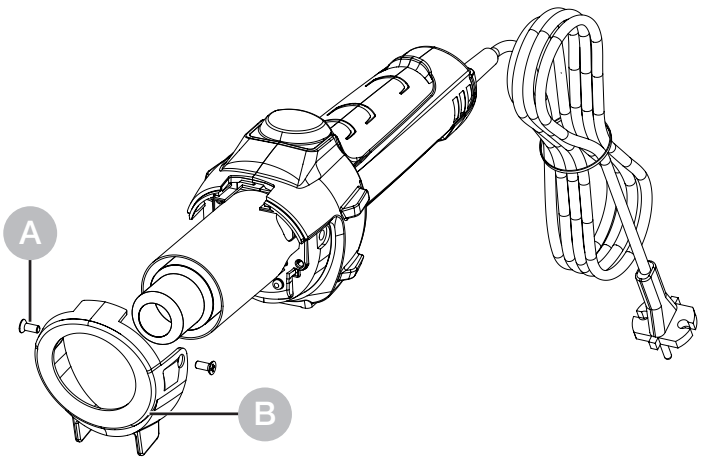

1. **Tähtis!** Lahutage seade võrgust.
2. Vabastage kaitsetorult kruvid A.
3. Eemaldage kaitsetoru B.

6.3

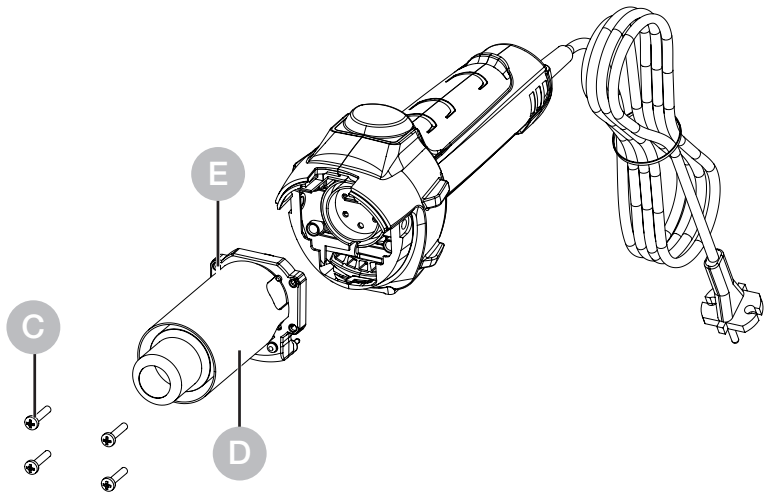

4. Vabastage väljapuhketoru otsal 4 kruvi C.
5. Tõmmake kütteseade maha ja vahetage uue kütteseadme vastu D.
6. Kruvige kütteseade taas kinni E.
7. Kruvige kaitsetoru kinni B.

Edasised funktsioonid

Taaskäivitumiskaitse

Taaskäivitumiskaitse takistab kuumaõhupuhuri ettekavatsematut käivitumist pärast voolukatkestust. Alles SISSE/VÄLJA-klahvi 7 uuesti sisselülitamise kaudu on kuumaõhupuhur taas käitusvalmis.

EE

7. Rakendused

Allpool näitame teile mõningaid STEINELi kuumaõhupuhurite rakendusi.

7.1

- Bituumeni keevitamine.
- Tentide ja kilede keevitamine.
- PVC põrandakatete ja linoleumi keevitamine.

– Kõigi termoplastsete materjalide töötlemine plastmassi- ja mahutiehituses.
– Termoplastsete plastide vormimine.
– Niiskete pindade kuivatamine.
– Liimainete ja sulaliimide aktiveerimine ning vabastamine.
– Igat liiki kuivatus- ja kuumutusprotsessid.

Õige keevitustraadi valimisabi plastmassi keevitamisel

Materjal / Kasutusviisid / Tuvastamistunnused

– **Kõva PVC** / Torud, fittingud, plaadid, ehitusprofiilid, tehnilised kujudetailid 300 °C keevitustemperatur / Söestub leegis, terav lõhn; kõrisev kõla
– **PE kõva** (HDPE) polüetüleen / Vannid, korvid, kanistrid,isolatsioonmaterjalid, torud 300 °C keevitustemperatuur / Helekollane leek, tilgad põlevad edasi, lõhnab kustuva küünla järele; kõrisev kõla
– **PP** Polüpropüleen / HT äravoolutorud, istmekestad, pakendid, sõidukite detailid 250 °C keevitustemperatuur / Sinise südamikuga hele leek, tilgad põlevad edasi, terav lõhn; kõrisev kõla
– **ABS** / Sõidukite detailid, seadmete korpused, kohvrid 350 °C keevitustemperatuur / Must, helvestega suits, magusapoolne lõhn; kõrisev kõla

8. Utiliseerimine

Elektriseadmed, lisatarvikud ja pakendid tuleb suunata keskkonnateadlikku taaskasutusse.

Ärge visake elektriseadmeid olmejäätmete hulka!

Ainult ELi riikidele:
Vastavalt vanu elektri- ja elektroonikaseadmeid puudutavale kehtivale Euroopa määrusele ja selle rakendamisele rahvusvahelises õiguses tuleb kasutuskõlbmatud elektriseadmed koguda eraldi ning suunata keskkonnateadlikku taaskasutusse.

9. Vastavusdeklaratsioon

STEINEL Tools GmbH deklareerib käesolevaga, et kuumaõhupuhur HM 2600 E vastab direktiivile 2006/42/EÜ. ELi vastavusdeklaratsiooni täielik tekst on kättesaadav järgmisel Interneti-aadressil: www.steinel.de

10. Tootja garantii

STEINEL Tools GmbH, Dieselstraße 80-84, 33442 Herzebrock-Clarholz tootja garantii
Kõik STEINELi tooted vastavad kõrgeimatele kvaliteedinõuetele. Seetõttu anname meie, tootjana, Teile kui uue STEINELi toote esimesele ostjale hea meelega garantii vastavalt järgmistele tingimustele: Garantii hõlmab puuduste vabadust, mis on tõendatavalt tingitud materjali- või tootmisveast ja millest teatatakse meile viivitamatult pärast avastamist ja garantiiperioodi jooksul. Garantii kehtib ainult STEINEL Professional toodetele, mis on ostetud ja kasutatud Eestis.

Kui te müüte või annate toote edasi, ei lähe garantii üle järgmisele omanikule.

Meie garantii teenused tarbijatele

Allpool esitatud sätted kehtivad tarbijatele. Tarbija on iga füüsiline isik, kes ostu sooritamisel ei tegutse oma äri- ega füüsilisest isikust ettevõtjana. Meil on õigus valida, kas täidame garantii kohustuse tasuta remondi või tasuta asendamisega (vajadusel samaväärse või kõrgema väärtusega järgmise mudeliga). Teie ostetud STEINEL Professional toote garantii kehtib **1 aasta** alates toote ostukuupäevast. Meie poolt parandatud või asendatud komponendid on garantii kehtivusaja jooksul hõlmatud käesoleva garantiiga. Me kanname transpordikulud, kuid mitte tagasisaatmise transpordiriskid.

Meie garantii teenused ettevõtjatele

Alljärgnevad sätted kehtivad ettevõtjatele. Ettevõtja on füüsiline või juriidiline isik või õigusvõimeline isik, kes teeb ostu oma äri- või iseseisva kutsetegevuse raames.
Meil on õigus valida, kas täidame garantii kohustused puuduste tasuta kõrvaldamisega, tasuta asendamisega (vajadusel sama või kõrgema väärtusega järgmise mudeliga) või krediidi väljastamisega. Teie ostetud STEINEL Professional toote garantii kehtib **1 aasta** alates toote ostukuupäevast. Meie poolt parandatud või asendatud komponendid on hõlmatud käesoleva garantiiga järelejäänud garantiiaja jooksul. Garantii raames ei kata me teie kulutusi, mis on seotud puuduste kõrvaldamisega, ega teie kulutusi puuduliku toote eemaldamiseks ja asendustootega asendamiseks.

Seadusjärgsed puudustega seotud õigused, tasuta teenus

Siin kirjeldatud teenused kehtivad lisaks seadusjärgsetele garantiiõigustele – sealhulgas tarbijate erikaitsesätetele – ega piira ega asenda neid.
Teie seadusjärgsete õiguste kasutamine puuduste korral on tasuta.

Garantii erandid

See garantii ei kehti järgmistel juhtudel:

- tooteosade kasutamisest tingitud või muu loomulik kulumine või STEINEL Professional toote defektid, mis on tingitud kasutamisest või muust loomulikust kulumisest,
- toote ettenähtust mittevastav või ebaõige kasutamine või kasutusjuhendite eiramine,
- kui tootele on omavoliliselt tehtud lisandusi, ümbereh-itusi või muid muudatusi või kui puudused on tingitud selliste lisaseadmete, täiendavate osade või varuosade kasutamisest, mis ei ole STEINELi originaalosad,
- kui toodete hooldus ja hooldus ei ole toimunud vastavalt kasutusjuhendile,
- kui paigaldus ja installatsioon ei ole toimunud vastavalt STEINELi paigaldus- ja installatsioonijuhenditele,
- transpordikahjustuste või -kaotuste korral.

Saksa õiguse kohaldamine

Kohaldatakse Saksa õigust, välja arvatud ÜRO rahvusvaheliste kaubanduslepingute konventsioon (CISG).
Tarbijate suhtes jäävad kehtima kohustuslikud tarbijakaitse sätted selle riigi õiguses, kus teie tavaline elukoht asub.

Nõude esitamine

Kui soovite kasutada garantiid, saatke toode koos originaalostukviitungiga, millel peab olema märgitud ostukuupäev ja toote nimetus, kas oma edasimüüjale või otse aadressile: FORTRONIC AS – Tööstuse tee 10, 61715, Tõrvandi, Ülenurme vald, Tartumaa (Ülenurme Tehnop), Eesti. Soovitame teil seetõttu hoida ostukviitungit hoolikalt alles kuni garantiiperioodi lõpuni.
Kui teil on küsimusi garantiitingimuste kohta, helistage meile telefonil +49 5245 448 188 või saatke meile e-kiri aadressile service@steinel.de. Me aitame teid hea meelega!

1 AASTA TOOTJA GARANTIID

11. Tehnilised andmed

– Võrguühendus:	*220 – 230 V, 50/60 Hz*
– Võimsus:	*2.300 W*
– Temperatuur:	*50 – 620 °C, reguleeritav 9 tasandil*
– Õhukogus:	*230 – 510 l/ min, reguleeritav 9 tasandil*
– Õhurõhk:	*3.000 Pa*
– Ø väljapuhketoru:	*30 mm, „Professional“ düüside kasutamine*
– Mootori eluiga:	*u 10.000 tundi*
– Kütteseadme eluiga:	*u 800 tundi*
– Jääkkuumuse näidik:	*ei*
– Võrgukaabel:	*H07 RN-F 2X1 3,0 M*
– Kaitseklass:	*II*
– Termokaitse:	*jah*
– Emissioon-helirõhutase:	*≤ 70 dB (A)*
– Vibratsiooni koguväärtus:	*≤ 2,5 m/s² I K = 0,08 m/s²*
– Kaal võrgukaablita:	*0,84 kg*

EE

Turinys

1.	Apie šį dokumentą	379
2.	Bendrieji saugos nurodymai	379
3.	Įrenginio elementai	382
4.	Užsakymas	384
5.	Techninė priežiūra	385
6.	Remontas	386
7.	Paraiškos	389
8.	Šalinimas	391
9.	Atitikties deklaracija	391
10.	Gamintojo garantija	391
11.	Techniniai duomenys	394

1. Apie šį dokumentą

– Autorių teisės saugomos. Perspausdinti, taip pat ir atskiras ištraukas, leidžiama tik gavus mūsų sutikimą.
– Pasiliekama teisė daryti pakeitimus techninio tobulinimo tikslais.

Įspėjimas apie pavojus!

Įspėjimas apie pavojų dėl aplinkos poveikio!

Įspėjimas apie nuodingas dujas ir užsidegimo pavojų!

Įspėjimas apie elektros pavojų!

2. Bendrieji saugos nurodymai

Pavojus dėl naudojimo instrukcijos nesilaikymo!

Šioje instrukcijoje pateikta saugaus elgesio su prietaisu informacija. Didžiausias dėmesys kreipiamas į galimus pavojus. Nesilaikant nurodymų galimi mirtini arba sunkūs sužalojimai.

- Kruopščiai perskaitykite instrukciją.
- Laikykitės saugos nurodymų.
- Laikykite pasiekiamoje vietoje.

Naudojant elektrinius įrankius, būtina laikytis šių pagrindinių saugos priemonių, kad apsisaugotumėte nuo elektros smūgio, susižalojimo ir gaisro pavojaus.
Jei su prietaisu elgiamasi neatsargiai, gali kilti gaisras arba nukentėti žmonės.

LT

Prieš pradėdami eksploatuoti, patikrinkite, ar prietaisas nėra pažeistas (maitinimo tinklo prijungimo laidas, korpusas ir pan.), ir nenaudokite prietaiso, jei jis pažeistas. Nenaudokite prietaiso be priežiūros. Vaikus reikia prižiūrėti, kad jie nežaistų su prietaisu.

Pradinis paleidimas

Pirmą kartą naudojant gali išsiskirti šiek tiek dūmų. Dūmus sukelia rišamosios medžiagos, kurios išsiskiria iš šildytuvo izoliacinės plėvelės dėl karščio pirmojo naudojimo metu. Kad dūmai greitai pasišalintų, prietaisą reikia pastatyti ant pagrindo. Darbo vieta pirmojo naudojimo metu turi būti gerai vėdinama. Išsiskiriantys dūmai nėra kenksmingi!

Įspėjimas apie pavojų dėl aplinkos poveikio!

- Nelaikykite elektrinių įrankių po lietumi. Nenaudokite elektrinių įrankių, kai jie yra drėgni arba drėgnoje ar šlapioje aplinkoje.
- Būkite atsargūs naudodami prietaisus šalia degių medžiagų.
- Nesitaikykite į tą pačią vietą ilgą laiką.
- Nenaudokite esant sprogiai atmosferai.
- Šiluma gali būti perduodama uždengtoms degioms medžiagoms.

Įspėjimas apie elektros pavojų!

- Venkite kūno sąlyčio su įžemintomis dalimis, pvz., vamzdžiais, radiatoriais, viryklėmis, šaldytuvais.
- Nepalikite prietaiso be priežiūros, kol jis veikia.

Saugiai laikykite įrankius.

- Panaudoję prietaisą pastatykite ant pastovaus paviršiaus ir leiskite jam atvėsti, prieš jį supakuodami.

- Nenaudojami įrankiai turi būti laikomi sausoje, užrakintoje, vaikams nepasiekiamoje patalpoje.
- Šį prietaisą gali naudoti vaikai nuo 8 metų ir vyresni bei asmenys su ribotomis fizinėmis, jutiminėmis ar protinėmis galimybėmis arba neturintys pakankamai patirties ir žinių, jei jie buvo prižiūrimi arba instruktuojami, kaip saugiai naudoti prietaisą, ir supranta su tuo susijusius pavojus.
- Vaikams draudžiama žaisti su prietaisu.
- Valymo ir naudotojo priežiūros darbų negali atlikti vaikai be priežiūros.

Neperkraukite savo įrankių!

- Geriau ir saugiau dirbsite nurodytame našumo diapazone.
- Nenešiokite įrankio už laido ir nenaudokite jo norėdami ištraukti kištuką iš lizdo.
- Saugokite kabelį nuo karščio, alyvos ir aštrių briaunų.

Įspėjimas apie nuodingas dujas ir užsidegimo pavojų!

- Saugumo sumetimais naudokite tik tuos priedus ir antgalius, kurie nurodyti naudojimo instrukcijoje arba kuriuos rekomenduoja ar nurodo įrankio gamintojas.
- Naudojant kitus įrankius ar priedus, nei rekomenduojama naudojimo instrukcijose ar kataloge, gali kilti pavojus susižaloti.

Remonto darbus gali atlikti tik kvalifikuotas elektrikas

- Šis elektrinis įrankis atitinka atitinkamas saugos taisykles.
- Remonto darbus gali atlikti tik kvalifikuotas elektrikas, priešingu atveju operatoriui gali įvykti nelaimingas atsitikimas.

3. Įrenginio elementai

3.1

1 Spec. plieno oro išpūtimo vamzdis
2 Nuimamas metalinis apsauginis vamzdis
3 Oro įleidimas su įrengtu smulkių dalelių oro filtru
4 Minkštas apmušalas stabiliam pastatymui
5 Plastikinis apsauginis vamzdelis
6 Atsparus guminis kabelis
7 ĮJ. / IŠJ. klavišas
8 Reguliavimo ratas (temperatūrai ir)
9 Ergonomiška minkšta rankena
10 Keičiamasis tinklo kabelis

Priedai

1 Apskritas antgalis 5 mm
2 Apskritas antgalis 10 mm
3 Apskritas antgalis 5 mm, prailgintas
4 Kampinis plokščias antgalis 20 x 2 mm
Kampinis plokščias antgalis 20 x 2 mm, tiesus
5 Kampinis plokščias antgalis 40 x 2 mm
6 Kampinis plokščias antgalis 30 x 2 mm
7 Kampinis plokščias antgalis 40 x 2 mm, perforuotas
8 Plokščias antgalis 60 x 2 mm bitumui
9 Prispaudimo volelis 50 mm
10 Prispaudimo volelis 40 mm
11 Prispaudimo volelis 35 mm
12 Prispaudimo volelis 28 mm
13 Tentų žirklės
14 „Kehlfix“
15 Suvirinimo batas
16 Greitojo suvirinimo antgalis 3 mm
17 Greitojo suvirinimo antgalis 4 mm
18 Greitojo suvirinimo antgalis 5 mm
19 Greitojo suvirinimo antgalis 3 mm, su siauru oro tarpu
20 Greitojo suvirinimo antgalis 4 mm, su siauru oro tarpu
21 Greitojo suvirinimo antgalis 5 mm, su siauru oro tarpu
22 Reflektorinis litavimo antgalis
23 Reflektorinis antgalis 20 mm
24 Reflektorinis antgalis 35 mm
25 Sietinis reflektorinis antgalis 35 x 20 mm
26 Sietinis reflektorinis antgalis 50 x 35 mm
27 Gaubiamasis reflektorinis antgalis

Jūsų saugumui:
– Prietaise yra termoapsauga.
– Esant perkrovai, šiluminis saugiklis visiškai išjungia prietaisą.

4. Užsakymas

Atkreipkite dėmesį: atstumas iki apdorojamo objekto priklauso nuo medžiagos ir numatomo apdorojimo būdo. Visada iš pradžių reikia atlikti bandymą dėl oro kiekio ir temperatūros! Su užmaunamais antgaliais, kuriuos galima įsigyti kaip prietaiso reikmenis (žr. puslapyje apie prietaiso reikmenis), karštą orą galima tiksliai nukreipti į tam tikrą tašką arba paviršių.
Būkite atsargūs keisdami karštus antgalius! Jeigu karšto oro pūtiklį naudojate kaip pastatomą prietaisą, atkreipkite dėmesį, kad jis stovėtų stabiliai ir pagrindas būtų švarus. Įjungus įvyksta trumpalaikiai įtampos kryčiai. Esant nepalankioms naudojimo aplinkybėms galima pakenkti kitiems prietaisams. Jeigu tinklo varža mažesnė nei 0,35 omo, triktys mažai tikėtinos.

1. Eksploatacijos pradžia
Prietaisas įjungiamas ir išjungiamas ĮJ./IŠJ. mygtuku 7, esančiu rankenos galinėje dalyje. Reguliavimo ratas 8 skirtas temperatūrai, oro kiekiui ir ventiliatoriaus sūkių skaičiui nustatyti.

2. Temperatūros nustatymas
Temperatūrą galima nustatyti 50 – 620 °C diapazone valdymo zonoje esančiu manipuliatoriumi. Faktinė temperatūra matuojama išpūtimo vamzdžio. Temperatūra reguliuojama reguliavimo ratuku 8, kuriuo galima nustatyti 9 skirtingus temperatūros lygius.

Norėdami iš naujo nustatyti temperatūrą, tiesiog pajudinkite reguliavimo ratas padidindami arba sumažindami temperatūrą. Išjungus karšto oro pūtiklį, lieka nustatyta paskutinė reikšmė.

5. Techninė priežiūra

Smulkių dulkių filtras

Prie HM 2600 E pridedamas smulkių dalelių filtras A. Norėdami sumontuoti atlaisvinkite oro įleidimo angą ir įstatykite filtrą. Valydami (suslėgtuoju oru) atlaisvinkite varžtus (a), nuimkite dangtį, išimkite filtrą.

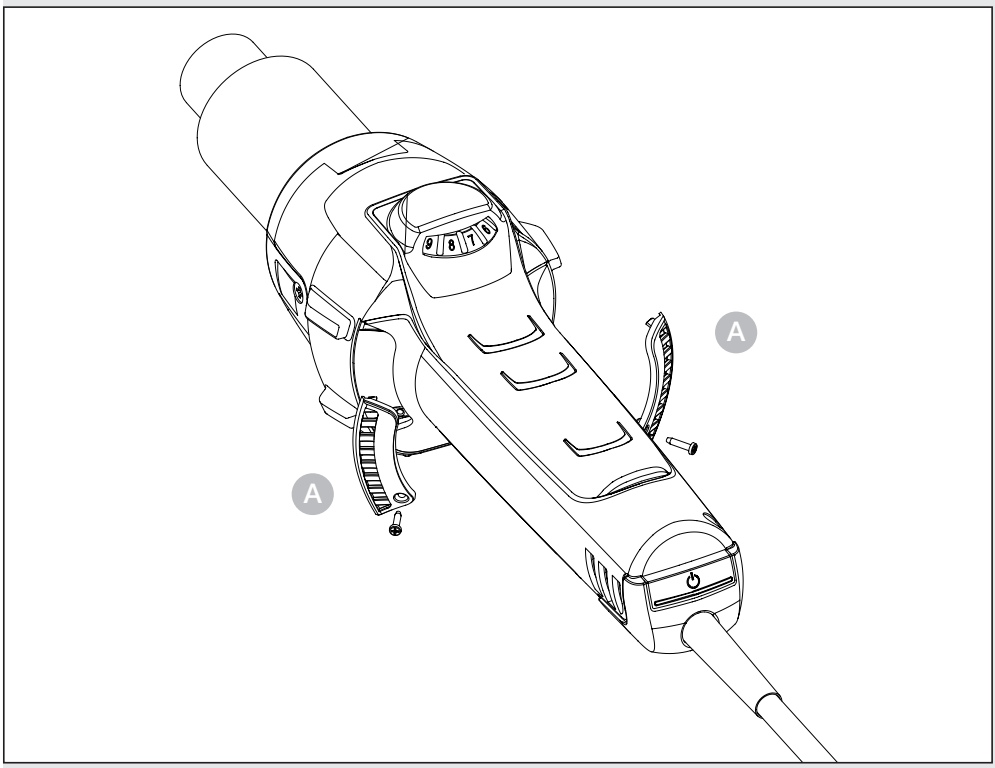

LT

6. Remontas

Kabelio keitimas

Jei elektros maitinimo tinklo kabelis yra pažeistas, jį galima lengvai pakeisti neatidarius korpuso.

6.1

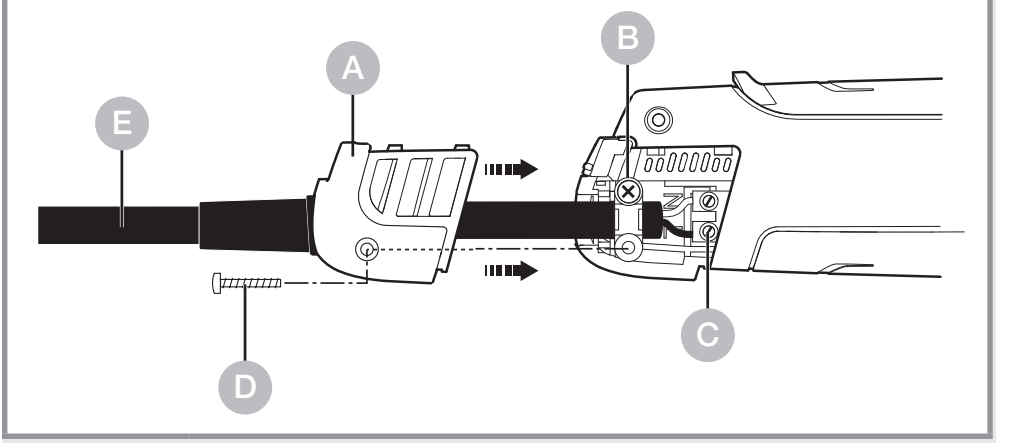

Svarbu! Prietaisą atjunkite nuo elektros maitinimo tinklo.

1. Atlaisvinkite varžtą D ir nutraukite dangtelį A.
2. Atlaisvinkite įtempimo mažinimo gnybtą B.
3. Atlaisvinkite tinklo gnybtus C.
4. Ištraukite laidą E.
5. Įkiškite naują kabelį ir jį pritvirtinkite atlikdami anksčiau nurodytus veiksmus atvirkštine tvarka (1. Priveržkite tinklo gnybtus ir t. t.).

Kaitinimo perjungimas

HM 2600 E kaitinimas įjungiamas ir gali būti perjungtas keliais paprastais etapais.

6.2

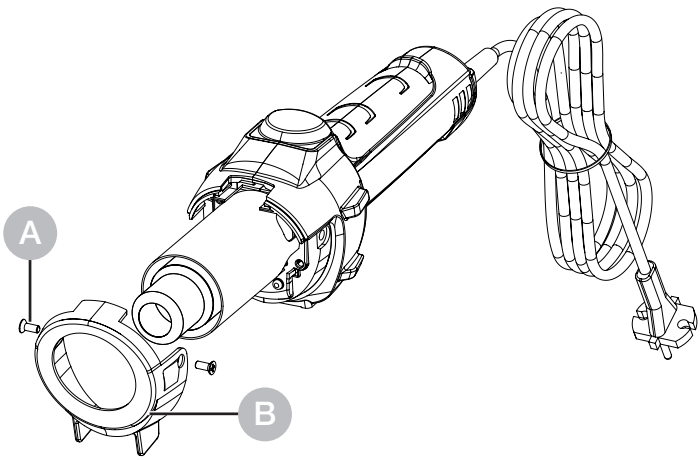

1. Svarbu! Prietaisą atjunkite nuo elektros maitinimo tinklo.
2. Atlaisvinkite varžtus nuo apsauginio vamzdžio A.
3. Nuimkite apsauginį vamzdį B.

LT

6.3

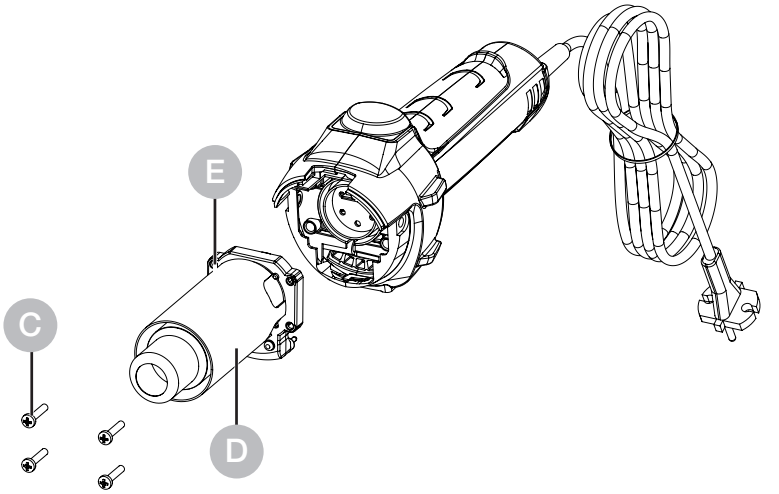

4. Atlaisvinkite 4 varžtus išpūtimo vamzdžio gale C.
5. Nutraukite šildymo elementą ir pakeiskite nauju D.
6. Vėl priveržkite šildymo elementą E.
7. Priveržkite apsauginį vamzdį B.

Kitos funkcijos

Apsauga nuo pakartotinio įsijungimo

Apsauga nuo pakartotinio įsijungimo neleidžia netyčia įsijungti karšto oro pūtikliui nutrūkus elektros energijos tiekimui. Tik dar kartą paspaudus ĮJ. / IŠJ. mygtuką 7 karšto oro pūtiklis vėl parengiamas eksploatacijai.

7. Paraiškos

Toliau pateikiame keletą STEINEL karšto oro pūstuvų taikymo sričių.

7.1

LT

- Bitumo sulydymas.
- Tentų ir plėvelių sulydymas.
- PVC grindų dangos ir linoleumo sulydymas.

– Visų termoplastinių kietųjų medžiagų apdorojimas plastikų ir talpų konstrukcijose.
– Termoplastinių plastikų formavimas..
– Drėgnų paviršių džiovinimas.
– Klijų ir lydomųjų klijų aktyvinimas ir atklijavimas.
– Visų rūšių džiovinimo ir kaitinimo procesai.

Tinkamos suvirinimo vielos pasirinkimas virinant sintetines medžiagas

Darbinė medžiaga / Pritaikymo būdai / Skiriamieji požymiai

– **Kietasis PVC** / Vamzdžiai, furnitūra, plokštės, statybiniai profiliai,techninės formų dalysesant 300 °C suvirinimo temperatūrai / Anglėja liepsnoje, aštrus kvapas; užsitęsiantis garsas
– **Kietasis PE** (HDPE) Polietilenas / Vonios, krepšiai, talpos, izoliacinės medžiagos, vamzdžiai esant 300 °C suvirinimo temperatūrai / Šviesi geltona liepsna, lašai dega toliau, skleidžia gęstančios žvakės kvapą; užsitęsiantis garsas
– **PP** Polipropilenas / HT nutekamieji vamzdžiai, kiauto formos sėdynės, pakuotės, automobilių dalys esant 250 °C suvirinimo temperatūrai / Šviesi liepsna, liepsnos vidus mėlynas, lašai dega toliau, aštrus kvapas; užsitęsiantis garsas
– **ABS** / Automobilių dalys, prietaisų korpusai, lagaminai esant 350 °C suvirinimo temperatūrai / Juodi, tiršti dūmai, saldus kvapas; užsitęsiantis garsas

8. Šalinimas

Elektros prietaisai, priedai ir pakuotės turi būti perdirbami aplinkai nekenksmingu būdu.

Neišmeskite elektros prietaisų kartu su buitinėmis atliekomis!

Tik ES šalims:
Remiantis galiojančia Europos Sąjungos Direktyva dėl elektros ir elektronikos įrangos atliekų ir jos perkėlimo į nacionalinę teisę, nebetinkami naudoti elektros prietaisai turi būti renkami atskirai ir perdirbami aplinkai nekenksmingu būdu.

9. Atitikties deklaracija

STEINEL Tools GmbH pareiškia, kad karšto oro pūstuvas HM 2600 E atitinka Direktyvą 2006/42/EB Visą ES atitikties deklaracijos tekstą galima rasti šiuo interneto adresu: www.steinel.de

10. Gamintojo garantija

Gamintojo garantija, suteikta STEINEL Tools GmbH, Dieselstraße 80-84, 33442 Herzebrock-Clarholz
Visi STEINEL produktai atitinka aukščiausius kokybės reikalavimus. Dėl to mes, kaip gamintojai, pirmiesiems naujo STEINEL produkto pirkėjams suteikiame garantiją pagal toliau nurodytas sąlygas: Garantija apima trūkumus, kurie, kaip įrodyta, yra susiję su medžiagų ar gamybos defektais ir apie kuriuos mums buvo pranešta nedelsiant po jų nustatymo ir per garantinį laikotarpį. Garantija galioja tik STEINEL Professional produktams, kurie buvo įsigyti ir naudojami Lietuvoje. Jei produktą parduosite ar perduosite kitam asmeniui, garantija neperduodama naujam savininkui.
Mūsų garantinės paslaugos vartotojams
Toliau pateiktos nuostatos taikomos vartotojams. Vartotojas yra bet kuris fizinis asmuo, kuris sudarant pirkimo

sandorį neveikia nei vykdydamas savo komercinę, nei savarankišką profesinę veiklą. Mes galime pasirinkti, ar garantinę paslaugą teiksime nemokamai remontuodami, ar nemokamai keisdami (atitinkamu atveju – lygiaverčiu ar aukštesnės vertės nauju modeliu). Jūsų įsigyto STEINEL Professional produkto garantinis laikotarpis yra **1 metai** nuo produkto pirkimo datos. Mūsų remontuoti arba pakeisti komponentai yra garantuojami likusiu garantiniu laikotarpiu. Mes padengiame transportavimo išlaidas, tačiau neatsakome už grąžinimo transportavimo riziką.

Mūsų garantinės paslaugos verslininkams

Toliau pateiktos nuostatos taikomos verslininkams. Verslininkas yra fizinis arba juridinis asmuo arba juridinio asmens statusą turinti asmenų bendrija, kuri sudarant pirkimo sandorį veikia vykdydama savo komercinę arba savarankišką profesinę veiklą. Mes galime pasirinkti, ar garantinę paslaugą teiksime nemokamai pašalinant trūkumus, nemokamai pakeičiant (jei reikia, lygiaverčiu arba aukštesnės kokybės modeliu) arba išrašydami kredito avansą. Jūsų įsigyto STEINEL Professional produkto garantinis laikotarpis yra **1 metai** nuo produkto pirkimo datos. Mūsų remontuoti arba pakeisti komponentai yra garantuojami likusiu garantiniu laikotarpiu. Garantijos paslaugos apima ne Jūsų išlaidas, reikalingas trūkumų pašalinimui, ir ne Jūsų išlaidas, susijusias su defektuoto produkto išmontavimu ir pakeitimo produkto montavimu.

Teisinės teisės dėl trūkumų, nemokamumas

Čia aprašytos paslaugos galioja papildomai prie įstatymuose numatytų garantinių reikalavimų, įskaitant specialias vartotojų apsaugos nuostatas, ir jų neapriboja bei nepakeičia. Jūsų įstatymuose numatytų teisių įgyvendinimas trūkumų atveju yra nemokamas.

Garantijos išimtys

Ši garantija aiškiai netaikoma:

– dėl naudojimo ar kitokio natūralaus produkto dalių nusidėvėjimo arba STEINEL Professional produkto defektų, kurie atsirado dėl naudojimo ar kitokio natūralaus nusidėvėjimo,

– jei produktas buvo naudojamas ne pagal paskirtį arba netinkamai, arba nesilaikant naudojimo instrukcijų,
– jei produktas buvo savavališkai modifikuotas, pertvarkytas arba kitaip pakeistas, arba jei defektai atsirado dėl to, kad buvo naudojami ne STEINEL originalios dalys, o priedai, papildomos dalys arba atsarginės dalys,
– jei produktai nebuvo prižiūrimi ir prižiūrimi pagal naudojimo instrukcijas,
– jei montavimas ir įrengimas nebuvo atlikti pagal STEINEL montavimo ir įrengimo instrukcijas,
– jei buvo padaryta transportavimo žala arba prarasta.

Vokietijos teisės taikymas

Taikoma Vokietijos teisė, išskyrus Jungtinių Tautų konvenciją dėl tarptautinių prekių pirkimo-pardavimo sutarčių (CISG).Vartotojams lieka galioti privalomos vartotojų apsaugos nuostatos, galiojančios valstybėje, kurioje jie paprastai gyvena.

Reikalavimo pareiškimas

Jei norite pasinaudoti garantija, prašome produktą kartu su originaliu pirkimo dokumentu, kuriame turi būti nurodyta pirkimo data ir produkto pavadinimas, išsiųsti savo platintojui arba tiesiogiai adresu:
KVARCAS – Neries krantine 32, 48463 Kaunas, Lietuva.
Todėl rekomenduojame pirkimo kvitą kruopščiai saugoti iki garantinio laikotarpio pabaigos.
Jei turite klausimų apie garantijos sąlygas, skambinkite mums tel. +49 5245 448 188 arba rašykite el. paštu service@steinel.de. Mes mielai Jums padėsime!

LT

1 METŲ GAMINTOJO GARANTIJA

11. Techniniai duomenys

- Prijungimas prie elektros tinklo: *220 – 230 V, 50/60 Hz*
- Galingumas: *2.300 W*
- Temperatūra: *50 – 620 °C, reguliuojamas 9 lygiais*
- Oro kiekis: *230 – 510 l/ min, reguliuojamas 9 lygiais*
- Oro slėgis: *3.000 Pa*
- Ø Oro išpūtimo vamzdis: *30 mm, profesionalūs antgaliai*
- Variklio tarnavimo trukmė: *Maždaug 10.000 val.*
- Šildymo elemento tarnavimo trukmė: *Maždaug 800 val.*
- Liekamosios kaitros rodiklis: *Ne*
- Laidas: *H07 RN-F 2X1 3,0 M*
- Apsaugos klasė: *II*
- Šiluminis saugiklis: *Taip*
- Spinduliuojamojo garso slėgio lygis: *≤ 70 dB (A)*
- Bendra vibracijų reikšmė: *≤ 2,5 m/s² I K = 0,08 m/s²*
- Svoris be tinklo laido: *0,84 kg*

Saturs

1.	Par šo dokumentu	396
2.	Vispārēji drošības norādījumi	396
3.	Ierīces elementi	399
4.	Nodošana ekspluatācijā	401
5.	Uzturēšana	402
6.	Remonts	403
7.	Pieteikumi	406
8.	Utilizācija	408
9.	Atbilstības deklarācija	408
10.	Ražotāja garantija	408
11.	Tehniskie dati	411

1. Par šo dokumentu

– Autortiesības ir aizsargātas. Pārpublicēšana, arī atsevišķu izvilkumu veidā, tikai ar mūsu atļauju.
– Paturam tiesības veikt izmaiņas, kas saistītas ar tehnikas attīstību.

Brīdinājums par bīstamību!

Brīdinājums par vides ietekmes radītiem apdraudējumiem!

Brīdinājums par toksiskām gāzēm un aizdegšanās risku!

Brīdinājums par bīstamību elektrības dēļ!

2. Vispārēji drošības norādījumi

Neievērojot lietošanas pamācību, draud briesmas!

Šī pamācība ietver svarīgu informāciju drošai ierīces lietošanai. Uz iespējamiem riskiem tiek īpaši norādīts. Neievērošana var izraisīt nāvi vai smagu savainošanos.

- Rūpīgi izlasiet pamācību.
- Ievērojiet drošības norādes.
- Uzglabājiet pieejamā vietā.

Lietojot elektroinstrumentus, jāievēro šādi drošības pamatpasākumi, lai pasargātu no elektriskās strāvas trieciena, traumu un ugunsgrēka riska.
Ja ar ierīci nerīkojas uzmanīgi, var izcelties ugunsgrēks vai tikt ievainoti cilvēki. Pirms nodošanas ekspluatācijā pārbaudiet, vai ierīce nav bojāta (strāvas pieslēguma kabelis, korpuss utt.), un nedarbiniet ierīci, ja tā ir bojāta.

Nedarbiniet ierīci bez uzraudzības. Bērni ir jāuzrauga, lai nodrošinātu, ka viņi nespēlēsies ar ierīci.

Sākotnējā nodošana ekspluatācijā
Pirmās lietošanas reizes var izdalīties daži dūmi. Dūmus rada saistvielas, kas no sildītāja izolācijas folijas izdalās karstuma ietekmē pirmās lietošanas laikā. Ierīce jānovieto uz pamatnes, lai nodrošinātu ātru dūmu izvadīšanu. Pirmās lietošanas laikā darba zonai jābūt labi vēdināmai. Izdalītie dūmi nav kaitīgi!

Brīdinājums par vides ietekmes radītiem apdraudējumiem!

- Nepakļaujiet elektriskos instrumentus lietus iedarbībai. Nelietojiet elektriskos instrumentus, ja tie ir mitri vai atrodas mitrā vai slapjā vidē.
- Esiet uzmanīgi, lietojot ierīces viegli uzliesmojošu materiālu tuvumā.
- Ilgāku laiku netēmējiet uz vienu un to pašu vietu.
- Nelietot sprādzienbīstamā vidē.
- Siltumu var novadīt uz degtspējīgiem materiāliem, kas ir pārklāti.

Brīdinājums par bīstamību elektrības dēļ!

- Izvairīties no ķermeņa saskares ar iezemētām daļām, piemēram, caurulēm, radiatoriem, plītīm, ledusskapjiem.
- Neatstājiet ierīci bez uzraudzības, kamēr tā darbojas.

Droši uzglabājiet darbarīkus.

- Pēc lietošanas novietojiet ierīci uz stāvošas virsmas un ļaujiet tai atdzist, pirms to iepakojat.
- Neizmantotie darbarīki jāuzglabā sausā, aizslēgtā telpā, bērniem nepieejamā vietā.
- Šo ierīci var lietot bērni vecumā no 8 gadiem un vecāki, kā arī personas ar ierobežotām fiziskajām, maņu vai garīgajām spējām vai pieredzes un zināšanu trūkumu, ja

tās ir uzraudzītas vai instruētas par ierīces lietošanu drošā veidā un saprot ar to saistītos apdraudējumus.
- Bērni nedrīkst spēlēties ar ierīci.
- Tīrīšanu un lietotāja apkopi nedrīkst veikt bērni bez uzraudzības.

Nepārslogojiet darbarīkus!

- Jūs strādājat labāk un drošāk noteiktajā veiktspējas diapazonā.
- Nenoņemiet rīku aiz kabeļa un neizmantojiet to, lai izvilktu kontaktdakšu no kontaktligzdas.
- Aizsargājiet kabeli no karstuma, eļļas un asām malām.

Brīdinājums par toksiskām gāzēm un aizdegšanās risku!

- Savas drošības labad izmantojiet tikai tos piederumus un palīgierīces, kas ir norādītas lietošanas instrukcijā vai ko ir ieteicis vai norādījis darbarīka ražotājs.
- Darbarīku vai piederumu, kas nav ieteikti lietošanas instrukcijā vai katalogā, izmantošana var radīt personisku traumu risku.

Remontu var veikt tikai kvalificēts elektriķis

- Šis elektroinstruments atbilst attiecīgajiem drošības noteikumiem.
- Remontdarbus drīkst veikt tikai kvalificēts elektriķis, pretējā gadījumā operatoram var notikt nelaimes gadījumi.

3. Ierīces elementi

3.1

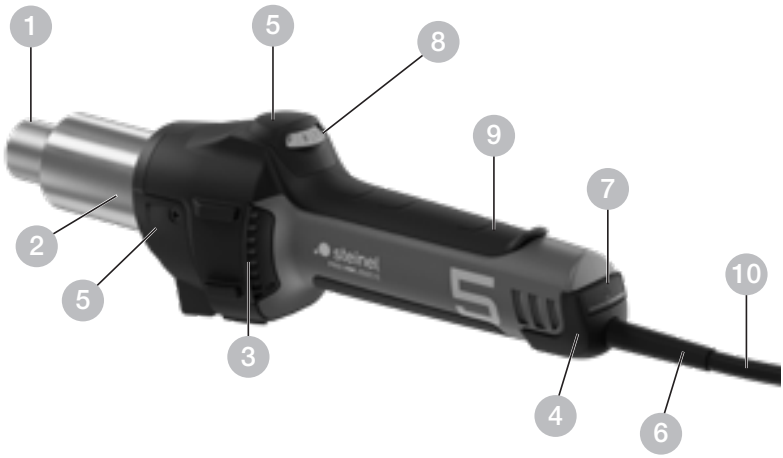

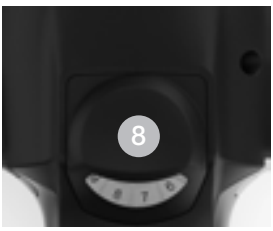

1 Nerūsējošā tērauda izplūdes caurule
2 Noņemama metāla aizsargcaurule
3 Gaisa ieplūde (iesk. smalko putekļu filtru)
4 Mīkstais apvalks stabilitātei
5 Plastmasas aizsargcaurule
6 Izturīgs kabelis ar gumijas apvalku
7 Slēdzis IESL./IZSL.
8 Riteņa regulēšana (Temperatūras)
9 Ergonomisks mīksts rokturis
10 Nomaināms elektrotīkla kabelis

Aksesuāri

1 Apaļā sprausla 5 mm
2 Apaļā sprausla 10 mm
3 Apaļā sprausla 5 mm, pahgarināta
4 Plakanā leņķa sprausla 20 x 2 mm
Plakanā leņķa sprausla 20 x 2 mm, taisni
5 Plakanā leņķa sprausla 40 x 2 mm
6 Plakanā leņķa sprausla 30 x 2 mm
7 Plakanā leņķa sprausla 40 x 2 mm, perforēts
8 Plakanā sprausla 60 x 2 mm bitumenam
9 Piespiešanas rullītis 50 mm
10 Piespiešanas rullītis 40 mm
11 Piespiešanas rullītis 35 mm
12 Piespiešanas rullītis 28 mm
13 Šķēres brezentam
14 Fiksācijas instruments
15 Kausēšanas uzgalis
16 Ātras kausēšanas uzgalis 3 mm
17 Ātras kausēšanas uzgalis 4 mm
18 Ātras kausēšanas uzgalis 5 mm
19 Ātras kausēšanas uzgalis 3 mm, ar šauru gaisa atveri
20 Ātras kausēšanas uzgalis 4 mm, ar šauru gaisa atveri
21 Ātras kausēšanas uzgalis 5 mm, ar šauru gaisa atveri
22 Reflektorsprausla lodēšanai
23 Reflektorsprausla 20 mm
24 Reflektorsprausla 35 mm
25 Sieta reflektorsprausla 35 x 20 mm
26 Sieta reflektorsprausla 50 x 35 mm
27 Reflektorsprausla ar čaulu

Jūsu drošībai:

– Ierīce ir aprīkota ar aizsardzību pret pārkaršanu.
– Pārslodzes gadījumā temodrošinātājs ierīci izslēdz pilnībā.

4. Nodošana ekspluatācijā

Pievērsiet uzmanību! Attālums līdz apstrādājamam objektam atkarīgs no tā materiāla un paredzētā apstrādes veida. Vienmēr iepriekš pārbaudiet, vai gaisa daudzums un temperatūra iestatīti atbilstoši! Ar uzliekamajām sprauslām (skat. piederumu lappusi vākā) karstā gaisa strūklu iespējams koncentrēt uz konkrētu punktu vai plašāku virsmu.
Esiet uzmanīgi, nomainot karstas sprauslas! Ja celtniecības fēnu izmantojat kā stacionāru ierīci, novietojiet to uz stabilas, neslīdošas un tīras virsmas. Ieslēgšanas procesi rada īslaicīgu strāvas kritumu. Nelabvēlīgos tīkla apstākļos var rasties ierobežojumi citu ierīču darbībā. Arī tīkla pretestību gadījumā, kas ir mazākas par 0,35 Ohm, nav sagaidāmi traucējumi.

1. Ievade ekspluatācijā
Ierīci ieslēdz un izslēdz IESL./IZSL. slēdzi 7 roktura virspusē. Riteņa regulēšana 8 kalpo temperatūras.

2. Temperatūras iestatīšana
Temperatūru iespējams regulēt ar kursorsviru apkalpes panelī, amplitūdā no 50–620 °C. Faktiskā temperatūra tiek nolasīta caurules izejā. Temperatūras regulēšanai 8 izmanto regulēšanas riteni, un to var iestatīt 9 dažādos temperatūras līmeņos.

Ja vēlaties iestatīt citu temperatūru, pakustiniet atkal riteņa regulēšana, lai vērtību attiecīgi paaugstinātu vai samazinātu. Pēc celtniecības fēna izslēgšanas saglabājas pēdējā iestatītā temperatūra.

5. Uzturēšana

Smalko putekļu filtrs

HM 2600 E ir pievienots A smalko putekļu filtrs.
Lai uzmontētu, jāatskrīvē gaisa ieplūde un jāievieto filtrs.
Lai iztīrītu (ar saspiesto gaisu), ir jāatskrūvē skrūves (a), jānoņem nosegs, jāizņem filtrs.

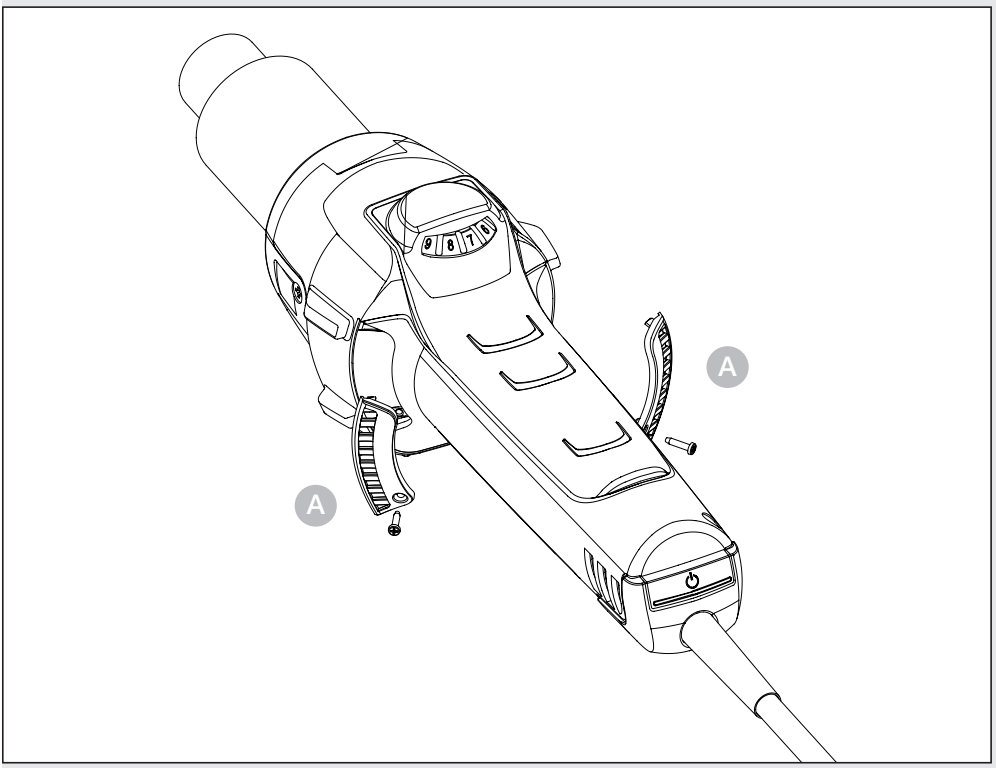

6. Remonts

Kabeļa nomaiņa

Ja kabelis ir bojāts, to var bez problēmām nomainīt, neatverot ierīces korpusu:Ja kabelis ir bojāts, to var bez problēmām nomainīt, neatverot ierīces korpusu:

6.1

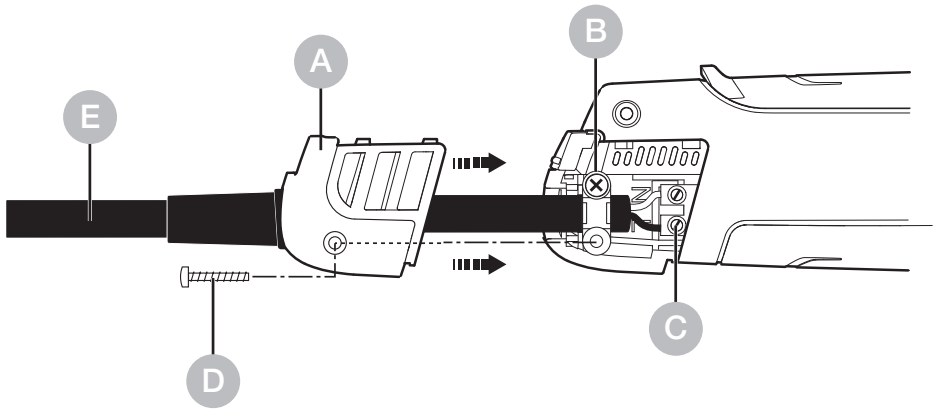

Svarīgi! Ierīce jāatslēdz no elektrotīkla.

1. Jāatskrūvē skrūve D un jānovelk pārsegs A.

2. Jāatbrīvo kabeļa fiksators B.

3. Jāatbrīvo pieslēguma spailes C.

4. Jāizvelk kabelis E.

5. Jāievieto jaunais kabelis un jāveic visas darbības apgrieztā secībā (1. jāpieskrūvē tīkla spaile utt.).

LV

Apsildes maiņa

HM 2600 E apsilde ir iesprausta un to var nomainīt ar dažām rokas kustībām.

6.2

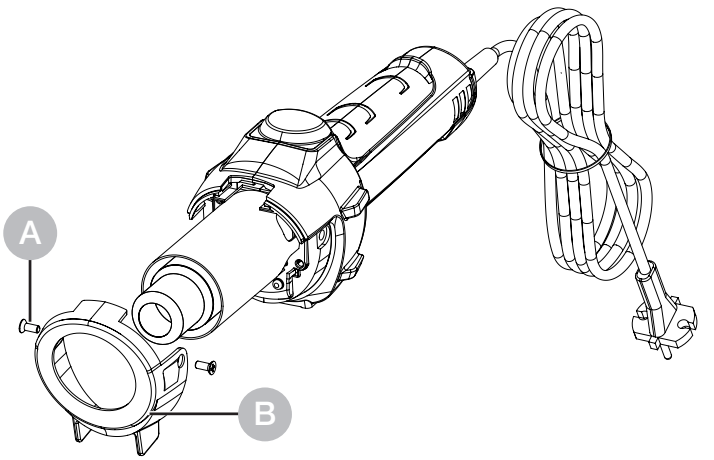

1. **Svarīgi!** Ierīce jāatslēdz no elektrotīkla.
2. Jāatskrūvē skrūves no aizsargcaurules A.
3. Jānoņem aizsargcaurule B.

6.3

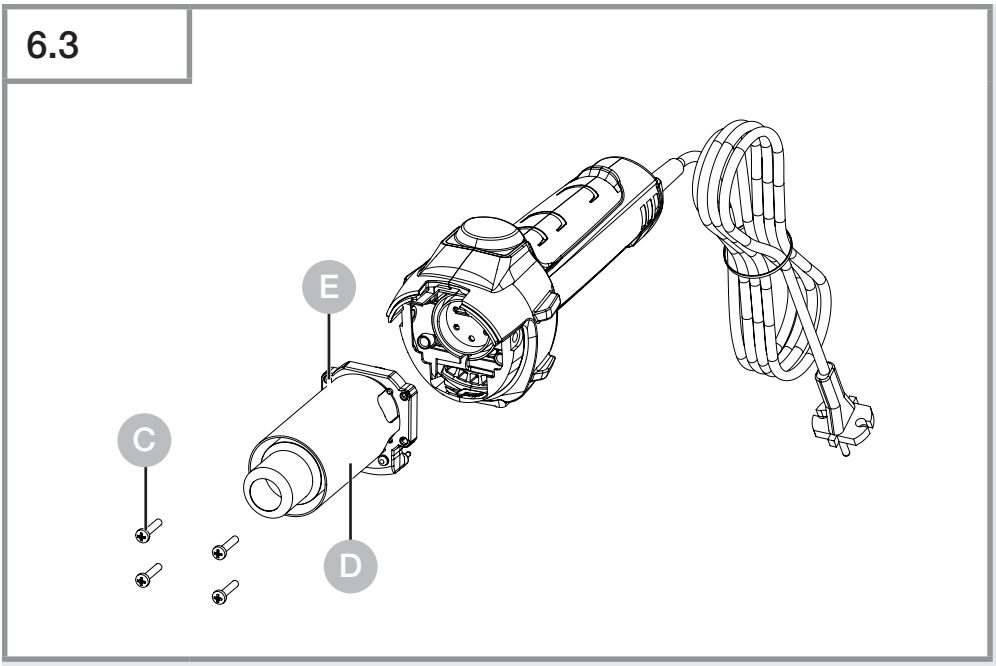

4. Jāatskrūvē 4 skrūves izplūdes caurules beigās C.
5. Jānoņem apsilde un jāapmaina pret jaunu D.
6. Apsilde atkal jāpieskrūvē E.
7. Jāpieskrūvē aizsargcaurule B.

Citas funkcijas

Aizsardzība pret atkārtotu palaidi

Aizsardzība pret atkārtotu palaidi novērš nejaušu celtniecības fēna ieslēgšanos pēc elektrības pārrāvuma. Tikai, atkārtoti nospiežot IESL./IZSL. taustiņu 7, celtniecības fēns atkal ir gatavs darbam.

LV

7. Pieteikumi

Zemāk mēs parādīsim dažus STEINEL karstā gaisa pūtēju pielietojumus.

7.1

- Bitumena kausēšana.
- Brezenta un foliju sakausēšana.
- PVC grīdas segumu un linoleja sakausēšana.

– Visu termoplastikas cieto materiālu pārstrāde plastmasas un konteineru industrijā.
– Termoplastikas plastmasu formu mainīšana.
– Mitru virsmu žāvēšana.
– Līmvielu un kūstošo līmju aktivēšana un šķīdināšana.
– Visu veidu žāvēšanas un sildīšanas procesi.

Ieteikumi metināšanas stieples izvēlei plastmasas metināšanai

Materiāls / Izmantošanas veidi / Atpazīšanas pazīmes

– **Cietais PVC** / Caurules, plāksnes, celtniecības profili, tehn. veidgabali 300 °C metināšanas temperatūra / Liesmā pārogļojas, asa smaka; klaudzoša skaņa
– **Cietais PE** (HDPE) polietilēns / Vannas, grozi, tvertnes, izolācijas materiāls, caurules 300 °C metināšanas temperatūra / Gaiša, dzeltena liesma, pilieni turpina degt, ož pēc nodzēstas sveces; klaudzoša skaņa
– **PP** polipropilēns / Kanalizācijas notekcaurules, iesaiņojums, automašīnu detaļas 250 °C metināšanas temperatūra / Gaiša liesma ar zilu centrālo daļu, pilieni turpina degt, asa smaka; klaudzoša skaņa
– **ABS** / Automašīnu detaļas, ierīču korpusi, čemodāni 350 °C metināšanas temperatūra / Melni, pārslaini dūmi, salkana smaka; klaudzoša skaņa

8. Utilizācija

Elektroierīces, piederumi un iepakojumi jānodod dabai draudzīgai atkārtotai pārstrādei.n.

Nemetiet elektroierīces parastajos atkritumos!

Tikai ES valstīm:
Atbilstoši Eiropas vadlīnijām par vecām elektroierīcēm un elektroniskām ierīcēm, un to lietojumam nacionālās tiesībās, nefunkcējošas elektroierīces jāsavāc atsevišķi un tās jānodod dabai draudzīgai atkārtotai pārstrādei.

9. Atbilstības deklarācija

STEINEL Tools GmbH ar šo paziņo, ka karstā gaisa pūtējs HM 2600 E atbilst Direktīvai 2006/42/EK Pilns ES atbilstības deklarācijas teksts ir pieejams šajā interneta adresē: www.steinel.de

10. Ražotāja garantija

STEINEL Tools GmbH, Dieselstraße 80-84, 33442 Herzebrock-Clarholz ražotāja garantija
Visi STEINEL produkti atbilst augstākajām kvalitātes prasībām. Tāpēc mēs kā ražotājs ar prieku sniedzam Jums kā pirmā jaunā STEINEL produkta pircējam garantiju saskaņā ar šādiem nosacījumiem: Garantija attiecas uz defektiem, kas ir pierādāmi saistīti ar materiāla vai ražošanas kļūdu un par kuriem mums tiek paziņots nekavējoties pēc to konstatēšanas un garantijas perioda laikā. Garantija attiecas tikai uz STEINEL Professional produktiem, kas ir iegādāti un tiek lietoti Latvijā. Ja jūs pārdodat vai nododat produktu citai personai, garantija nepāriet jaunajam īpašniekam.

Mūsu garantijas pakalpojumi patērētājiem
Turpmāk minētie noteikumi attiecas uz patērētājiem. Patērētājs ir jebkura fiziska persona, kas, veicot pirkumu, nedarbojas ne savas komercdarbības, ne savas pašnodarbinātības ietvaros. Mums ir izvēle, vai garantijas pakalpojumu sniegt, veicot bezmaksas remontu vai bezmaksas nomaiņu (attiecīgā gadījumā ar tādu pašu vai augstākas kvalitātes pēctecīgu modeli).
Jūsu iegādātā STEINEL Professional produkta garantijas termiņš ir **1 gads** no produkta iegādes datuma.
Mūsu remontētās vai nomainītās detaļas ir iekļautas šajā garantijā uz atlikušo garantijas termiņu.
Mēs sedzam transporta izmaksas, bet ne atgriešanas transporta riskus.

Mūsu garantijas pakalpojumi uzņēmējiem
Turpmāk minētie noteikumi attiecas uz uzņēmējiem. Uzņēmējs ir fiziska vai juridiska persona vai tiesībspējīga personu sabiedrība, kas, noslēdzot pirkuma līgumu, rīkojas, īstenojot savu komercdarbību vai neatkarīgu profesionālo darbību. Mums ir izvēle, vai garantijas pakalpojumu sniegt, bez maksas novēršot defektus, bez maksas veicot apmaiņu (vajadzības gadījumā ar tādu pašu vai augstākas kvalitātes pēctecīgu modeli) vai izrakstot kredītrēķinu. Jūsu iegādātā STEINEL Professional produkta garantijas termiņš ir **1 gads** no produkta pirkuma datuma.
Mūsu remontētās vai nomainītās detaļas ir iekļautas šajā garantijā uz atlikušo garantijas laiku. Garantijas pakalpojuma ietvaros mēs nesedzam Jūsu izdevumus, kas nepieciešami, lai izpildītu pēcpildījumu, kā arī Jūsu izdevumus par defektīvā produkta demontāžu un nomainītā produkta uzstādīšanu.

Likumiskās tiesības uz defektu novēršanu, bezmaksas pakalpojumi
Šeit aprakstītie pakalpojumi ir papildus likumā noteiktajām garantijas prasībām, tostarp īpašajiem patērētāju aizsardzības noteikumiem, un tos neierobežo vai neaizstāj. Jūsu likumā noteikto tiesību izmantošana defektu gadījumā ir bez maksas.

Garantijas izņēmumi

Šī garantija ir skaidri izslēgta:

- ja produktam ir radušies lietošanas vai citi dabiskie nolietojuma pazīmes vai defekti, kas saistīti ar lietošanu vai citiem dabiskajiem nolietojuma pazīmēm,
- ja produkts tiek izmantots neatbilstoši paredzētajam mērķim vai nepareizi, vai netiek ievērotas lietošanas instrukcijas,
- ja produktam ir veikti patvaļīgi uzstādījumi, pārbūves vai citas modifikācijas, vai defekti ir saistīti ar tādu piederumu, papildus detaļu vai rezerves daļu izmantošanu, kas nav STEINEL oriģinālās detaļas,
- ja produktu apkope un kopšana nav veikta saskaņā ar lietošanas instrukcijām,
- ja montāža un uzstādīšana nav veikta saskaņā ar STEINEL montāžas un uzstādīšanas noteikumiem,
- transporta bojājumu vai zaudējumu gadījumā.

Vācijas tiesību aktu piemērošana

Tiek piemēroti Vācijas tiesību akti, izņemot Apvienoto Nāciju Organizācijas konvenciju par starptautiskajiem preču pirkuma līgumiem (CISG). Patērētājiem paliek spēkā obligātie patērētāju aizsardzības noteikumi tās valsts, kurā ir jūsu parastā dzīvesvieta.

Prasības celšana

Ja vēlaties izmantot garantijas tiesības, lūdzu, nosūtiet produktu kopā ar oriģinālo pirkuma čeku, uz kura ir norādīts pirkuma datums un produkta nosaukums, vai nu savam izplatītājam, vai tieši uz: Ambergs Sia – Brivibas Str. 195-16, 1039 Rīga, Latvija. Tāpēc iesakām rūpīgi glabāt pirkuma čeku līdz garantijas termiņa beigām.

Ja Jums ir jautājumi par garantijas nosacījumiem, zvaniet mums pa tālruni +49 5245 448 188 vai rakstiet e-pastu uz service@steinel.de. Mēs labprāt Jums palīdzēsim!

1 GADA RAŽOTĀJA GARANTIJA

11. Tehniskie dati

– Tīkla pieslēgums:	*220 – 230 V, 50/60 Hz*
– Jauda:	*2.300 W*
– Temperatūra:	*50 – 620 °C, regulējams 9 līmeņos*
– Gaisa daudzums:	*230 – 510 l/ min, regulējams 9 līmeņos*
– Gaisa spiediens:	*3.000 Pa*
– Izplūdes caurules Ø :	*30 mm, profesionālu sprauslu izmantošana*
– Motorā mūža ilgums:	*Apm. 10.000 h*
– Apsildes mūža ilgums:	*Apm. 800 h*
– Elektrotīkla kabelis:	*nē*
– Elektrotīkla kabelis:	*H07 RN-F 2X1 3,0 M*
– Elektroizolācijas drošības klase:	*II*
– Aizsardzība pret pārkaršanu:	*jā*
– Emisijas trokšņu līmenis:	*≤ 70 dB (A)*
– Kopējais vibrācijas lielums:	*≤ 2,5 m/s² I K = 0,08 m/s²*
– Svars bez tīkla kabeļa:	*0,84 kg*

LV

Съдържание

1.	За този документ	413
2.	Общи указания за безопасност	413
3.	Елементи на устройството	417
4.	Въвеждане в експлоатация	419
5.	Поддръжка	420
6.	Ремонт	421
7.	Приложения	424
8.	Отстраняване	426
9.	Декларация за съответствие	426
10.	Гаранция от производителя	427
11.	Технически данни	430

1. За този документ

– Всички права запазени. Препечатване, дори откъслечно, само с наше разрешение.
– Запазваме си правото за промени, които служат на техническото развитие.

Предупреждение за опасности!

Предупреждение за опасности, дължащи се на влиянието на околната среда!

Предупреждение за токсични газове и риск от запалване!

Предупреждение за опасности от ел. ток!

2. Общи указания за безопасност

Опасност при неспазване на упътването за употреба!

Това упътване съдържа важна информация за безопасното боравене с уреда. Особено внимание се посочва към възможните опасности. Неспазването може да доведе до смърт или тежки наранявания.

- Упътването да се чете внимателно.
- Указанията за безопасност да се спазват.
- Да се съхранява на достъпно място.

Когато използвате електроинструменти, трябва да спазвате следните основни мерки за безопасност, за да се предпазите от токов удар, опасност от нараняване и пожар.

BG

Ако с уреда не се борави внимателно, може да възникне пожар или да се наранят хора. Преди пускане в експлоатация проверете уреда за евентуални повреди (кабел за свързване към мрежата, корпус и т.н.) и не работете с уреда, ако той е повреден. Не работете с уреда без надзор. Децата трябва да бъдат наблюдавани, за да се гарантира, че няма да си играят с уреда.

Първоначално въвеждане в експлоатация
Възможно е да се отделя малко дим при първото използване. Димът се причинява от свързващи вещества, които се освобождават от изолационното фолио на нагревателя под въздействието на топлината по време на първата употреба. Уредът трябва да бъде поставен на основата си, за да се гарантира бързото отделяне на дима. Работната зона трябва да бъде добре проветрена по време на първата употреба. Отделяният дим не е вреден!

Предупреждение за опасности, дължащи се на влиянието на околната среда!

- Не излагайте електрическите инструменти на дъжд. Не използвайте електроинструменти, когато са влажни или се намират във влажна или мокра среда.
- Внимавайте, когато използвате уредите в близост до запалими материали.
- Не се насочвайте към едно и също място за дълъг период от време.
- Не използвайте при наличие на взривоопасна атмосфера.
- Топлината може да бъде пренесена към горими материали, които са покрити.

Предупреждение за опасности от ел. ток!

- Избягвайте контакт на тялото със заземени части, напр. тръби, радиатори, готварски печки, хладилници.

- Не оставяйте уреда без надзор, докато работи.

Съхранявайте инструментите си безопасно.

- След употреба поставете уреда на стояща повърхност и го оставете да изстине, преди да го опаковате.
- Неизползваните инструменти трябва да се съхраняват в сухо, заключено помещение, недостъпно за деца.
- Този уред може да се използва от деца на възраст от 8 години и нагоре и от лица с намалени физически, сетивни или умствени способности или с липса на опит и познания, ако са получили надзор или инструкции относно използването на уреда по безопасен начин и разбират свързаните с него опасности.
- Децата не трябва да играят с уреда.
- Почистването и потребителската поддръжка не трябва да се извършват от деца без надзор.

Не претоварвайте инструментите си!

- Работите по-добре и по-безопасно в определения диапазон на производителност.
- Не носете инструмента за кабела и не го използвайте, за да изваждате щепсела от контакта.
- Защитете кабела от топлина, масло и остри ръбове.

Предупреждение за токсични газове и риск от запалване!

- За собствената си безопасност използвайте само аксесоари и приспособления, които са посочени в инструкциите за работа или са препоръчани или определени от производителя на инструмента.
- Използването на инструменти или принадлежности, различни от препоръчаните в инструкциите за експлоатация или в каталога, може да създаде риск от телесни повреди за вас.

Поправки само от квалифициран електротехник

- Този електроинструмент отговаря на съответните разпоредби за безопасност.
- Ремонтите могат да се извършват само от квалифициран електротехник, в противен случай може да се стигне до злополуки с оператора.

3. Елементи на устройството

3.1

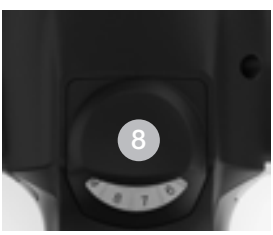

1 Тръба за издухване от благородна стомана
2 Демонтираща metална защитна тръба
3 Вход за въздуха (вкл. филтър за прах)
4 Мека обвивка за стабилна стойка
5 Пластмасова защитна тръба
6 Устойчив гумен кабел
7 Бутон ВКЛ/ИЗКЛ
8 Регулиращо колело (настройка температура)
9 Ергономичен мек захват
10 Захранващ кабел, сменяем

BG

Аксесоари

1 Кръгла дюза 5 mm
2 Кръгла дюза 10 mm
3 Кръгла дюза 5 mm, удължена
4 Ъглова плоска дюза 20 x 2 mm
Ъглова плоска дюза 20 x 2 mm, права
5 Ъглова плоска дюза 40 x 2 mm
6 Ъглова плоска дюза 30 x 2 mm
7 Ъглова плоска дюза 40 x 2 mm, перфорирана
8 Плоска дюза 60 x 2 мм за битумен
9 Притискаща ролка 50 mm
10 Притискаща ролка 40 mm
11 Притискаща ролка 35 mm
12 Притискаща ролка 28 mm
13 Ножица
14 Фиксатор
15 Заваръчна обувка
16 Заваръчна обувка 3 mm
17 Заваръчна обувка 4 mm
18 Заваръчна обувка 5 mm
19 Заваръчна обувка 3 mm, с тесен въздушен шлиц
20 Заваръчна обувка 4 mm, с тесен въздушен шлиц
21 Заваръчна обувка 5 mm, с тесен въздушен шлиц
22 Рефлекторна дюза за спояване
23 Рефлекторна дюза 20 mm
24 Рефлекторна дюза 35 mm
25 Решетъчна рефлекторна дюза 35 x 20 mm
26 Решетъчна рефлекторна дюза 50 x 35 mm
27 Решетъчна рефлекторна дюза

За вашата сигурност:

– Уредът е оборудван с термо-защита.
– Термопредпазителят изключва уреда напълно, при претоварване.

4. Въвеждане в експлоатация

Моля имайте предвид: разстоянието до обработвания обект се определя от материала и желания вид обработка. Винаги първо правете тест по отношение на количеството въздух и температурата!
С наличните като принадлежности допълнителни дюзи (виж страницата с принадлежности в приложението) горещият въздух може да се насочва прецизно в точка или повърхност.
Внимавайте при смяна на горещи дюзи! Когато използвате пистолета за горещ въздух като стационарен уред, осигурете сигурна, нехлъзгава и чиста основа.

1. Пускане в експлоатация
Уредът се включва и изключва с шалтера 7 на задната страна на дръжката. Регулиращо колело 8 служи за регулиране на температурата.

2. Настройка на температурата
Температурата може да се регулира с регулиращо колело в полето за, в диапазон между 50 – 620 °C. Действителната температура се измерва на изхода на нагнетателната тръба. Колелото за регулиране 8 се използва за регулиране на температурата и може да бъде настроено на 9 различни температурни нива.

Ако искате да изберете друга температура, просто преместете регулиращо колело, за да увеличите или намалите стойността. При изключване на пистолета за горещ въздух последната избрана стойност се запазва.

5. Поддръжка

Филтър за прах

HM 2600 E е с приложен към него филтър за прах A. Монтажът се извършва като се отстрани отвора за въздух и се постави филтъра. За почистване (с въздух под налягане) развийте винтовете (a), свалете капака, отстранете филтъра.

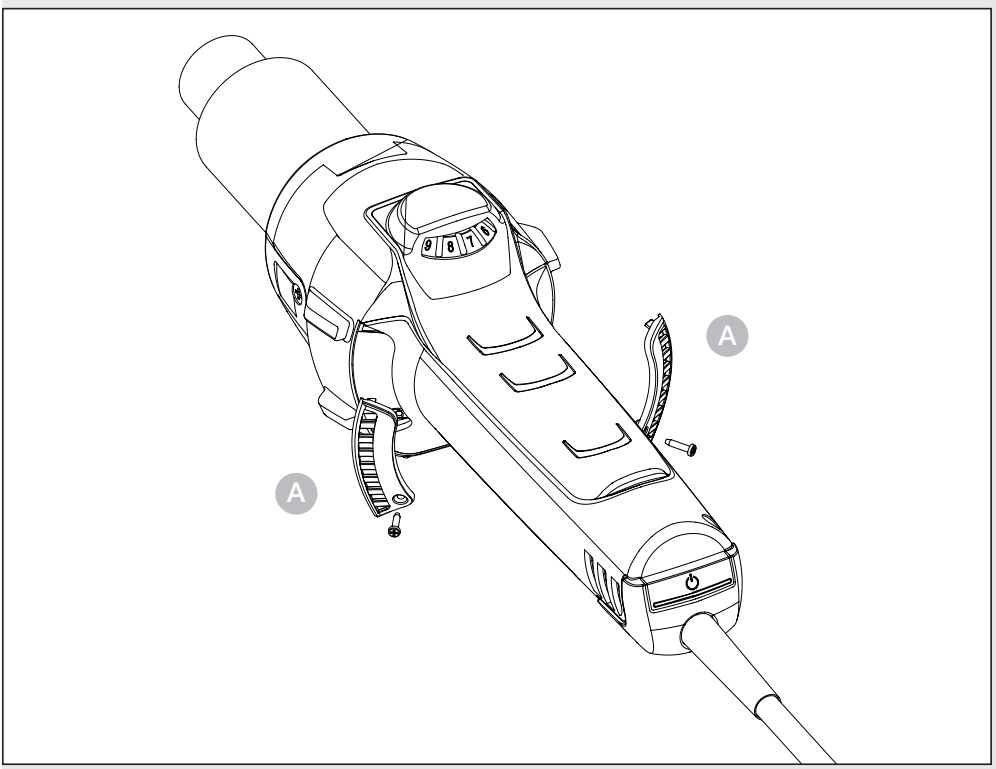

6. Ремонт

Смяна на кабел

Ако захранващият кабел се повреди, смяната му е възможна без отваряне на корпуса:

6.1

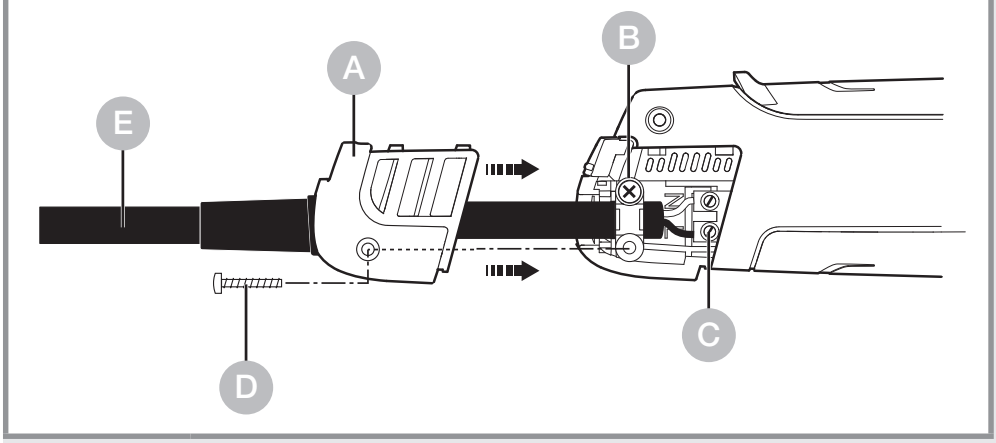

Важно! Уредът да се изключи от мрежата.

1. Винтът да се развие D и капакът да се свали A.

2. Жилото да се освободи B.

3. Мрежовите клеми да се освободят C.

4. Кабелът да се издърпа E.

5. Новият кабел да се положи и в обратен ред (1. мрежовите клеми да се стегнат и т.н.) да се закрепи.

BG

Смяна на загряването

Нагряването на HM 2600 E може да се смени само с няколко движения.

6.2

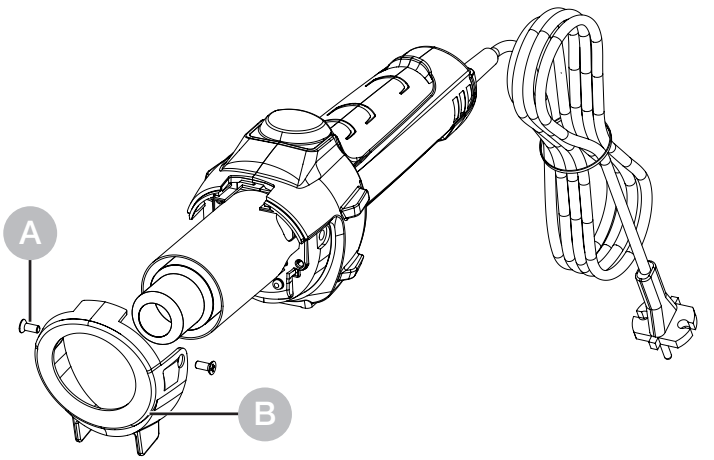

1. **Важно!** Уредът да се изключи от мрежата.
2. Винтовете на предпазната тръба да се отвинтят A.
3. Предпазната тръба да се отстрани B.

4. Четирите винта в края на изходната тръба да се отвинтят C.
5. Нагревателят да се издърпа и да се замени с нов D.
6. Нагревателят да се затегне отново E.
7. Предпазната тръба да се затегне B.

Други функции

Защита от неволно стартиране

Защитата от неволно стартиране предотвратява пускането на пистолета за горещ въздух след прекъсване на захранването. Едва след повторно натискане на бутона за включване 7 пистолетът за горещ въздух е готов за работа.

BG

7. Приложения

По-долу ще ви покажем някои приложения на въздуходувките за горещ въздух STEINEL.

7.1

- Заваряване на битуми..
- Заваряване на платна и фолиа..
- Заваряване на PVC подове и линолеум.

– Обработка на всякакви термопластични твърди материали от пластмасовата индустрия.
– Деформиране на термопластични пластмаси.
– Подсушаване на влажни повърхности.
– Активиране и отстраняване на лепила.
– Всякакъв вид изсушаващи и нагревателни процеси.

Помощ при избор на подходяща заваръчна тел за пластмаса

Материал на детайла / Видове на използване / Признаци на разпознаване

– **PVC твърдо** / Тръби, фитинги, плоскости, строителни профили, технически отливки 300 °C температура на запояване / Въглен в пламъка, остра миризма; тракащ звук
– **PE твърдо** (HDPE) полиетилен / Вани, кошници, туби, изолации, тръби 300 °C температура на запояване / ветъл жълт пламък, капките продължават да горят, миризма на угасваща свещ; тракащ звук
– **PP** полипропилен / Отходни тръби, седалки, опаковки, авточасти 250 °C температура на запояване / Светъл пламък със синьо ядро, капките продължават да горят, остра миризма; тракащ звук
– **ABS** / Авточасти, корпуси на уреди, куфари 350 °C температура на запояване / Черен кълбовиден дим, сладка миризма; тракащ звук

8. Отстраняване

Електроуреди, принадлежности и опаковки трябва да бъдат рециклирани, с цел опазване на околната среда.

Не изхвърляйте електроуреди с общите домашни отпадъци!

Само за страни от ЕС:
Според действащата Директива на ЕС за стари електронни и електроуреди и транспонирането й в национално право, електроуреди, които повече не могат да бъдат употребявани, трябва да бъдат разделно събирани и рециклирани, с цел опазване на околната среда.

9. Декларация за съответствие

С настоящото STEINEL Tools GmbH декларира, че въздуходувката за горещ въздух HM 2600 E съответства на Директива 2006/42/ЕО Пълният текст на ЕС декларацията за съответствие е достъпен на следния интернет адрес:
www.steinel.de

10. Гаранция от производителя

Производителска гаранция на STEINEL Tools GmbH, Dieselstrasse 80-84, 33442 Herzebrock-Clarholz, Германия.
Всички продукти на STEINEL отговарят на най-високите изисквания за качество. Поради тази причина ние, като производител, с удоволствие предоставяме на Вас, като първоначален купувач на новопроизведен продукт на STEINEL, гаранция съгласно следните условия: Гаранцията обхваща липсата на дефекти, които доказано се дължат на дефект в материала или производството и които са ни съобщени незабавно след установяването им и в рамките на гаранционния срок. Гаранцията важи само за продукти STEINEL Professional, които са закупени и се използват в България.
Ако продадете или прехвърлите продукта, гаранцията не се прехвърля на следващия собственик.

Нашите гаранционни услуги за потребители

Следните разпоредби важат за потребители. Потребител е всяко физическо лице, което при сключването на покупката не действа в рамките на своята търговска или самостоятелна професионална дейност. Ние имаме право да изберем дали да предоставим гаранционното обслужване чрез безплатен ремонт или безплатна замяна (ако е необходимо, с модел от същия или по-висок клас). Гаранционният срок за закупения от Вас продукт STEINEL Professional е **1 година** от датата на покупка на продукта. Ремонтираните или заменени от нас компоненти са обхванати от тази гаранция за остатъка от гаранционния срок. Ние поемаме транспортните разходи, но не и рисковете, свързани с транспортирането при връщане.

Нашите гаранционни услуги за предприемачи

Следните разпоредби важат за предприемачи. Предприемач е физическо или юридическо лице или дружество с правоспособност, което при

BG

сключването на покупката действа в рамките на своята търговска или самостоятелна професионална дейност. Ние имаме право да изберем дали да изпълним гаранционното задължение чрез безплатно отстраняване на дефектите, безплатна замяна (ако е необходимо, с идентичен или по-висок модел) или издаване на кредитна бележка. Гаранционният срок за закупения от Вас продукт STEINEL Professional е **1 година** от датата на покупка на продукта. Компонентите, които сме поправили или заменили, са обхванати от тази гаранция за остатъчния гаранционен срок. В рамките на гаранционното обслужване ние не поемаме разходите Ви, необходими за повторното изпълнение, нито разходите Ви за демонтиране на дефектния продукт и монтаж на заместващ продукт.

Законови права при дефекти, безвъзмездност

Описаните тук услуги са в допълнение към законовите гаранционни права – включително специални разпоредби за защита на потребителите – и не ги ограничават или заменят. Упражняването на вашите законни права при дефекти е безплатно.

Изключения от гаранцията

Тази гаранция изрично се изключва:

- при износване на части от продукта, дължащо се на употреба или други естествени причини, или при дефекти на продукта STEINEL Professional, които се дължат на износване, дължащо се на употреба или други естествени причини,
- при нецелесъобразна или неправилна употреба на продукта или неспазване на инструкциите за експлоатация,
- ако са били извършени самоволни добавки, преустройства или други модификации на продукта или дефектите се дължат на използването на аксесоари, допълнителни или резервни части, които не са оригинални части на STEINEL,
- ако поддръжката и грижата за продуктите не са били извършени в съответствие с инструкциите за експлоатация,

– ако монтажът и инсталирането не са били извършени в съответствие с инструкциите за монтаж и инсталиране на STEINEL,
– при транспортни повреди или загуби.

Приложимост на германското право

Прилага се германското право, с изключение на Конвенцията на Организацията на обединените нации за договорите за международна продажба на стоки (CISG). За потребителите задължителните разпоредби за защита на потребителите на държавата, в която имате обичайно местопребиваване, остават незасегнати.

Упражняване на право

Ако желаете да предявите гаранционни претенции, моля изпратете продукта заедно с оригиналния документ за покупка, на който трябва да са отбелязани датата на покупка и наименованието на продукта, или до Вашия специализиран търговец, или директно до: Tashev-Galving – Kl. Ochridski blvd. 68, 1756 София, България. Затова Ви препоръчваме да съхранявате внимателно касовата си бележка до изтичане на гаранционния срок. Ако имате въпроси относно гаранционните условия, моля, обадете ни се на тел. +49 5245 448 188 или ни пишете на имейл service@steinel.de. С удоволствие ще Ви помогнем!

1 ГОДИНА ГАРАНЦИЯ ОТ ПРОИЗВОДИТЕЛ

BG

11. Технически данни

- Връзка с мрежата: *220 – 230 V, 50/60 Hz*
- Мощност: *2.300 W*
- Температура: *50 – 620 °C,* регулиране на 9 нива
- Количество въздух: *230 – 510 l/ min, регулиране на 9 нива*
- Налягане на въздуха: *3.000 Pa*
- Изходна тръба Ø : *30 мм, използване на професионални дюзи*
- Дълготр. на двигателя: *около 10.000 часа*
- Дълготрайност на отоплението: *около 800 часа*
- Показание на оставащата топлина: *Не*
- Мрежови кабел: *H07 RN-F 2X1 3,0 M*
- Клас защита : *II*
- Термопредпазител: *Да*
- Ниво на звуково налягане: *≤ 70 dB (A)*
- Обща стойност на вибрациите: *≤ 2,5 м/с2 / K = 0,08 м/с2*
- Тегло без мрежов кабел: *0,84 кг*

内容

1.	关于本文件	432
2.	一般性安全提示	432
3.	设备要素	435
4.	调试	437
5.	维护	438
6.	维修	439
7.	应用	442
8.	废弃物处理	444
9.	一致性声明	444
10.	制造商保修	445
11.	技术参数	447

1. 关于本文件

– 版权所有。未经我方批准禁止翻印或摘录。
– 保留技术更改的权利。

危险警示!

警告因环境影响而造成的危害!

警告有毒气体和点火危险!

警告电流危险!

2. 一般性安全提示

不遵守使用说明书 会发生危险 !

本说明书中包含安全使用设备的重要信息。其中特别指出潜在的风险。不遵守使用说明可导致死亡或严重的人身伤害。

- 请仔细阅读使用说明。
- 遵守安全提示。
- 存放在随时可用的位置。

使用电动工具时，必须遵守以下基本安全措施，以防止触电、受伤和起火。

如果不小心操作设备，可能会导致火灾或人员受伤。调试前请检查设备是否有损坏（电源连接线、外壳等），如有损坏请勿操作。请勿在无人看管的情况下操作设备。儿童应有人看管，确保他们不会玩弄设备。

初始调试

首次使用时可能会冒烟。烟雾是由加热器的绝缘箔在首次使用时受热释放出的粘合剂造成的。设备应放在底座上，以确保烟雾迅速排出。首次使用时，工作区应通风良好。释放的烟雾不会对人体造成伤害！

警告因环境影响而造成的危害！

- 不要将电动工具暴露在雨中。　请勿在潮湿或潮湿环境中使用电动工具。
- 在易燃物附近使用设备时要小心。
- 不要长时间瞄准同一位置。
- 请勿在有爆炸性气体的环境中使用。
- 热量会传导到被覆盖的可燃材料上。

警告电流危险！

- 避免身体接触接地部件，如管道、散热器、灶具、冰箱。
- 设备运行时不要无人看管。

安全存放工具

- 使用完毕后，将设备放在站立面上，待其冷却后再打包。
- 未使用的工具必须存放在干燥、上锁的房间内，儿童接触不到的地方。
- 岁及以上儿童和体力、感官或智力不佳或缺乏经验和知识的人员可以使用本设备，但他们必须接受过有关以安全方式使用本设备的监督或指导，并了解所涉及的危险。
- 儿童不得玩弄设备。
- 儿童不得在无人监护的情况下进行清洁和用户维护。

不要让工具超负荷工作！

- 在规定的性能范围内，您可以更好、更安全地工作。
- 不要用电缆携带工具，也不要用工具将插头从插座中

拔出。
- 防止电缆受热、沾油和边缘锋利。

警告有毒气体和点火危险！

- 为了您自身的安全，只能使用操作说明书中指定的或工具制造商推荐或指定的附件和附加装置。
- 使用操作说明书或目录中建议以外的工具或附件可能会对您造成人身伤害的风险。

只能由合格的电工进行维修

- 本电动工具符合相关安全规定。
- 只能由合格的电工进行维修，否则可能会对操作者造成意外。

3. 设备要素

3.1

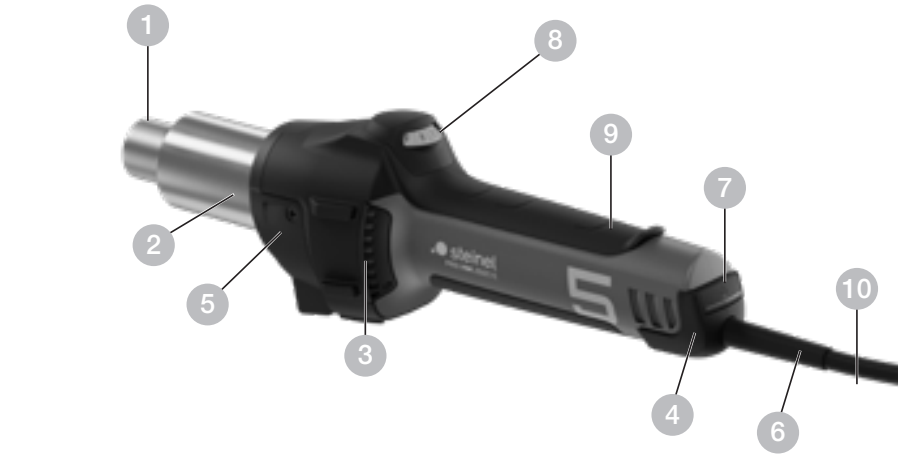

1 不锈钢通风管
2 金属保护管
3 进风口（包括微粒粉尘过滤器）
4 为防滑设计的软外罩
5 塑料保护管
6 可负载的橡胶电缆
7 开关键
8 调节轮（温度设置）
9 符合人体工学的软握把
10 可更换电源线

配件

1 圆喷嘴 5 mm
2 圆形喷嘴 10 mm
3 圆形喷嘴 5 mm, 加长的
4 斜面喷嘴 20 x 2 mm
斜面喷嘴 20 x 2 mm, 直线类型
5 斜面喷嘴 40 x 2 mm
6 斜面喷嘴 30 x 2 mm
7 斜面喷嘴 40 x 2 mm, 穿孔的
8 扁平喷嘴 60 x 2 mm 用于沥青
9 压辊 50 mm
10 压辊 40 mm
11 压辊 35 mm
12 压辊 28 mm
13 计划剪刀
14 槽修复
15 焊靴类型
16 快速焊嘴 3 mm
17 快速焊嘴 4 mm
18 快速焊嘴 5 mm
19 快速焊嘴 3 mm, 带细通风口
20 快速焊嘴 4mm, 带细通风口
21 快速焊嘴 5mm, 带细通风口
22 焊接反射喷嘴
23 反射喷嘴 20 mm
24 反射喷嘴 35 mm
25 筛子反射器喷嘴 35 x 20 mm
26 筛子反射器喷嘴 50 x 35 mm
27 壳反射器喷嘴

为了您的安全:
该设备配备了一个热保护装置.
超负荷工作时，热熔断路器将完全关闭设备.

4. 调试

请注意：与加工物件的距离取决于物件材料以及所采用的加工方式。使用前请您务必进行空气量测试和温度测试。使用作为配件的可插拔喷嘴组（参见封面上的配件页），可以使热风精确控制点或面的操作。
喷嘴温度极高，更换时须小心！将热风机作为立式设备使用时，请注意其放置状态应稳固防滑，并应确保底台干净。
启动过程产生短时间的电压下降。当电源条件不利时可损害其它设备。当电源阻抗小于0.35欧姆时预计应该不会产生干扰。 打开时电压会短暂降低。如果电网条件不合适，可能会造成其他设备损伤。电阻小于0.35欧姆时不会造成故障。

1. 调试
设备通过开关键 7 来控制手柄背面的开关。调节轮 8 用于控制温度和空气量以及风扇转速。

2. 温度设置
通过在带有显示屏的操作面板中对调节轮进行操作，温度可以在 50– 620 摄氏度之间进行调节。实际温度在排放管出口处测量。调节轮用于调节温 8 并可设置为 9 个不同的温度等级。

如需重新设置温度，则仅需重新移动调节轮，即可轻松升高或降低数值。热风机关闭后会保留最后设置的数值。

5. 维护

微尘过滤器

HM 2600 E附带一个微粒粉尘过滤器。 安装时，松开进风口并装入过滤器。清洁时（用压缩空气），松开螺栓(A)，取下护板，取出过滤器。

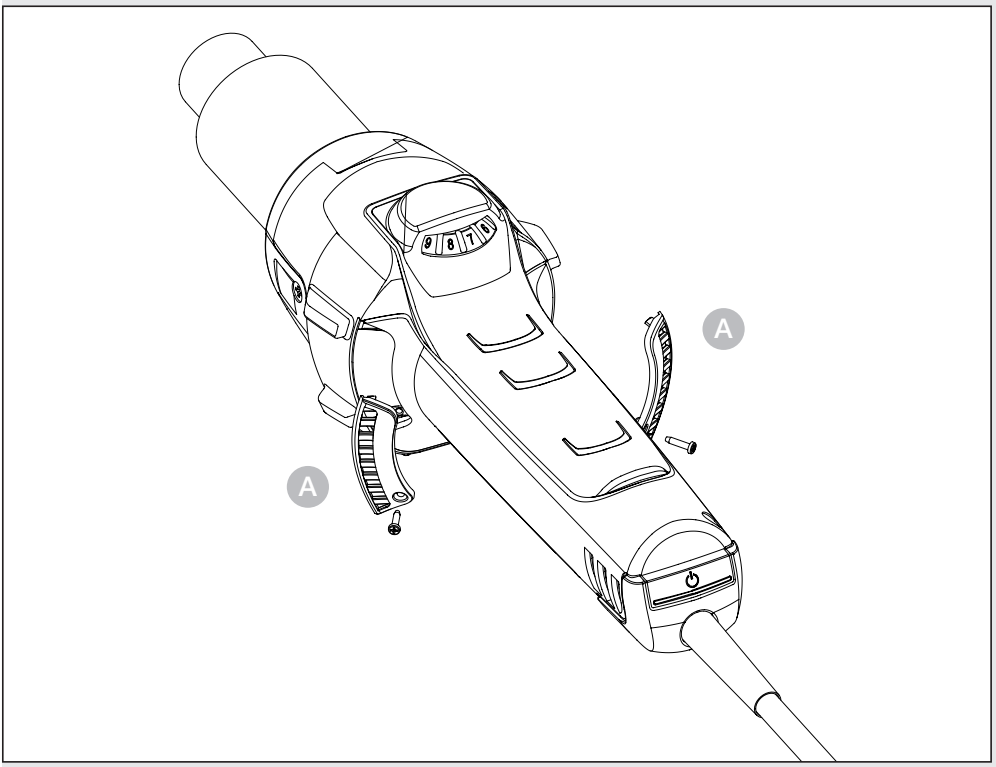

6. 维修

更换电缆
如果电源线损坏，无需打开外壳即可轻松将其更换：

6.1

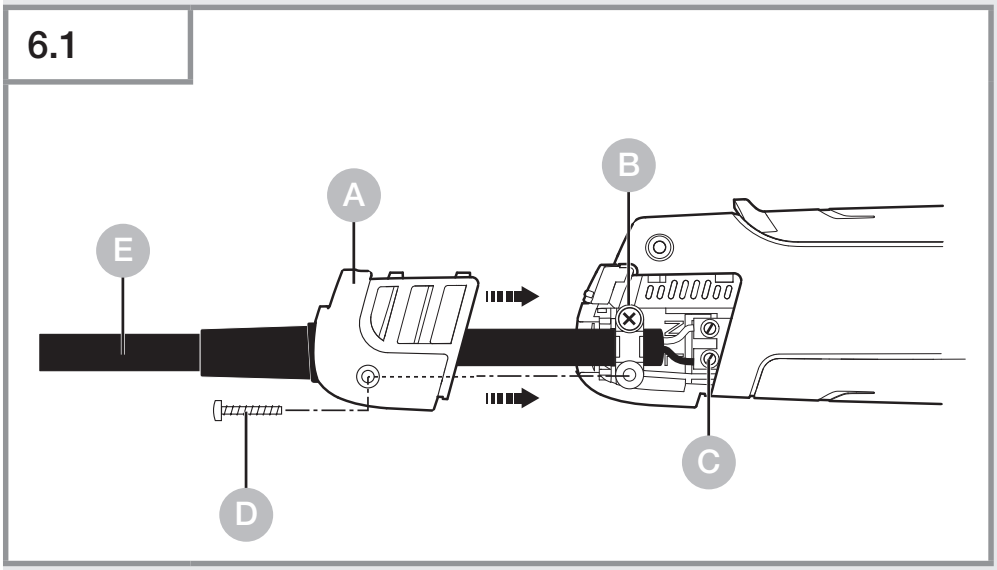

重要! 断开设备的电源。
1. 松开 螺钉 D，并取下 盖板 A。
2. 松开 拉力解除装置 B。
3. 松开 电源接线端 C。
4. 拔出l 电缆 E。
5. 插入新的电缆并按照相反顺序
（1. 首先拧紧第一个电源接线端等）重新固定。

更换供暖设备

插入HM 2600 E 供暖设备并且通过几个手柄进行更换。

6.2

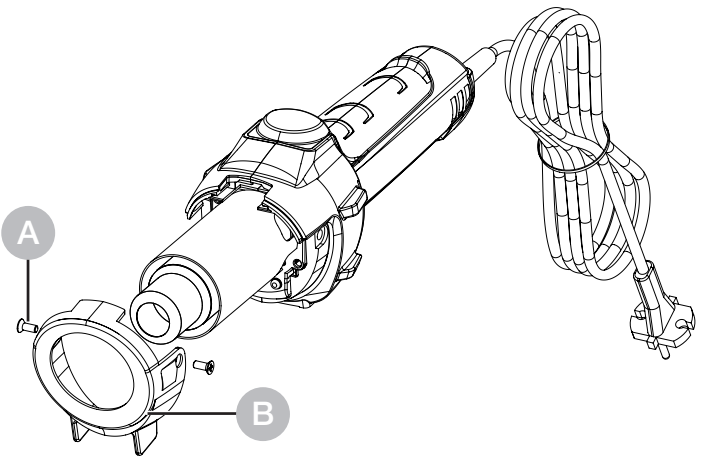

1. 重要！断开设备的电源。
2. 拧下保护管螺丝 A。
3. 移除保护管 B。

6.3

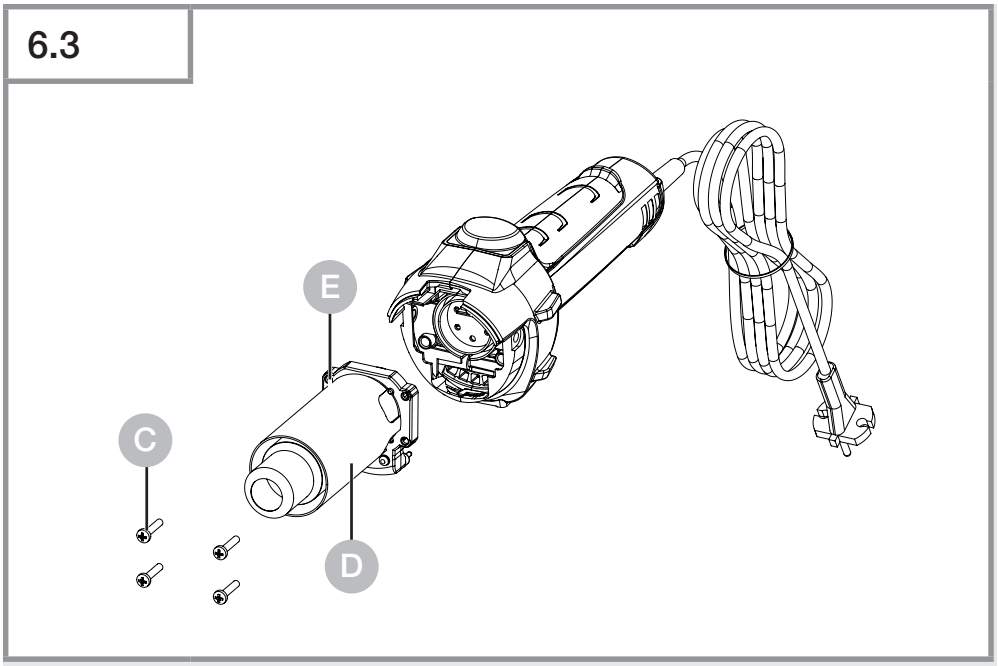

4. 拧下通风管末端的四个螺丝 C。
5. 取下供暖设备并更换新的供暖设备 D。
6. 重新拧紧供暖设备 E。
7. 拧紧保护管 B。

其他功能

重新启动保护

供电中断后，重新启动保护会阻碍热风机的意外启动。仅通过开关键的重新按入 7 可以使热风机再次投入使用。

7. 应用

下面我们将向您展示 STEINEL 热风机的一些应用。

7.1

- 沥青焊接。
- 防水布和薄膜焊接。
- PVC 地板衬垫和油毡焊接。
- 塑料及容器制造中的热塑性硬性材料的加工。
- 热塑性塑料的变形。

- 烘干潮湿表面。
- 粘合剂及热熔胶的活化和脱落
- 所有种类的烘干和预热过程

焊接合成材料时的正确焊条选择帮助

材质 / 应用种类 / 识别特征

– 硬 PVC / 管道、匹配件、板材、建筑型材，技术成型件
  焊接温度为 300 ° C / 在火焰中烧焦， 气味刺鼻， 咔哒声
– 硬 PE (HDPE) 聚乙烯 / 托盘、框、罐、, 绝缘材料、管道焊接温度为 300 ° C / 淡黄色火焰，, 滴落后继续燃烧，闻起来像 熄灭的蜡烛；咔哒声
– PP 聚丙烯 / HT 排水管、座椅套、 包装、汽车部件
  焊接温度为 250 ° C / 带有蓝色焰心的浅色火焰，
  滴落后继续燃烧， 气味刺鼻；咔哒声
– ABS / 汽车部件、设备外壳、箱子
  焊接温度为 350 ° C / 黑色浓烟， 气味甜； 咔哒声

8. 废弃物处理

必须将电器、配件和包装采用可回收的环保方式处理。

不得将电子设备投入生活垃圾！

仅针对欧盟国家：
根据适用的关于废旧电子设备和电子元件欧盟指令及其在国家法律中的实施规则，必须将无法再使用的电子设备分开收集在一起并根据环保要求寻求再次利用。

9. 一致性声明

STEINEL Tools GmbH 特此声明，热风机 HM 2600 E 符合欧盟指令 2006/42/EC 的要求：
www.steinel.de

10. 制造商保修

STEINEL Tools GmbH（地址：Dieselstrasse 80-84，33442 Herzebrock-Clarholz）的制造商保修
所有 STEINEL 产品均符合最高质量要求。因此，作为制造商，我们很乐意根据以下条款为新购买 STEINEL 产品的首次购买者提供保修： 保修范围包括经证实由材料或制造缺陷导致的缺陷，这些缺陷应在发现后立即在保修期内向我们报告。保修仅适用于在中国购买和使用的 STEINEL 专业产品。如果您出售或转让产品，保修不会转移给新所有者。
我们对消费者的保修服务
以下规定适用于消费者。消费者是指在购买时既未从事商业活动也未从事独立职业活动的任何自然人。我们可选择通过免费维修或免费更换（如有必要，可更换为同等或更高价值的后续型号）提供保修服务。您购买的 STEINEL Professional 产品的保修期为自产品购买之日起 1 年。我们维修或更换的组件在剩余保修期内仍享受本保修。我们承担运输费用，但不承担退货的运输风险。
我们为企业家提供的担保服务
以下规定适用于企业家。企业家是指在购买时从事商业或独立职业活动的自然人、法人或具有法律行为能力的合伙企业。我们可选择通过免费修复缺陷、免费更换（如有必要，可更换为同等或更高价值的后续型号）或提供信用额度来履行保修义务。您购买的 STEINEL Professional 产品的保修期为自产品购买之日起 1 年。
我们维修或更换的部件在剩余保修期内仍享受本保修。在保修范围内，我们不承担您为后续履行所需的费用，也不承担您拆卸有缺陷产品和安装替换产品的费用。
法定缺陷权利、无偿性
此处所述的服务是法定保修权利（包括针对消费者的特殊保护条款）的补充，并不限制或取代这些权利。在出现缺陷时，您可免费行使法定权利。
保修例外情况
以下情况明确不属于保修范围：
- 产品部件因使用或其他自然原因造成的磨损，或 STEINEL Professional 产品因使用或其他自然原因造成的缺陷；
- 产品未按规定或不当使用，或未遵守操作说明的情况

– 擅自对产品进行加装、改造或其他修改，或缺陷是由于使用非 STEINEL 原装配件、补充件或替换件造成的
– 未按照操作说明对产品进行维护和保养
– 未按照 STEINEL 的安装和安装说明进行组装和安装
– 运输损坏或丢失

德国法律的适用

适用德国法律，不适用《联合国国际货物销售合同公约》（CISG）。

对于消费者而言，您通常居住地的国家强制性消费者保护规定不受影响。

主张

如果您想享受保修服务，请使用我们的在线保修表格：www.steinel-tools.de/garantie。

请完整填写表格，并上传原始购买凭证，其中必须包含购买日期和产品名称。因此，我们建议您在保修期结束前妥善保管购买凭证。在您收到我们的电子邮件要求后，请将产品寄回经销商或电子邮件中指定的服务中心地址。

如果您对保修条款有任何疑问，欢迎致电 +49 5245 448 188 或发送电子邮件至 service@steinel.de 与我们联系。我们很乐意为您提供帮助！

1年
厂商质保

11. 技术参数

– 电源连接:	220-230 V, 50/60 Hz
– 功率:	2,300 W
– 温度:	50 - 620 ℃，可调节 9 个级别
– 空气量:	230 - 510 l/min，可调节 9 个级别
– 气压:	3,000 Pa
– ∅ 通风管:	30mm， 使用专业喷嘴
– 发动机使用寿命:	大约 10,000 小时
– 供暖设备使用寿命:	大约 800 小时
– 余热指示灯:	否
– 电源线:	H07 RN-F 2X1 3,0M
– 防护等级:	II
– 热熔断路器:	是
– 发射声压级:	⩽ 70dB (A)
– 振动总值:	⩽ 2.5 m/s2 / K = 0.08 m/s2
– 重量 无电源线:	0.84 kg

CN

Содержание

1.	Об этом документе	449
3.	Элементы устройства	453
4.	Ввод в эксплуатацию	455
5.	Техническое обслуживание	457
6.	Ремонт	458
7.	Приложения	461
8.	Утилизация	463
9.	Сертификат соответствия	463
10.	Гарантия производителя	464
11.	Технические данные	467

1. Об этом документе

– Защищено авторскими правами. Перепечатка, также выдержками, только с нашего согласия.
– Мы сохраняем за собой право на изменения, которые служат техническому прогрессу.

Предупреждение об опасностях!

Предупреждение об опасностях, связанных с воздействием окружающей среды!

Предупреждение о токсичных газах и риске воспламенения!

Предупреждение об опасностях из-за удара электрическим током!

2. Общие указания по технике безопасности

Опасность из-за несоблюдения инструкции по эксплуатации!

Данная инструкция содержит важную информацию для безопасного обращения с изделием. На возможные опасности даются особые указания. Несоблюдение может приводить к летальному исходу или тяжелым травмам.

- Тщательно прочесть инструкцию.
- Соблюдать указания по технике безопасности.
- Хранить в доступном месте.

При использовании электроинструментов необходимо соблюдать следующие основные меры безопасности для защиты от поражения электрическим током, риска травм и возгорания.

При неосторожном обращении с прибором может возникнуть пожар или пострадать человек. Перед вводом в эксплуатацию проверьте прибор на наличие повреждений (сетевой кабель, корпус и т.д.) и не включайте прибор, если он поврежден. Не пользуйтесь прибором без присмотра. Дети должны находиться под присмотром, чтобы они не играли с прибором.

Первоначальный ввод в эксплуатацию

При первом использовании может выделяться некоторое количество дыма. Причиной дыма являются связующие вещества, которые выделяются из изоляционной пленки нагревателя под воздействием тепла во время первого использования. Чтобы дым быстро выходил, прибор следует поставить на подставку. Во время первого использования рабочая зона должна хорошо проветриваться. Выделяемый дым не является вредным!

Предупреждение об опасностях, связанных с воздействием окружающей среды!

- Не подвергайте электроинструменты воздействию дождя. Не используйте электроинструменты в сыром или влажном помещении.
- Соблюдайте осторожность при использовании приборов вблизи легковоспламеняющихся материалов.
- Не прицеливайтесь в одну и ту же точку в течение длительного времени.
- Не используйте в присутствии взрывоопасной атмосферы.
- Тепло может передаваться горючим материалам, которые накрыты.

Предупреждение об опасностях из-за удара электрическим током!

- Избегайте контакта тела с заземленными частями, например, трубами, радиаторами, плитами, холодильниками.

- Не оставляйте прибор без присмотра во время его работы.

Надежно храните инструменты.

- После использования поставьте прибор на стоячую поверхность и дайте ему остыть, прежде чем убирать его.
- Неиспользуемые инструменты должны храниться в сухом, закрытом помещении, недоступном для детей.
- Данным прибором могут пользоваться дети в возрасте от 8 лет и старше, а также лица с ограниченными физическими, сенсорными или умственными способностями или с недостаточным опытом и знаниями, если они получили надзор или инструктаж по безопасному использованию прибора и понимают связанные с ним опасности.
- Дети не должны играть с прибором.
- Чистка и техническое обслуживание не должны проводиться детьми без присмотра.

Надежно храните инструменты.

- Вы работаете лучше и безопаснее в заданном диапазоне производительности.
- Не переносите инструмент за кабель и не используйте его для извлечения вилки из розетки.
- Защитите кабель от воздействия тепла, масла и острых краев.

Предупреждение о токсичных газах и риске воспламенения!

- Для обеспечения собственной безопасности используйте только те принадлежности и приспособления, которые указаны в инструкции по эксплуатации, рекомендованы или указаны производителем инструмента.

- Использование инструментов или принадлежностей, отличных от рекомендованных в инструкции по эксплуатации или в каталоге, может представлять опасность получения травм.

Ремонт должен выполнять только квалифицированный электрик

- Этот электроинструмент соответствует действующим нормам безопасности.
- Ремонт может выполняться только квалифицированным электриком, в противном случае возможен несчастный случай с оператором.

3. Элементы устройства

3.1

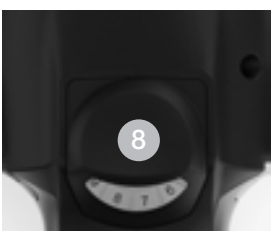

1 Стальное выходное сопло
2 Металлическая защитная трубка
3 Воздухозаборник (вкл. фильтр для мелкой пыли)
4 Мягкая отделка для защиты от скольжения
5 Пластиковая защитная трубка
6 Резиновый кабель, выдерживающий нагрузки
7 Переключатель ВКЛ./ВЫКЛ.
8 Регулировочное колесо (регулировка температуры)
9 Эргономичная мягкая рукоятка
10 Электрический шнур, заменяемый

Аксессуары

1 Насадка круглого сечения 5 мм
2 Насадка круглого сечения 10 мм
3 Насадка круглого сечения 5 мм, удлиненная
4 Плоская согнутая насадка 20 x 2 мм
Плоская согнутая насадка 20 x 2 мм, прямая
5 Плоская согнутая насадка 40 x 2 мм
6 Плоская согнутая насадка 30 x 2 мм
7 Плоская согнутая насадка 40 x 2 мм, перфорацией
8 Плоская насадка 60 x 2 мм для битума
9 Широкая струйная насадка 50 мм
10 Широкая струйная насадка 40 мм
11 Широкая струйная насадка 35 мм
12 Широкая струйная насадка 28 мм
13 Ножницы для брезента
14 Фиксатор угловых швов
15 Сварочная насадка
16 Насадка для скоростной сварки, 3 мм
17 Насадка для скоростной сварки, 4 мм
18 Насадка для скоростной сварки, 5 мм
19 Насадка для скоростной сварки, 3 мм, с узкой прорезью для воздуха
20 Насадка для скоростной сварки, 4 мм, с узкой прорезью для воздуха
21 Насадка для скоростной сварки, 5 мм, с узкой прорезью для воздуха
22 Рефлекторная насадка для пайки
23 Рефлекторная насадка 20 мм
24 Рефлекторная насадка 35 мм
25 Сетчатая рефлекторная насадка 35 x 20 мм
26 Сетчатая рефлекторная насадка 50 x 35 мм
27 Чашечная рефлекторная насадка

Для вашей безопасности:
Инструмент оснащен тепловой защитой.
При перегрузках реле тепловой защиты производит полное отключение инструмента.

4. Ввод в эксплуатацию

Пожалуйста, учтите: расстояние между обрабатываемым предметом и инструментом зависит от вида материала и вида обработки. Перед началом работы рекомендуется произвести тест относительно потока воздуха и температуры! С помощью входящих в комплект насадок (см. перечень принадлежностей на обложке) можно регулировать подачу воздуха: точечную или по всей поверхности.

Помните при смене насадок - они горячие!

При работе с термовоздуходувкой в стационарном положении, убедитесь в том, что она находится в устойчивом положении и на чистой поверхности. Процессы включения вызывают кратковременное снижение напряжения. В случае неблагоприятных условий сети возможно отрицательное воздействие на другие приборы. При импедансе сети менее 0,35 Ом сбоев можно не ожидать.

1. Пуск в эксплуатацию

Включение и выключение инструмента производится посредством переключателя ВКЛ./ВЫКЛ. 7, расположенного на обратной стороне рукоятки. Регулировочное колесо 8 служит для регулирования температуры и потока воздуха или числа оборотов вентилятора.

2. Регулировка температуры

Температуру можно установить бесступенчато в диапазоне 50 °C – 620 °C с помощью регуляторов. Фактическая температура измеряется на выходе из нагнетательной трубы. Регулировочное колесо 8 служит как кнопка ввода с для контроля температуры и может быть настроен на 9 различных температурных режимов.

Для новой установки температуры следует просто снова переместить регулировочное колесо, чтобы повысить или понизить значение. После выключения термовоздуходувки сохраняется последнее установленное значение температуры.

5. Техническое обслуживание

Фильтр для мелкой пыли

К HM 2600 E прилагается фильтр для мелкой пыли A. Для монтажа снять воздухозаборник и вложить фильтр. Для очистки (сжатым воздухом) выкрутить винты (a), снять плафон, снять фильтр.

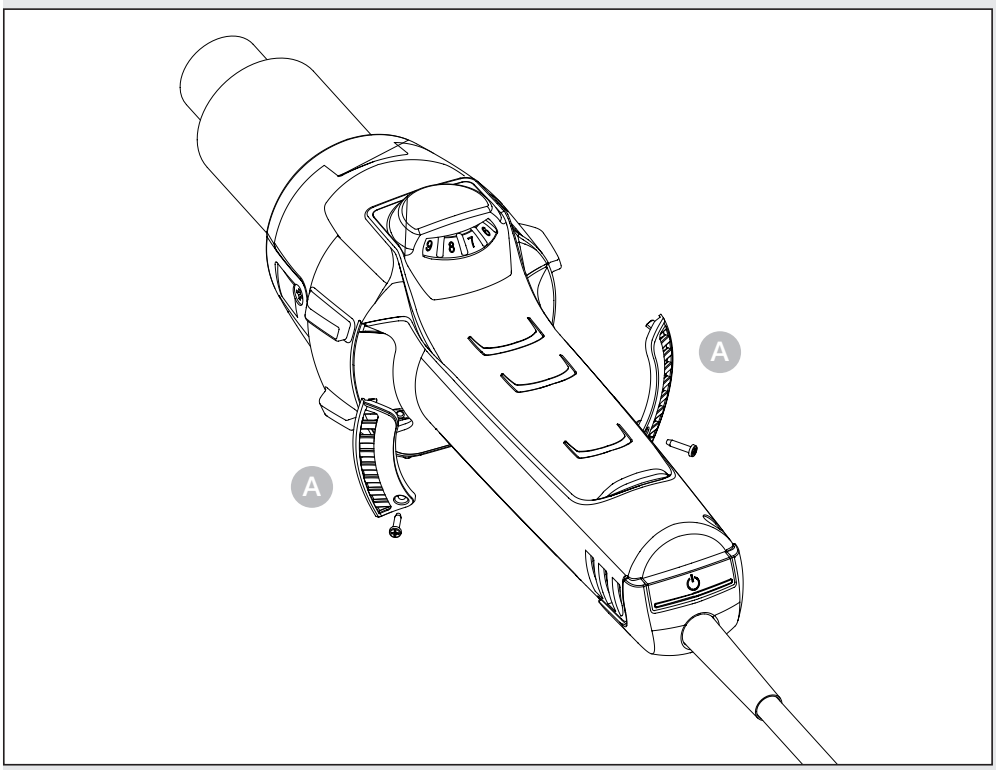

6. Ремонт

Смена электрического шнура
Поврежденный электрический шнур можно сменить, не разбирая корпус.

6.1

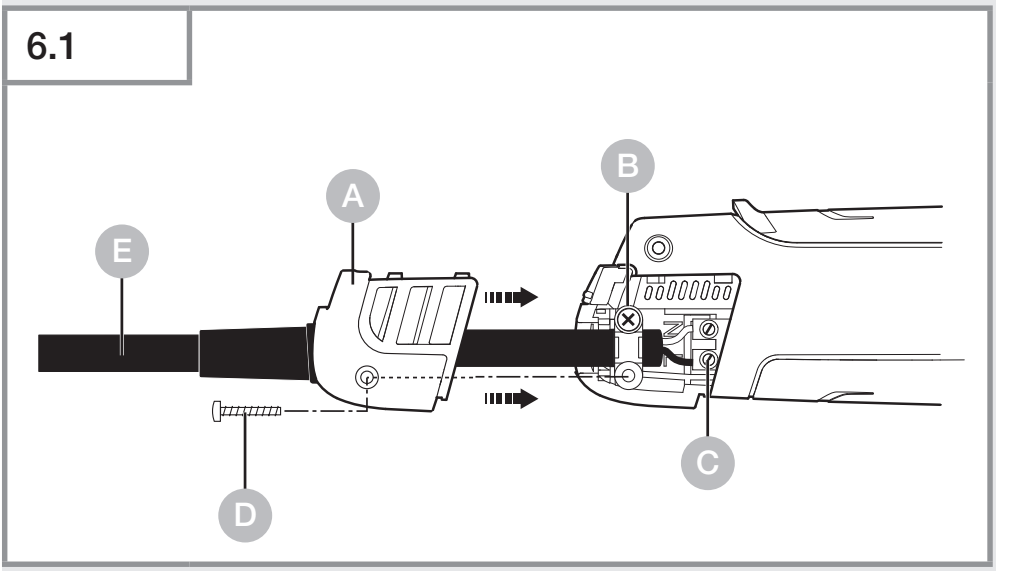

Внимание! Инструмент отсоединить от электрической сети.

1. Выкрутите винт D и снимите колпачок A.
2. Раскрутите зажимную скобу B.
3. Раскрутите зажимы электрического провода C.
4. Вытащите кабель E.
5. Вставьте новый электрический шнур и снова закрепите, выполняя операции в обратном порядке (1. Закрутить зажимы и т.п).

Смена нагревательного элемента

Нагревательный элемент инструмента HM 2600 E закреплен так, что его замена не составляет трудностей.

6.2

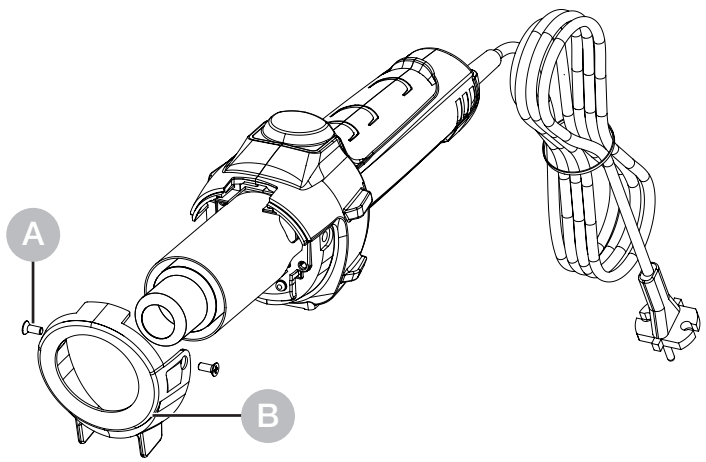

1. Важно! Инструмент отсоедините от электрической сети.
2. Выкрутите винты из защитного трубчатого кожуха A.
3. Удалите защитный трубчатый кожух B.

6.3

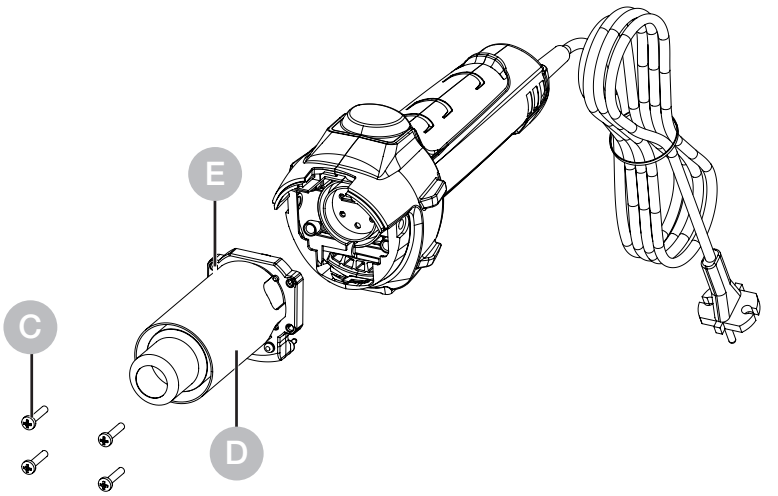

4. Выкрутите 4 винта, расположенных на конце выходного сопла C.
5. Удалите нагревательный элемент и замените его новым D.
6. Нагревательный элемент снова закрутите винтами E.
7. Защитный кожух снова закрутите винтами B.

Дополнительные функции

Защита от повторного включения

Защита от повторного включения не допускает случайного включения термовоздуходувки после перебоя в электропитании. Только после повторного включения переключателя ВКЛ./ВЫКЛ. 7 термовоздуходувка снова готова к работе.

7. Приложения

Ниже мы приводим некоторые области применения воздуходувок горячего воздуха STEINEL.

7.1

- вероятно, вам сразу же придут на ум дальнейшие примеры применения.
- Сварка битума.

– Сварка напольных ПВХ-покрытий и линолеума.
– Обработка всех термопластичных твердых материалов в производстве пластиков и емкостей.
– Формование термопластичных пластмасс.
– Просушивание влажных поверхностей.
– Активация и растворение клеев и термоклеев.
– Любые процессы сушки и разогрева.

Помощь для выбора правильной сварочной проволоки при сваривании пластмасс

Материал / Виды применения / Признаки

– **Твердый ПВХ** / Трубы, фитинги, панели, строительные профили, технические фасонные детали, сварочная температура 300 °C / Обугливание в пламени, резкий запах; звонкое падение
– **Твердый ПЭ (ПЭВП) полиэтилен** / Ванны, корзины, канистры, изоляционный материал, трубы, сварочная температура 300 °C / Светло-желтое пламя, горящие капли, запах потухшей свечи; звонкое падение
– **ПП полипропилен** / Высокотемпературные сливные трубы, сиденья стульев, упаковка, автомобильные детали / Светлое пламя с синим ядром, горящие капли, резкий запах; звонкое падение
– **ABS** / Автомобильные детали, аппаратные кожухи, чемоданы, сварочная температура 350 °C / Черный, хлопьевидный дым, сладковатый запах; дребезжащий звук

8. Утилизация

Электроприборы, комплектующие и упаковку следует направлять на экологичную вторичную переработку.

Не выбрасывать электроприборы в бытовые отходы!

Только для стран ЕС:
Согласно действующей Европейской директиве по отработанному электрическому и электронному оборудованию и ее реализации в национальных законодательствах отработанные электроприборы должны собираться отдельно и направляться на экологичную вторичную переработку.

9. Сертификат соответствия

STEINEL Tools GmbH настоящим заявляет, что воздуходувка горячего воздуха HM 2600 E соответствует Директиве 2006/42/EC Полный текст Декларации о соответствии EC доступен по следующему адресу в Интернете:
www.steinel.de

10. Гарантия производителя

Гарантия производителя STEINEL Tools GmbH, Dieselstraße 80-84, 33442 Herzebrock-Clarholz
Все продукты STEINEL соответствуют самым высоким требованиям качества. По этой причине мы, как производитель, предоставляем вам, как первому покупателю нового продукта STEINEL, гарантию в соответствии со следующими условиями: Гарантия распространяется на отсутствие дефектов, которые, как доказано, являются результатом дефекта материала или изготовления и о которых нам было сообщено незамедлительно после их обнаружения и в течение гарантийного срока. Гарантия распространяется только на продукты STEINEL Professional, которые были приобретены и используются в России. В случае продажи или передачи продукта другому лицу гарантия не переходит к новому владельцу.

Наши гарантийные обязательства для потребителей
Нижеуказанные положения относятся к потребителям. Потребителем является любое физическое лицо, которое при совершении покупки не действует в рамках своей коммерческой или самостоятельной профессиональной деятельности. Мы имеем право выбрать, предоставить ли гарантийное обслуживание в виде бесплатного ремонта или бесплатной замены (при необходимости на аналогичную или более дорогую модель). Гарантийный срок на приобретенный вами продукт STEINEL Professional составляет **1 год** с даты покупки продукта.
Компоненты, отремонтированные или замененные нами, покрываются данной гарантией на оставшийся гарантийный срок. Мы несем транспортные расходы, но не риски, связанные с обратной доставкой.

Наши гарантийные услуги для предпринимателей
Нижеследующие положения применяются к предпринимателям. Предпринимателем является физическое или юридическое лицо либо общество

с правоспособностью, которое при заключении сделки купли-продажи действует в рамках своей коммерческой или независимой профессиональной деятельности. Мы имеем право выбрать, как выполнить гарантийные обязательства: бесплатное устранение дефектов, бесплатную замену (при необходимости на аналогичную или более дорогую модель) или выдачу кредита. Гарантийный срок на приобретенный вами продукт STEINEL Professional составляет **1 год** с даты покупки продукта. Компоненты, отремонтированные или замененные нами, покрываются данной гарантией на оставшийся гарантийный срок. В рамках гарантийного обслуживания мы не несем ваши расходы, необходимые для последующего выполнения обязательств, а также ваши расходы на демонтаж неисправного продукта и установку продукта на замену.

Законные права в отношении дефектов, бесплатность

Описанные здесь услуги действуют в дополнение к законным гарантийным требованиям, включая особые положения о защите прав потребителей, и не ограничивают или заменяют их. Осуществление ваших законных прав в случае дефектов осуществляется бесплатно.

Исключения из гарантии

Данная гарантия явно исключается:

- в случае износа деталей продукта в результате эксплуатации или иного естественного износа, а также в случае дефектов продукта STEINEL Professional, которые являются результатом износа в результате эксплуатации или иного естественного износа,
- в случае ненадлежащего или нецелевого использования продукта или несоблюдения инструкций по эксплуатации,
- если на продукте были произведены самовольные доработки, переделки или другие модификации, или дефекты вызваны использованием аксессуаров,

дополнительных или запасных частей, которые не являются оригинальными деталями STEINEL,
– если техническое обслуживание и уход за продуктами не осуществлялись в соответствии с инструкцией по эксплуатации,
– если монтаж и установка не были выполнены в соответствии с инструкциями по монтажу и установке STEINEL,
– в случае повреждений или утери при транспортировке.

Применение немецкого права

Применяется немецкое право с исключением Конвенции Организации Объединенных Наций о договорах международной купли-продажи товаров (CISG). Для потребителей обязательные положения о защите прав потребителей того государства, в котором они обычно проживают, остаются неизменными.

Предъявление

Если вы хотите воспользоваться гарантией, пожалуйста, используйте нашу онлайн-форму гарантии по адресу www.steinel-tools.de/garantie. Заполните форму полностью и загрузите оригинал чека, в котором должна быть указана дата покупки и название продукта. Поэтому мы рекомендуем вам бережно хранить чек до истечения срока гарантии. После того, как мы отправим вам соответствующее письмо по электронной почте, отправьте продукт вашему дилеру или по адресу сервисного центра, указанному в письме.

Если у вас есть вопросы по условиям гарантии, позвоните нам по телефону +49 5245 448 188 или напишите нам по электронной почте service@steinel.de. Мы будем рады вам помочь!

1 ГОД ГАРАНТИИ ПРОИЗВОДИТЕЛЯ

11. Технические данные

- Сетевое подключение: *220 – 230 В, 50/60 Гц*
- Мощность: *2.300 Вт*
- Температура: *50 – 620 °C, регулируется на 9 уровнях*
- Поток воздуха: *230– 510 л/мин., регулируется на 9 уровнях*
- Давление воздуха *3.000 Па*
- Ø выходного сопла: *30 мм, использование профессиональных сопел*
- Срок службы двигателя: *ок. 10.000 ч.*
- Срок службы нагрев. элемента: *ок. 800 ч.*
- Индикация остаточной температуры: *нет*
- Электрический шнур: *H07 RN-F 2X1 3,0 M*
- Класс защиты: *II*
- Тепловое реле защиты: *да*
- Уровень излучаемого звукового давления: *≤ 70дБ (A)*
- Общее значение колебаний: *≤ 2,5 м/с2 / K = 0,08 м/с2*
- Вес без электрического шнура: *0,84 кг*

STEINEL Tools GmbH
Dieselstraße 80-84
33442 Herzebrock-Clarholz
Tel: +49/5245/448-188
www.steinel-tools.de

Contact
www.steinel.de/contact

11010337 7 01/2026 Technische Änderungen vorbehalten. / Subject to technical modification without notice.