DEWALT®

Instruction Manual
Guide D'utilisation
Manual de instrucciones

DCS525

Cordless Plunge Track Saw
Scie sur rail plongeante sans fil
Sierra de riel de inmersión inalámbrica

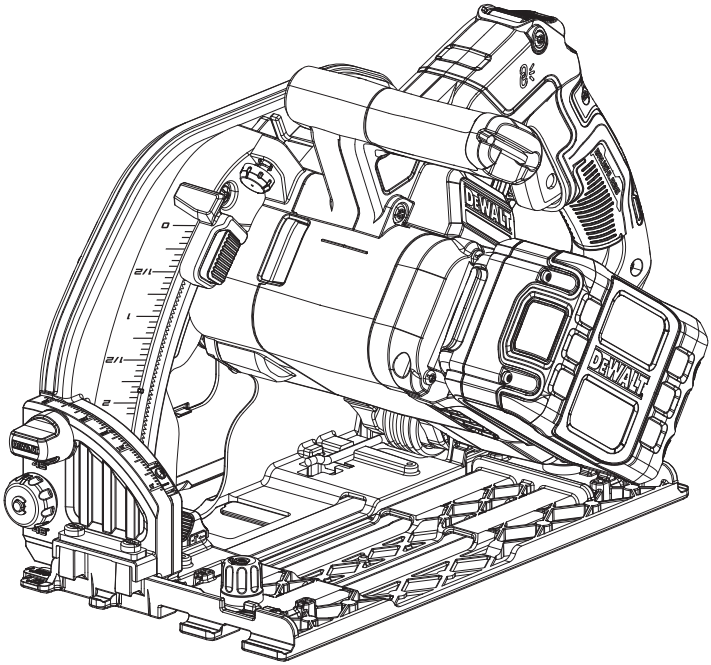

If you have questions or comments, contact us.
Pour toute question ou tout commentaire, nous contacter.
Si tiene dudas o comentarios, contáctenos.

www.DEWALT.com
1-800-4-DEWALT

WARNING: Read all safety warnings, instructions, illustrations, and specifications in this manual, including the battery and charger sections provided in an original tool manual or the separate Batteries and Chargers manual. *Manuals can be obtained by contacting Customer Service. Failure to follow the warnings and instructions may result in electric shock, fire and/or serious injury.*

AVERTISSEMENT : lire tous les avertissements de sécurité, les instructions, les illustrations et les caractéristiques de ce manuel, y compris les sections sur les piles et les chargeurs fournies dans un manuel d'origine de l'outil ou dans le manuel séparé sur les piles et les chargeurs. *Les manuels peuvent être obtenus en contactant le service à la clientèle. Le fait de ne pas suivre les avertissements et les instructions peut entraîner un choc électrique, un incendie et/ou des blessures graves.*

ADVERTENCIA: Lea todas las advertencias de seguridad, instrucciones, ilustraciones y especificaciones de este manual, incluyendo las secciones sobre la batería y el cargador proporcionadas en un manual original de la herramienta o en el manual de Baterías y Cargadores por separado. *Los manuales se pueden obtener poniéndose en contacto con el Servicio de atención al cliente. La falla en seguir las advertencias e instrucciones puede resultar en descarga eléctrica, incendio y/o lesiones serias.*

English ***(original instructions)***	4
Français *(traduction de la notice d'instructions originale)*	11
Español *(traducido de las instrucciones originales)*	19

1. Plunge trigger
2. Trigger switch
3. Main handle
4. Shoe
5. Track adjustment knobs
6. Bevel scale
7. 48 ° bevel overtravel knob
8. Bevel lock knobs
9. Depth stop button
10. Depth indicator
11. Depth scale
12. Fine adjust knob
13. Blade
14. Front handle
15. Spindle lock button
16. Battery pack
17. Battery release button
18. Dust port
19. Speed wheel
20. Right hand splinter guard lock knob
21. Right hand splinter guard
22. KICKBACK BRAKE LED
23. Blade change lever
24. Double-sided hex wrench
25. Blade window cover

1. Gâchette de plongée
2. Interrupteur à gâchette
3. Poignée principale
4. Patin
5. Boutons de réglage de l'alignement
6. Échelle de biseau
7. Bouton de dépassement de course à 48°
8. Boutons de verrouillage en biseau
9. Bouton de butée de profondeur
10. Indicateur de profondeur
11. Échelle de profondeur
12. Bouton de réglage fin
13. Lame
14. Poignée avant
15. Bouton de verrouillage de la tige
16. Bloc-piles
17. Bouton de libération de la pile
18. Capteur de poussière
19. Cadran de vitesses
20. Bouton de verrouillage de la protection antiéclats droite
21. Protection antiéclats droite
22. DEL DE FREIN DE REBOND
23. Levier de changement de lame
24. Clé hexagonale double face
25. Capot de la fenêtre de lame

1. Gatillo de inmersión
2. Interruptor de gatillo
3. Manija principal
4. Zapata
5. Perillas de ajuste de riel
6. Escala de bisel
7. Perilla de sobrecarrera del bisel de 48 °
8. Perillas de bloqueo de bisel
9. Botón de tope de profundidad
10. Indicador de profundidad
11. Escala de profundidad
12. Perilla de ajuste fino
13. Cuchilla
14. Manija delantera
15. Botón de bloqueo de eje
16. Batería
17. Botón de liberación de batería
18. Puerto de polvo
19. Rueda de velocidad
20. Perilla de bloqueo del protector de astillas derecho
21. Protector de astillas derecho
22. LED DE FRENO DE RETROCESO
23. Palanca de cambio de cuchilla
24. Llave hexagonal de doble lado
25. Cubierta de ventana de cuchilla

Fig. A

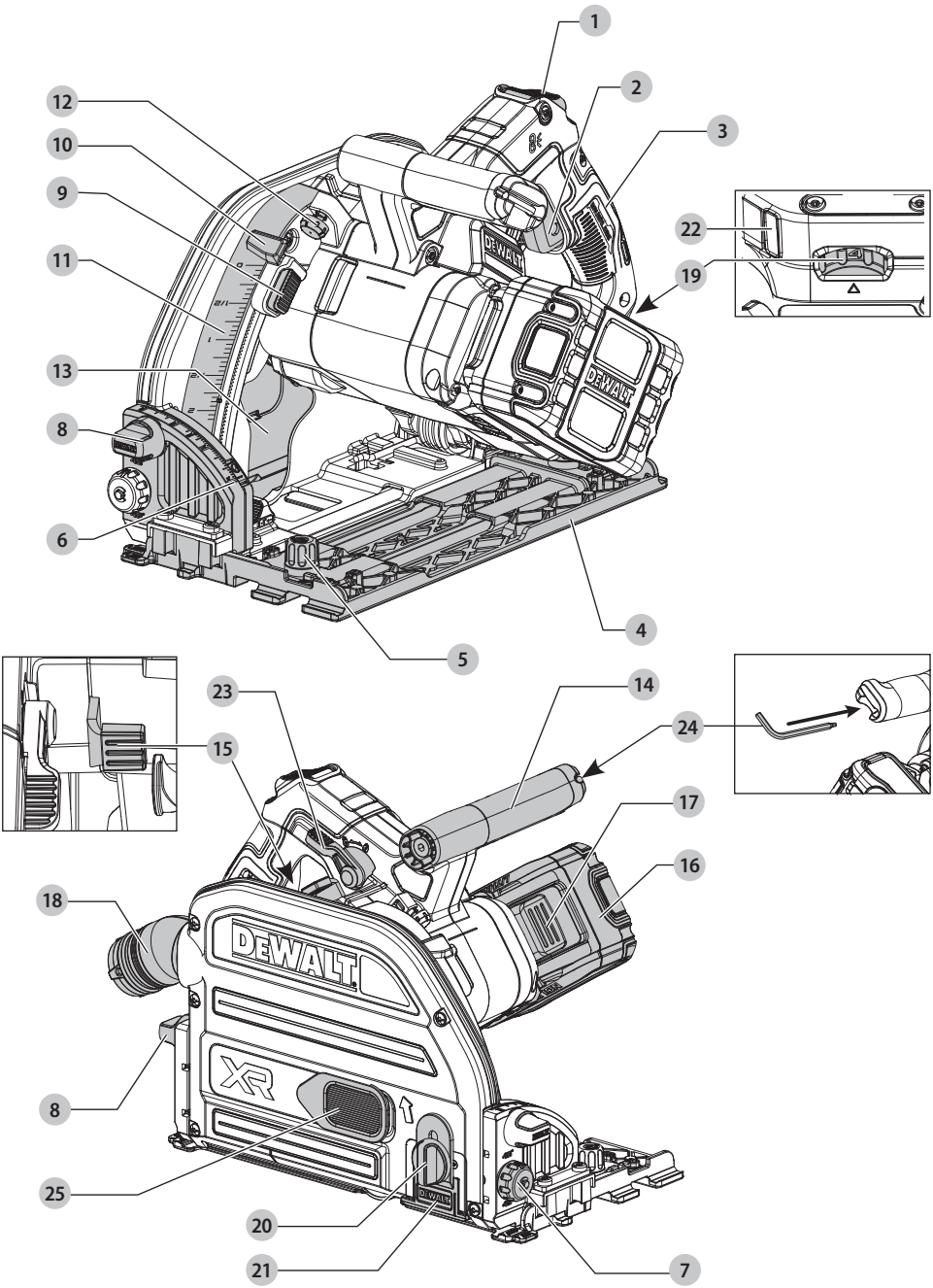
1
2
3
12
10
9
11
13
8
6
4
5
22
19
23
14
24
15
17
16
18
8
25
20
21
7
DEWALT
XR

Fig. B

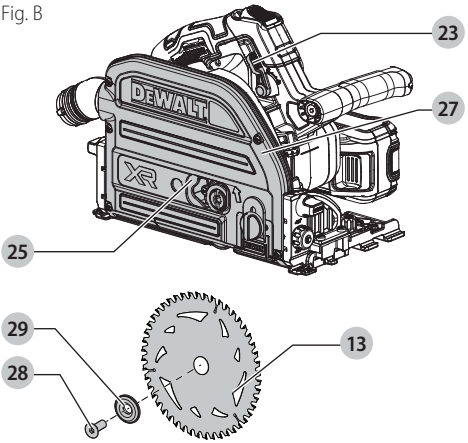

Fig. C

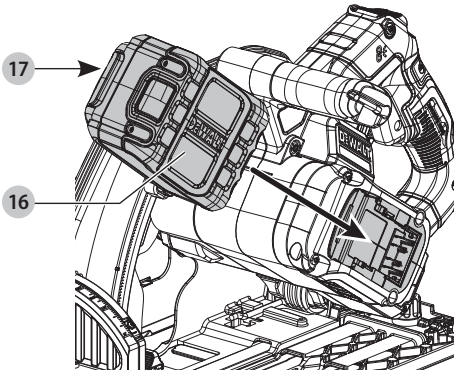

Fig. D

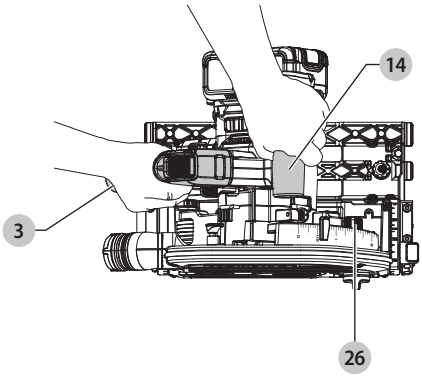

Fig. E

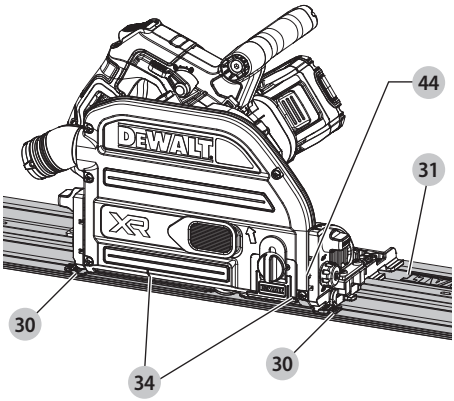

Fig. F

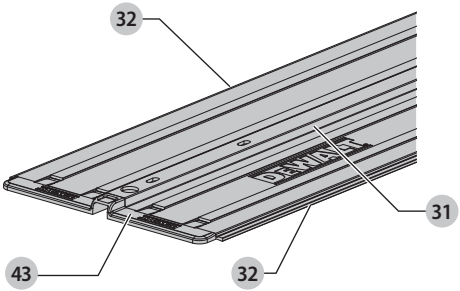

Fig. G

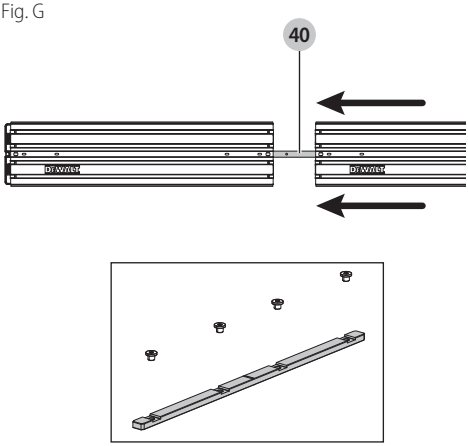

Fig. H

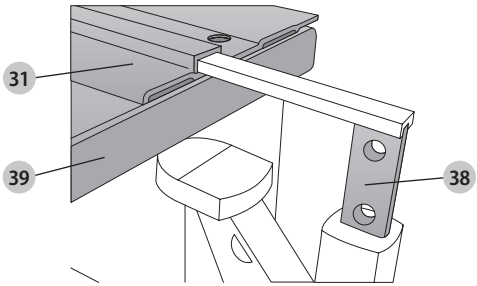

Fig. I

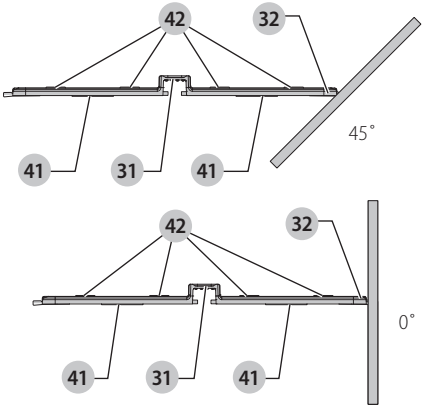

Fig. J

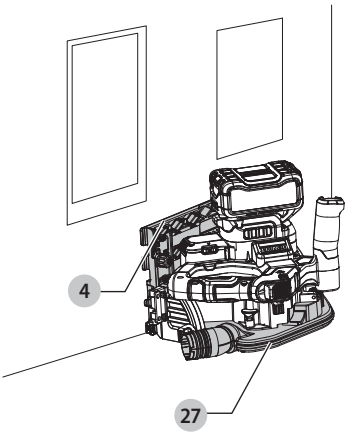

Fig. K

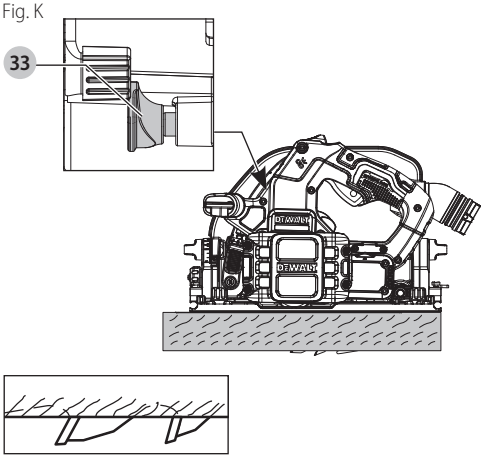

Fig. L

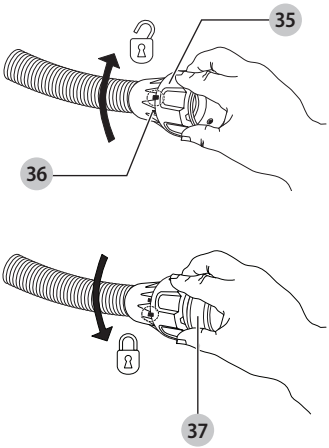

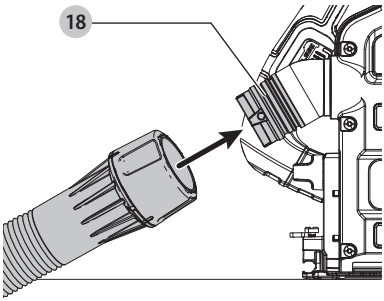

Intended Use

The DCS525 plunge saw is designed for professional sawing of wood, fiber cement products, PVC material, and composite decking.

DO NOT use under wet conditions or in presence of flammable liquids or gases.

This heavy-duty track saw is a professional power tool. **DO NOT** let children come into contact with the tool. Supervision is required when inexperienced operators use this tool.

WARNING: *To reduce the risk of injury, read the instruction manual.*

Definitions: Safety Guidelines

The definitions below describe the level of severity for each signal word. Please read the manual and pay attention to these symbols.

DANGER: *Indicates an imminently hazardous situation which, if not avoided,* ***will*** *result in* ***death or serious injury****.*

WARNING: *Indicates a potentially hazardous situation which, if not avoided,* ***could*** *result in* ***death or serious injury****.*

CAUTION: *Indicates a potentially hazardous situation which, if not avoided,* ***may*** *result in* ***minor or moderate injury****.*

NOTICE: *Indicates a practice* ***not related to personal injury*** *which, if not avoided,* ***may*** *result in* ***property damage****.*

Denotes risk of electric shock.

Denotes risk of fire.

GENERAL POWER TOOL SAFETY WARNINGS

WARNING: Read all safety warnings, instructions, illustrations and specifications provided with this power tool. *Failure to follow all instructions listed below may result in electric shock, fire and/or serious injury.*

SAVE ALL WARNINGS AND INSTRUCTIONS FOR FUTURE REFERENCE.

The term "power tool" in the warnings refers to your mains-operated (corded) power tool or battery-operated (cordless) power tool.

1) Work Area Safety

a) ***Keep work area clean and well lit.*** *Cluttered or dark areas invite accidents.*

b) ***Do not operate power tools in explosive atmospheres, such as in the presence of flammable liquids, gases or dust.*** *Power tools create sparks which may ignite the dust or fumes.*

c) ***Keep children and bystanders away while operating a power tool.*** *Distractions can cause you to lose control.*

2) Electrical Safety

a) ***Power tool plugs must match the outlet. Never modify the plug in any way. Do not use any adapter plugs with earthed (grounded) power tools.*** *Unmodified plugs and matching outlets will reduce risk of electric shock.*

b) ***Avoid body contact with earthed or grounded surfaces, such as pipes, radiators, ranges and refrigerators.*** *There is an increased risk of electric shock if your body is earthed or grounded.*

c) ***Do not expose power tools to rain or wet conditions.*** *Water entering a power tool will increase the risk of electric shock.*

d) ***Do not abuse the cord. Never use the cord for carrying, pulling or unplugging the power tool. Keep cord away from heat, oil, sharp edges or moving parts.*** *Damaged or entangled cords increase the risk of electric shock.*

e) ***When operating a power tool outdoors, use an extension cord suitable for outdoor use.*** *Use of a cord suitable for outdoor use reduces the risk of electric shock.*

f) ***If operating a power tool in a damp location is unavoidable, use a ground fault circuit interrupter (GFCI) protected supply.*** *Use of a GFCI reduces the risk of electric shock.*

3) Personal Safety

a) ***Stay alert, watch what you are doing and use common sense when operating a power tool. Do not use a power tool while you are tired or under the influence of drugs, alcohol or medication.*** *A moment of inattention while operating power tools may result in serious personal injury.*

b) ***Use personal protective equipment. Always wear eye protection.*** *Protective equipment such as a dust mask, non-skid safety shoes, hard hat or hearing protection used for appropriate conditions will reduce personal injuries.*

c) ***Prevent unintentional starting. Ensure the switch is in the off-position before connecting to power source and/or battery pack, picking up or carrying the tool.*** *Carrying power tools with your finger on the switch or energizing power tools that have the switch on invites accidents.*

d) ***Remove any adjusting key or wrench before turning the power tool on.*** *A wrench or a key left attached to a rotating part of the power tool may result in personal injury.*

e) ***Do not overreach. Keep proper footing and balance at all times.*** *This enables better control of the power tool in unexpected situations.*

f) ***Dress properly. Do not wear loose clothing or jewelry. Keep your hair and clothing away from moving parts.*** *Loose clothes, jewelry or long hair can be caught in moving parts.*

g) ***If devices are provided for the connection of dust extraction and collection facilities, ensure these are connected and properly used.*** *Use of dust collection can reduce dust-related hazards.*

h) ***Do not let familiarity gained from frequent use of tools allow you to become complacent and ignore tool safety principles.*** *A careless action can cause severe injury within a fraction of a second.*

4) Power Tool Use and Care

a) ***Do not force the power tool. Use the correct power tool for your application.*** *The correct power tool will do the job better and safer at the rate for which it was designed.*

b) ***Do not use the power tool if the switch does not turn it on and off.*** *Any power tool that cannot be controlled with the switch is dangerous and must be repaired.*

c) ***Disconnect the plug from the power source and/or remove the battery pack, if detachable, from the power tool before making any adjustments, changing accessories, or storing power tools.*** *Such preventive safety measures reduce the risk of starting the power tool accidentally.*

d) ***Store idle power tools out of the reach of children and do not allow persons unfamiliar with the power tool or these instructions to operate the power tool.*** *Power tools are dangerous in the hands of untrained users.*

e) ***Maintain power tools and accessories. Check for misalignment or binding of moving parts, breakage of parts and any other condition that may affect the power tool's operation. If damaged, have the power tool repaired before use.*** *Many accidents are caused by poorly maintained power tools.*

f) ***Keep cutting tools sharp and clean.*** *Properly maintained cutting tools with sharp cutting edges are less likely to bind and are easier to control.*

g) ***Use the power tool, accessories and tool bits, etc. in accordance with these instructions, taking into account the working conditions and the work to be performed.*** *Use of the power tool for operations different from those intended could result in a hazardous situation.*

h) ***Keep handles and grasping surfaces dry, clean and free from oil and grease.*** *Slippery handles and grasping surfaces do not allow for safe handling and control of the tool in unexpected situations.*

5) Battery Tool Use and Care

a) ***Recharge only with the charger specified by the manufacturer.*** *A charger that is suitable for one type of battery pack may create a risk of fire when used with another battery pack.*

b) ***Use power tools only with specifically designated battery packs.*** *Use of any other battery packs may create a risk of injury and fire.*

c) ***When battery pack is not in use, keep it away from other metal objects, like paper clips, coins, keys, nails, screws or other small metal objects, that can make a connection from one terminal to another.*** *Shorting the battery terminals together may cause burns or a fire.*

d) ***Under abusive conditions, liquid may be ejected from the battery; avoid contact. If contact accidentally occurs, flush with water. If liquid contacts eyes, additionally seek medical help.*** *Liquid ejected from the battery may cause irritation or burns.*

e) ***Do not use a battery pack or tool that is damaged or modified.*** *Damaged or modified batteries may exhibit unpredictable behavior resulting in fire, explosion or risk of injury.*

f) ***Do not expose a battery pack or tool to fire or excessive temperature.*** *Exposure to fire or temperature above 265 °F (130 °C) may cause explosion.*

g) ***Follow all charging instructions and do not charge the battery pack or tool outside the temperature range specified in the instructions.*** *Charging improperly or at temperatures outside the specified range may damage the battery and increase the risk of fire.*

6) Service

a) ***Have your power tool serviced by a qualified repair person using only identical replacement parts.*** *This will ensure that the safety of the power tool is maintained.*

b) ***Never service damaged battery packs.*** *Service of battery packs should only be performed by the manufacturer or authorized service providers.*

Safety Instructions for All Saws

Cutting Procedures

⚠ ***DANGER: Keep hands away from cutting area and the blade. Keep your second hand on auxiliary handle, or motor housing.*** *If both hands are holding the saw, they cannot be cut by the blade.*

a) ***Do not reach underneath the workpiece or track.*** *The guard cannot protect you from the blade below the workpiece.*

b) ***Adjust the cutting depth to the thickness of the workpiece.*** *Less than a full tooth of the blade teeth should be visible below the workpiece.*

c) ***Never hold the workpiece in your hands or across your leg while cutting.*** *Secure the workpiece to a stable platform. It is important to support the work properly to minimize body exposure, blade binding, or loss of control.*

d) ***Hold the power tool by insulated gripping surfaces when performing an operation where the cutting tool may contact hidden wiring.*** *Contact with a live wire will also make exposed metal parts of the power tool "live" and could give the operator an electric shock.*

e) ***When ripping always use a rip fence or straight edge guide.*** *This improves the accuracy of cut and reduces the chance of blade binding.*

f) ***Always use blades with correct size and shape (diamond versus round) of arbor holes.*** *Blades that do not match the mounting hardware of the saw will run off-center, causing loss of control.*

g) ***Never use damaged or incorrect blade washers or bolt.*** *The blade washers and bolt were specially designed for your saw, for optimum performance and safety of operation.*

Further Safety Instructions for All Saws

Kickback Causes and Related Warnings:

- *Kickback is a sudden reaction to a pinched, jammed or misaligned saw blade, causing an uncontrolled saw to lift up and out of the workpiece toward the operator;*
- *When the blade is pinched or jammed tightly by the kerf closing down, the blade stalls and the motor reaction drives the unit rapidly back toward the operator;*
- *If the blade becomes twisted or misaligned in the cut, the teeth at the back edge of the blade can dig into the top surface of the wood causing the blade to climb out of the kerf and jump back toward the operator.*

Kickback is the result of saw misuse and/or incorrect operating procedures or conditions and can be avoided by taking proper precautions as given below:

a) ***Maintain a firm grip with both hands on the saw and position your arms to resist kickback forces. Position your body to either side of the blade, but not in line with the blade.*** *Kickback could cause the saw to jump backwards, but kickback forces can be controlled by the operator, if proper precautions are taken.*

b) ***When blade is binding, or when interrupting a cut for any reason, release the trigger and hold the saw motionless in the material until the blade comes to a complete stop. Never attempt to remove the saw from the work or pull the saw backward while the blade is in motion or kickback may occur.*** *Investigate and take corrective actions to eliminate the cause of blade binding.*

c) ***When restarting a saw in the workpiece, center the saw blade in the kerf so that saw teeth are not engaged into the material.*** *If a saw blade binds, it may walk up or kickback from the workpiece as the saw is restarted.*

d) ***Support large panels to minimize the risk of blade pinching and kickback. Large panels tend to sag under their own weight.*** *Supports must be placed under the panel on both sides, near the line of cut and near the edge of the panel.*

*e) **Do not use dull or damaged blades.** Unsharpened or improperly set blades produce narrow kerf causing excessive friction, blade binding and kickback.*

*f) **Blade depth and bevel adjusting locking levers must be tight and secure before making the cut.** If blade adjustment shifts while cutting, it may cause binding and kickback.*

*g) **Use extra caution when sawing into existing walls or other blind areas.** The protruding blade may cut objects that can cause kickback.*

Safety Instructions for Plunge-Type Saws

Guard Function

*a) **Check guard for proper closing before each use. Do not operate the saw if guard does not move freely and enclose the blade instantly. Never clamp or tie the guard so that the blade is exposed. If saw is accidentally dropped, guard may be bent.** Check to make sure that guard moves freely and does not touch the blade or any other part, in all angles and depths of cut.*

*b) **Check the operation and condition of the guard return spring. If the guard and the spring are not operating properly, they must be serviced before use.** Guard may operate sluggishly due to damaged parts, gummy deposits, or a build-up of debris.*

*c) **Assure that the base plate of the saw will not shift while performing the "plunge cut".** Blade shifting sideways will cause binding and likely kickback.*

*d) **Always observe that the guard is covering the blade before placing saw down on bench or floor. An unprotected, coasting blade will cause the saw to walk backwards, cutting whatever is in its path.** Be aware of the time it takes for the blade to stop after switch is released.*

Additional Safety Instructions for Plunge-Type Saws

- ***Wear ear protectors.** Exposure to noise can cause hearing loss.*
- ***Wear a dust mask.** Exposure to dust particles can cause breathing difficulty and possible injury.*
- ***Do not use blades of larger or smaller diameter than recommended.** For the proper blade rating refer to the technical data. Use only the blades specified in this manual, complying with EN62841-1.*
- ***Never use abrasive cut-off wheels**.*
- ***DO NOT** wear gloves with fingers or loose fitting gloves during use.*
- ***Overheating the tips can damage the blade and also increase the risk of binding while cutting.***
- ***Replace blade if unit is dropped on baseplate.***
- ***Do not use blade if teeth are broken or missing, or blade body is damaged.***

Additional Safety Information

⚠ ***WARNING:** Never modify the power tool or any part of it. Damage or personal injury could result.*

⚠ ***WARNING:** ALWAYS use safety glasses. Everyday eyeglasses are NOT safety glasses. Also use face or dust mask if cutting operation is dusty. ALWAYS WEAR CERTIFIED SAFETY EQUIPMENT:*

- *ANSI Z87.1 eye protection (CAN/CSA Z94.3),*
- *ANSI S12.6 (S3.19) hearing protection,*
- *NIOSH/OSHA/MSHA respiratory protection.*

⚠ ***WARNING:** Some dust created by power sanding, sawing, grinding, drilling, and other construction activities contains chemicals known to the State of California to cause cancer, birth defects or other reproductive harm. Some examples of these chemicals are:*

- *lead from lead-based paints,*
- *crystalline silica from bricks and cement and other masonry products, and*
- *arsenic and chromium from chemically-treated lumber.*

Your risk from these exposures varies, depending on how often you do this type of work. To reduce your exposure to these chemicals: work in a well ventilated area, and work with approved safety equipment, such as those dust masks that are specially designed to filter out microscopic particles.

- ***Wear protective clothing and wash exposed areas with soap and water.** Allowing dust to get into your mouth, eyes, or lay on the skin may promote absorption of harmful chemicals. Direct particles away from face and body.*
- ***Use the appropriate dust extractor vacuum to remove the vast majority of static and airborne dust.** Failure to remove static and airborne dust could contaminate the working environment or pose an increased health risk to the operator and those in close proximity.*
- ***Use clamps or other practical ways to secure and support the workpiece to a stable platform.** Holding the work by hand or against your body is unstable and may lead to loss of control and injury.*
- ***Air vents often cover moving parts and should be avoided.** Loose clothes, jewelry or long hair can be caught in moving parts.*

⚠ ***CAUTION:** When not in use, place tool on its side on a stable surface where it will not cause a tripping or falling hazard. Some tools with large battery packs will stand upright on the battery pack but may be easily knocked over.*

The label on your tool may include the following symbols. The symbols and their definitions are as follows:

V	volts
Hz	hertz
min	minutes
⎓ or DC	direct current
⏚	Class I Construction (grounded)
. . ./min	per minute
BPM	beats per minute
IPM	impacts per minute
OPM	oscillations per minute
RPM	revolutions per minute
sfpm	surface feet per minute
SPM	strokes per minute
A	amperes
W	watts
Wh	watt hours
Ah	amp hours
∼ or AC	alternating current
≂ or AC/DC	alternating or direct current
⧈	Class II Construction (double insulated)
n_0	no load speed
n	rated speed
PSI	pounds per square inch
⏚	earthing terminal
⚠	safety alert symbol
	visible radiation– do not stare into the light
	magnetic hazard
	wear respiratory protection
	wear eye protection
	wear hearing protection
	read all documentation
	do not expose to rain
	do not use around pacemakers

ASSEMBLY AND ADJUSTMENTS

⚠ ***WARNING: To reduce the risk of serious personal injury, turn unit off and remove the battery pack before making any adjustments or removing/installing attachments or accessories, or prior to cleaning.*** *An accidental start-up actuation can cause injury.*

Bevel Adjustment (Fig. A)

The bevel angle can be adjusted between -1 ° and 48 °.

45 ° Bevel Hard Stop

NOTE: Ensure the bevel lock knob has the yellow line on top pointed to 45 °.

1. Ensure the right hand splinter guard **21** is up/removed. Refer to ***Right Hand Splinter Guard***.
2. Unlock the bevel lock knobs **8**.
3. Rotate unit until hard stop is hit and tighten the bevel lock knobs.

48 ° Bevel Overtravel

NOTE: Ensure the bevel lock knobs has the yellow line on the bottom pointed to 48 °.

1. Ensure the right hand splinter guard **21** is up/removed. Refer to ***Right Hand Splinter Guard***.
2. Unlock the bevel lock knobs **8**.
3. Rotate unit until 45 ° hard stop is hit.
4. Rotate the 48 ° bevel overtravel knob **7**.
5. Rotate the unit until 48 ° hard stop is hit and tighten the bevel lock knobs.

-1 ° Bevel Capability (Fig. A, D)

1. Unlock the bevel lock knobs **8**.
2. Push -1 ° bevel adjustment button **26** in the direction of the arrow until activation.
3. Tighten the bevel lock knobs.

45 ° Bevel Calibration (Fig. A, E)

Required Tools: 3/32" Hex Key, 45 ° Measurement Device, Scrap Wood

1. Loosen the bevel lock knobs **8** and set to 45 ° positive bevel stop.
2. Tighten the bevel lock knobs **8**.
3. Cut scrap wood and use measurement device to determine accuracy.
4. Loosen the bevel lock knobs and ensure the saw is at 45 ° hard stop.
5. Locate the set screw **44** to left of 48 ° bevel override knob **7**.
6. Using 3/32" hex key, rotate clockwise or counter-clockwise to calibrate bevel stop to 45 °.
7. Verify calibration by repeating steps 1-3.

Approved Saw Blades

SKU	Teeth	Application
DWA261224TS	24T	Fast Cutting / Ripping
DWA261248TS (Included with Saw)	48T	Fine Finish
DWA261252TS	52T	Laminate/Melamine
DWA261204TS	4T	Fiber Cement

Changing the Saw Blade (Fig. B)

NOTE: It is not necessary to remove the outer blade guard **27** to change the blade.

NOTE: Use only saw blades that are marked with a speed equal or higher than the no-load speed rating marked on the tool.

1. Remove the battery pack.
2. Rotate the blade window cover **25**.
3. Move the blade change lever **23** to the front of the saw.
4. Plunge the saw down until it locks in blade change position, then release it.
5. Hold the spindle lock button **15**.
6. Use the short side of the double sided hex key **24** found in the front handle to turn the blade clamping screw **28** counter-clockwise to remove.
7. Remove the outer flange **29** and used blade **13**.
8. Place the new blade on the spindle.
9. Replace the outer flange **29** and blade clamping screw **28**. Hold the spindle lock button **15** and turn screw clockwise by hand to tighten blade.

NOTE: The direction of rotation of the saw blade and the rotation of the plunge saw MUST be the same.

10. Tighten the blade clamping screw firmly using the double sided hex key.
11. Rotate the blade window cover **25** back.
12. Reset the blade change lever **23** to unlock the saw.

Depth of Cut Adjustment (Fig. A)

The cutting depth can be set at 0–2.3" (0–59 mm) without track attached; with the track attached: 0–2.1" (0–54 mm).

1. Push the depth stop button **9** and slide the depth indicator **10** to desired depth.
2. Release the depth stop button.

If fine adjustment of depth is required, rotate the fine adjust knob **12** clockwise or counterclockwise to tune in depth.

NOTE: For optimal results, allow the saw blade to protrude from the workpiece by about 3 mm.

Wireless Tool Control™ (Fig. A)

⚠ ***CAUTION:*** *Read all safety warnings, instructions and specifications of the appliance which is paired with the tool.*

Your tool is equipped with a Wireless Tool Control™ transmitter which allows your tool to be wirelessly paired with another Wireless Tool Control™ device, such as a DEWALT dust extractor.

To pair your tool using Wireless Tool Control™, Depress the plunge trigger **1**, then press trigger switch **2** and the Wireless Tool Control™ pairing button on the separate device. An LED on the separate device will let you know when your tool has been successfully paired.

OPERATION

⚠ ***WARNING: To reduce the risk of serious personal injury, turn unit off and remove the battery pack before making any adjustments or removing/installing attachments, accessories or prior to cleaning.*** *An accidental start-up can cause injury.*

Installing and Removing the Battery Pack (Fig. A, C)

⚠ ***WARNING:*** *Ensure the tool/appliance is in the off position before inserting the battery pack.*

NOTE: For best results, make sure your battery pack is fully charged.

1. To install the battery pack 16 into the tool handle 2, align the battery pack with the rails inside the tool's handle and slide it into the handle until the battery pack is firmly seated in the tool and ensure that it does not disengage.

2. To remove the battery pack from the tool, press the battery pack release button 17 and firmly pull the battery pack out of the tool handle. Insert battery into the charger.

Proper Hand Position (Fig. D)

⚠ ***WARNING:*** *To reduce the risk of serious personal injury,* ***ALWAYS*** *use proper hand position as shown.*

⚠ ***WARNING:*** *To reduce the risk of serious personal injury,* ***ALWAYS*** *hold securely in anticipation of a sudden reaction.*

Proper hand position requires one hand on the front handle 14, with the other hand on the main handle 3.

Switching On and Off (Fig. A)

Press the plunge trigger 1 and then press the trigger switch 2 to turn the plunge saw on.

Guiding the Tool (Fig. D, E)

⚠ ***WARNING:***

- ***ALWAYS*** *secure the workpiece in such a manner that it cannot move while sawing.*
- ***ALWAYS*** *push the machine forward.* ***NEVER*** *pull the machine backward towards you.*
- ***ALWAYS*** *use the plunge saw with both hands. Put one hand on the main handle 3 and the second hand on the front handle 14 as shown in Figure D.*
- ***ALWAYS*** *use the clamp to hold the track to the workpiece.*
- Use proper hand position to guide the saw properly.
- The cutting indicators 30 displays the cutting line for 0 ° and 45 ° cuts (without track).
- The blade position indicators 34 shows the blade position for full plunge.
- For optimum results, clamp the workpiece bottom up.

Cutting (Fig. A)

NOTE: With some static or heavy static producing cuts, best performance may be seen through removal of the dust extraction system.

1. Place the machine with the front part of the saw shoe 4 on the workpiece.

Press the plunge trigger 1 and then press the trigger switch 2 to turn the plunge saw on.

2. Press the saw down to set cutting depth and push it forward in the cutting direction.

Plunge Cuts (Fig. D, E)

⚠ ***WARNING:*** *To avoid kickbacks, the following instructions MUST be observed when plunge cutting:*

Turn the machine on and slowly press the saw down onto the set cutting depth and push forward in the cutting direction. The blade indicators 34 display the absolute front and the absolute rear cutting points of the saw blade (dia. 6.5" [165 mm]) at maximum cutting depth and using the track.

If kickback is detected during the plunge cut, the KICKBACK BRAKE LED 22 will flash. Release the power switch to reset the saw after the saw shut down.

Track System (Fig. A, E, F, H)

The tracks 31, which are available in different lengths, allow for precise, clean cuts and simultaneously protect the workpiece surface against damage.

Both sides of the tracks can be used for straight/bevel cuts or for different blades to eliminate the need to rotate the track on the workpiece.

In conjunction with additional accessories, exact angled cuts, mitre cuts and fitting work can be completed with the track system.

Securing the workpiece with clamps ensures a secure hold and safe working.

The guide clearance of the plunge saw must be very small for best cutting results and can be set with the two track adjustment knobs 5.

1. Adjust the knob until saw locks on track.
2. Rotate knob back until saw slides easily.

NOTE: ALWAYS readjust the system for use with other tracks.

Clamps 38 are available to secure the tracks 31 to the workpiece 39 (Fig. H). Use of these clamps ensure that the track is securely attached to the workpiece for safe working. Once the track is set to the cut line and securely fixed to the workpiece, there is no movement during cutting.

Edge Protectors (Fig. F, I)

The track edge protectors 43 are protective caps, designed to fit securely on the ends of tracks to prevent damage during transport and storage. These lightweight, snug-fitting caps protect aluminum edges from dents and chips without interfering with operation.

High-Friction Strip (Fig. I)

Replacement high-friction strips 41 are designed for DEWALT tracks to ensure secure positioning and prevent slipping during cuts. Replace worn-out strips to restore smooth, precise, and safe operation.

Low-Friction Strip (Fig. I)

Low-friction strips 42 ensure smooth, precise, and secure movement of the saw along the track. This item is essential for maintaining the performance of the plunge saw, ensuring the saw does not stick or become difficult to push along the track. Replace worn-out strips to maintain cutting accuracy.

Connecting Two Tracks (Fig. A, F, G)

The track connecting rod 40 allows to connect two tracks together for long workpieces.

If needed, remove the edge protector 43 then slide the track connecting rod into the central ridge until the marking in the middle is aligned to the edges of both tracks.

The track connecting rod can be fixed into position from either the top or bottom side of the tracks.

From top side: Align the screw holes on top side of the track connecting rod with the holes on the track and tighten firmly (clockwise) using the long end of the double sided hex key 24.

From bottom side: Tighten firmly (clockwise) using the long end of the double-sided hex key 24.

Right Hand Splinter Guard (Fig. A)

1. Before using the saw, set the saw to speed 5 and place the saw on scrap workpiece.
2. Set the saw to maximum depth of cut.
3. Loosen the right hand splinter guard lock knob 20.
4. Push the right hand splinter guard 21 to the workpiece.
5. Tighten the right hand splinter guard lock knob.
6. Turn the saw on, press it down to the set cutting depth and cut the right hand splinter guard. The edge of the right hand splinter guard now corresponds exactly to the cutting edge of the blade.

Anti-Splinter Edge Strip (Fig. F, I)

The track 31 is equipped with an anti-splinter edge strip 32, which has to be trimmed before the first use.

The anti-splinter edge strip is situated on each edge of the track. The purpose of this anti-splinter edge strip is to provide the user with a visible blade cut line while reducing the chipping that occurs along the workpiece cut edge during cutting.

IMPORTANT: ALWAYS read and follow the ***Track System*** instructions before cutting the anti-splinter edge strip!

1. Set the speed of the plunge saw to level 5.
2. Place the track 31 on a scrap piece of wood. Use a clamp to ensure that the track is securely attached to the workpiece. This will ensure accuracy.
3. Set the plunge saw on 13/64" (5 mm) cut depth.
4. Place the saw on the rear end of the track.
5. Turn the saw on, press it down to the set cutting depth and cut the anti-splinter edge strip 32 along the full length in one continuous operation. The edge of the anti-splinter edge strip now corresponds exactly to the cutting edge of the blade.

To trim the anti-splinter edge strip on the other side of the track, remove the saw from the track and rotate the track 180 °. Repeat steps 1 through 4.

NOTE: If desired, the anti-splinter edge strip can be bevelled to 45 °, then repeat steps 1 through 4. This allows one side of the track for cutting parallel cuts and the other side of the track is tuned in for 45 ° bevel cuts.

NOTE: If the anti-splinter edge strip is trimmed for parallel cutting on both sides, then when the unit is bevelled, the blade will not run true to the edge of the anti-splinter edge strip. This is because the pivot point can vary in location due to manufacturing tolerances.

⚠ ***WARNING:*** *To reduce the risk of injury, ALWAYS secure the track with a clamp.*

Speed Adjustment (Fig. A)

⚠ ***WARNING:*** *Avoid overheating the blade tips and if working with plastic, avoid melting the plastic workpiece.*
The speed can be regulated between 2500 and 5400 rpm using the speed wheel 19. This enables you to optimize the cutting speed to suit the material. Refer to the following chart for type of material and speed range.

Type of Material to be Cut	Speed Range
Solid wood (hard, soft)	3–5
Chipboards	3–5
Laminated wood, blockboards, veneered and coated boards	4–5
Paper and carton	1–3
Fiber cement and plastics	1–3

Door Cutting (Fig. A, J)

1. Remove the right hand splinter guard 21 first.
2. Place the plunge saw with the outer guard 27 on a clean, flat floor.
3. Press the shoe 4 with the front side on the door against the adjusted depth stop.

3 mm Scribe Stop (Fig. K)

1. Push the 3 mm scribe stop knob 33 in to engage 3 mm scribe stop to get tear and chip free cut on both sides of faced or laminated materials.
2. Plunge the saw until depth is hit.
3. Pull the 3 mm scribe stop knob out of the slot.

Dust Extraction (Fig. A)

⚠ ***WARNING:*** *Risk of dust inhalation. To reduce the risk of personal injury,* ***ALWAYS*** *wear an approved dust mask.*
Your tool is fitted with a dust extraction outlet 18.

The Dust Extraction Adaptor allows you to connect the tool to an external dust extractor, either using the AirLock™ system, or a standard 35 mm dust extractor fitment.

⚠ ***WARNING: ALWAYS*** *use a vacuum extractor designed in compliance with the applicable directives regarding dust emission when sawing wood. Vacuum hoses of most common vacuum cleaners will fit directly into the dust extraction outlet.*

Attaching an AirLock™ Compatible Dust Extractor (Fig. L)

Your tool is compatible with the DEWALT AirLock™ connection system. The AirLock™ allows for a fast, secure connection between the AirLock™ connector 35 and your tool's dust extraction port 18.

1. Ensure the collar on the AirLock™ connector is in the unlock position. (Refer to Fig. L.) Align notches 36 on collar and AirLock™ connector as shown for unlock and lock positions.
2. Push the AirLock™ connector onto the adapter connector point.
3. Rotate the collar to the locked position.

NOTE: The ball bearings inside collar lock into slot and secure the connection.The power tool is now securely connected to the dust extractor.

NOTE: The sleeve 37 of the dust extraction port can be removed if damaged and replaced by the user. The sleeve is available as an optional accessory and can be replaced using a screwdriver.

MAINTENANCE

⚠ ***WARNING: To reduce the risk of serious personal injury, turn unit off and remove the battery pack before making any adjustments or removing/installing attachments, accessories or prior to cleaning.*** *An accidental start-up can cause injury.*
Your DEWALT power tool has been designed to operate over a long period of time with minimum maintenance. Continuous satisfactory operation depends upon proper tool care and regular cleaning.

Cleaning

⚠ ***WARNING:*** *Blow dirt and dust out of all air vents and guard area to prevent accumulation of dust inside of and on moving parts of the guard, with clean, dry air at least once a week. To minimize the risk of eye injury, always wear ANSI Z87.1 approved eye protection when performing this procedure.*

⚠ ***WARNING:*** *Never use solvents or other harsh chemicals for cleaning the non-metallic parts of the tool. These chemicals may weaken the plastic materials used in these parts. Use a cloth dampened only with water and mild soap. Never let any liquid get inside the tool; never immerse any part of the tool into a liquid.*

Accessories

⚠ ***WARNING:*** *Since accessories, other than those offered by DEWALT, have not been tested with this product, use of such accessories with this product could be hazardous. To reduce the risk of injury, only DEWALT-recommended accessories should be used with this product.*

Recommended accessories for use with your product are available at extra cost from your local dealer or authorized service center. If you need assistance in locating any accessory, please contact DEWALT. Call **1-800-4-DEWALT (1-800-433-9258)** or visit our website: **www.dewalt.com.**

DWS5130 - 30" (0.75 m) Track
DWS5230 - (2) 30" (0.75 m) Tracks and Track Connecting Rod
DWS5046 - 46" (1.2 m) Track
DWS5059 - 59" (1.5 m) Track
DWS5102 - 102" (2.6 m) Track
DWS5026 - Track Clamps
DWS5092 - Track Connecting Rod
DWS5055 - Track Storage Bag
DWS5057 - Track Edge Protector
DWS5031 - Track Router Attachment
DWS5069 - Anti-Splinter Edge Strip
DWS5050 - Low-Friction Strip
DWS5052 - High-Friction Strip

Repairs

The charger and batteries are not serviceable. There are no serviceable parts inside the charger or battery pack.

⚠ ***WARNING:*** *To assure product SAFETY and RELIABILITY, repairs, maintenance and adjustment (including brush inspection and replacement, when applicable) should be performed by a factory service center or an authorized service center. Always use identical replacement parts.*

Quebec Disclosure

We do not guarantee the availability of replacement parts, repair services or information necessary to maintain or repair products subject to and under the meaning of the Quebec Consumer Protection Act, as amended by Bill 29.

Register Online

Thank you for your purchase. Register your product now for:

- **WARRANTY SERVICE:** Registering your product will help you obtain more efficient warranty service in case there is a problem with your product.
- **CONFIRMATION OF OWNERSHIP:** In case of an insurance loss, such as fire, flood or theft, your registration of ownership will serve as your proof of purchase.
- **FOR YOUR SAFETY:** Registering your product will allow us to contact you in the unlikely event a safety notification is required under the Federal Consumer Safety Act.

Register online at **www.dewalt.com/account-login**.

Three-Year Limited Warranty

For warranty terms, go to **www.dewalt.com/support/warranty**.

To request a written copy of the warranty terms, contact: Customer Service at DEWALT Industrial Tool Co., 701 East Joppa Road, Towson, MD 21286 or call **1-800-4-DEWALT** (**1-800-433-9258**).

LATIN AMERICA: This warranty does not apply to products sold in Latin America. For products sold in Latin America, see country-specific warranty information contained in the packaging, call the local company or see website for warranty information.

FREE WARNING LABEL REPLACEMENT: If your warning labels become illegible or are missing, call **1-800-4-DEWALT** (**1-800-433-9258**) for a free replacement.

Specifications

No load speed	2500–5400 RPM (2500 r/min–5400 r/min)
Blade diameter	6 1/2" (165 mm)
Bevel capacity	-1 to 48°
Depth of cut at 45°	1 5/8" (41 mm)
Depth of cut at 90°	2 1/8" (54 mm)
Weight (tool only)	9.9 lbs (4.5 kg)
Arbor size	25/32" (20 mm)

Utilisation prévue

La scie plongeante DCS525 est conçue pour le sciage professionnel du bois, des produits en fibrociment et du PVC, et platelage composite.

NE PAS utiliser en conditions mouillées ou en présence de liquides ou de gaz inflammables.

Cette scie à rail à usage intensif est un outil électrique professionnel. **NE PAS** laisser les enfants entrer en contact avec l'outil. Une supervision est requise lorsque des utilisateurs inexpérimentés utilisent cet outil.

Définitions : symboles et mentions d'alerte de sécurité

Cette notice d'utilisation utilise les symboles et les mentions d'alerte de sécurité suivants afin de vous alerter sur les situations dangereuses et les risques de blessures ou de dégâts matériels.

⚠ ***DANGER :*** *indique une situation de risque imminent qui* ***engendre****, si elle n'est pas évitée, la* ***mort ou de graves blessures.***

⚠ ***AVERTISSEMENT :*** *indique une situation dangereuse potentielle qui, si elle n'est pas évitée,* ***pourrait*** *entraîner des* ***blessures graves ou mortelles****.*

⚠ ***ATTENTION :*** *indique une situation dangereuse potentielle qui, si elle n'est pas évitée,* ***peut*** *entraîner des* ***blessures légères ou modérées****.*

⚠ *(Utilisé sans mention) Indique un message lié à la sécurité.*

REMARQUE : *indique une pratique ne posant aucun risque de blessures, mais qui peut, si elle n'est pas évitée, entraîner des dégâts matériels.*

AVERTISSEMENTS GÉNÉRAUX SUR LA SÉCURITÉ DES OUTILS

⚠ ***AVERTISSEMENT : lisez tous les avertissements de sécurité, toutes les instructions, les illustrations et les caractéristiques fournis avec cet outil électrique.*** *Ne pas suivre toutes les instructions comprises aux présentes peut conduire à un choc électrique, un incendie et/ou des blessures graves.*

CONSERVER TOUS LES AVERTISSEMENTS ET TOUTES LES DIRECTIVES POUR UN USAGE ULTÉRIEUR.

Le terme « outil électrique » cité dans les avertissements se rapporte à votre outil électrique à alimentation sur secteur (avec fil) ou par piles (sans fil).

1) Sécurité du lieu de travail

a) ***Tenir l'aire de travail propre et bien éclairée.*** *Les lieux encombrés ou sombres sont propices aux accidents.*

b) ***Ne pas faire fonctionner d'outils électriques dans un milieu déflagrant, tel qu'en présence de liquides, de gaz ou de poussières inflammables.*** *Les outils électriques produisent des étincelles qui pourraient enflammer la poussière ou les vapeurs.*

c) ***Éloigner les enfants et les personnes à proximité pendant l'utilisation d'un outil électrique.*** *Une distraction pourrait en faire perdre la maîtrise à l'utilisateur.*

2) Sécurité en matière d'électricité

a) ***Les fiches des outils électriques doivent correspondre à la prise. Ne jamais modifier la fiche d'aucune façon. Ne jamais utiliser de fiche d'adaptation avec un outil électrique mis à la terre.*** *Le risque de choc électrique sera réduit par l'utilisation de fiches non modifiées correspondant à la prise.*

b) ***Éviter tout contact physique avec des surfaces mises à la terre comme des tuyaux, des radiateurs, des cuisinières et des réfrigérateurs.*** *Le risque de choc électrique est plus élevé si votre corps est mis à la terre.*

c) ***Ne pas exposer les outils électriques à la pluie ou à l'humidité.*** *La pénétration de l'eau dans un outil électrique augmente le risque de choc électrique.*

d) ***Ne pas utiliser le cordon de façon abusive. Ne jamais utiliser le cordon pour transporter, tirer ou débrancher un outil électrique. Tenir le cordon éloigné de la chaleur, de l'huile, des bords tranchants et des pièces mobiles.*** *Les cordons endommagés ou enchevêtrés augmentent les risques de choc électrique.*

e) ***Pour l'utilisation d'un outil électrique à l'extérieur, se servir d'une rallonge convenant à cette application.*** *L'utilisation d'une rallonge conçue pour l'extérieur réduira les risques de choc électrique.*

f) ***S'il est impossible d'éviter l'utilisation d'un outil électrique dans un endroit humide, brancher l'outil dans une prise ou sur un circuit d'alimentation dotés d'un disjoncteur de fuite à la terre (GFCI).*** *L'utilisation de ce type de disjoncteur réduit les risques de choc électrique.*

3) Sécurité personnelle

a) ***Être vigilant, surveiller le travail effectué et faire preuve de jugement lorsqu'un outil électrique est utilisé. Ne pas utiliser d'outil électrique en cas de fatigue ou sous l'influence de drogues, d'alcool ou de médicaments.*** *Un simple moment d'inattention en utilisant un outil électrique peut entraîner des blessures corporelles graves.*

b) ***Utiliser des équipements de protection individuelle. Toujours porter une protection oculaire.*** *L'utilisation d'équipements de protection comme un masque antipoussière, des chaussures antidérapantes, un casque de sécurité ou des protecteurs auditifs lorsque la situation le requiert réduira les risques de blessures corporelles.*

c) ***Empêcher les démarrages intempestifs. S'assurer que l'interrupteur se trouve à la position d'arrêt avant de relier l'outil à une source d'alimentation et/ou d'insérer un bloc-piles, de ramasser ou de transporter l'outil.*** *Transporter un outil électrique alors que le doigt repose sur l'interrupteur ou brancher un outil électrique dont l'interrupteur est à la position de marche risque de provoquer un accident.*

d) ***Retirer toute clé de réglage ou clé avant de démarrer l'outil.*** *Une clé ou une clé de réglage attachée à une partie pivotante de l'outil électrique peut provoquer des blessures corporelles.*

e) ***Ne pas trop tendre les bras. Conserver son équilibre en tout temps.*** *Cela permet de mieux maîtriser l'outil électrique dans les situations imprévues.*

f) ***S'habiller de manière appropriée. Ne pas porter de vêtements amples ni de bijoux. Garder les cheveux et les vêtements à l'écart des pièces mobiles.*** *Les vêtements amples, les bijoux ou les cheveux longs risquent de rester coincés dans les pièces mobiles.*

g) ***Si des composants sont fournis pour le raccordement de dispositifs de dépoussiérage et de ramassage,***

s'assurer que ceux-ci sont bien raccordés et utilisés. *L'utilisation d'un dispositif de dépoussiérage peut réduire les dangers engendrés par les poussières.*

h) ***Ne pas laisser votre connaissance acquise suite l'utilisation fréquente des outils vous permettre de baisser la garde et ignorer les principes de sécurité de l'outil.*** *Un acte irréfléchi peut causer une blessure grave en une fraction de seconde.*

4) Utilisation et entretien d'un outil électrique

a) ***Ne pas forcer un outil électrique. Utiliser l'outil électrique approprié à l'application.*** *L'outil électrique approprié effectuera un meilleur travail, de façon plus sûre et à la vitesse pour laquelle il a été conçu.*

b) ***Ne pas utiliser un outil électrique dont l'interrupteur est défectueux.*** *Tout outil électrique dont l'interrupteur est défectueux est dangereux et doit être réparé.*

c) ***Débranchez la fiche de la prise électrique et, si amovible, retirez le bloc-piles de l'outil avant d'effectuer tout ajustement, changement et entreposage de celui-ci.*** *Ces mesures préventives réduisent les risques de démarrage accidentel de l'outil électrique.*

d) ***Ranger les outils électriques hors de la portée des enfants et ne permettre à aucune personne n'étant pas familière avec un outil électrique ou son mode d'emploi d'utiliser cet outil.*** *Les outils électriques deviennent dangereux entre les mains d'utilisateurs inexpérimentés.*

e) ***Gardez les poignées et surfaces d'emprise propres et libres de tout produit lubrifiant. Vérifier si les pièces mobiles sont mal alignées ou coincées, si des pièces sont brisées ou présentent toute autre condition susceptible de nuire au bon fonctionnement de l'outil électrique. En cas de dommage, faire réparer l'outil électrique avant toute nouvelle utilisation.*** *Beaucoup d'accidents sont causés par des outils électriques mal entretenus.*

f) ***S'assurer que les outils de coupe sont aiguisés et propres.*** *Les outils de coupe bien entretenus et affûtés sont moins susceptibles de se coincer et sont plus faciles à maîtriser.*

g) ***Utiliser l'outil électrique, les accessoires, les forets, etc. conformément aux présentes directives en tenant compte des conditions de travail et du travail à effectuer.*** *L'utilisation d'un outil électrique pour toute opération autre que celle pour laquelle il a été conçu est dangereuse.*

h) ***Garder vos mains et les surfaces de prise sèches, propres et libres de graisse et de poussière.*** *Les mains et les surfaces de prise glissante ne permettent pas la manutention et le contrôle sécuritaires de l'outil dans les situations imprévues.*

5) Utilisation et entretien du bloc-piles

a) ***Ne recharger l'outil qu'au moyen du chargeur précisé par le fabricant.*** *L'utilisation d'un chargeur qui convient à un type de bloc-piles risque de provoquer un incendie s'il est utilisé avec un autre type de bloc-piles.*

b) ***Utiliser les outils électriques uniquement avec les blocs-piles conçus à cet effet.*** *L'utilisation de tout autre bloc-piles risque de causer des blessures ou un incendie.*

c) ***Lorsque le bloc-piles n'est pas utilisé, le tenir éloigné des objets métalliques, notamment des trombones, de la monnaie, des clés, des clous, des vis ou autres petits objets métalliques qui peuvent établir une connexion entre les deux bornes.*** *Le court-circuit des bornes du bloc-piles risque de provoquer des brûlures ou un incendie.*

d) ***En cas d'utilisation abusive, le liquide peut gicler hors du bloc-piles; éviter tout contact avec ce liquide. Si un contact accidentel se produit, laver à grande eau. Si le liquide entre en contact avec les yeux, obtenir également des soins médicaux.*** *Le liquide qui gicle hors du bloc-piles peut provoquer des irritations ou des brûlures.*

e) ***Ne pas utiliser de bloc-piles ou outil qui a été endommagé ou modifié.*** *Les unités endommagées ou modifiées peuvent avoir une réaction imprévisible résultant en un incendie, une explosion ou un potentiel de blessure.*

f) ***Ne pas exposer de bloc-piles ou l'outil aux flammes ou à des températures excessives.*** *L'exposition aux flammes ou à une température au-dessus de 130 °C (265 °F) pourrait causer une explosion.*

g) ***Suivre toutes les instructions de recharge et ne rechargez pas le bloc-piles ou l'outil à des températures hors de la plage de température indiquée dans les instructions.*** *Une recharge non conforme ou à une température hors des limites spécifiées peut endommager les piles et augmenter le risque d'incendie.*

6) Réparation

a) ***Faire réparer l'outil électrique par un réparateur professionnel en n'utilisant que des pièces de rechange identiques.*** *Cela permettra de maintenir une utilisation sécuritaire de l'outil électriques.*

b) ***Ne jamais réparer des blocs-piles endommagés.*** *La réparation de blocs-piles doit seulement être effectuée par le fabricant ou les fournisseurs de service autorisé.*

Consignes de sécurité pour toutes les scies

Procédures de coupe

⚠ ***DANGER : gardez vos mains à l'écart de la zone de coupe et de la lame. Gardez votre deuxième main sur la poignée auxiliaire ou le boîtier du moteur.*** *Si vos deux mains tiennent la scie, elles ne peuvent pas être coupées par la lame.*

a) ***Ne touchez pas le dessous de la pièce à travailler ou du rail.*** *La protection ne peut pas vous protéger de la lame sous la pièce de travail.*

b) ***Réglez la profondeur de la coupe selon l'épaisseur de la pièce de travail.*** *Moins qu'une dent entière des dents de la lame doit être visible sous la pièce de travail.*

c) ***Ne jamais tenir la pièce à travailler dans vos mains entre vos jambes pendant que vous coupez.*** *Fixez la pièce de travail sur une plateforme stable. Il est important de bien soutenir le travail afin de réduire l'exposition du corps, le coincement de la lame ou la perte de contrôle.*

d) ***Tenez l'outil électrique par les surfaces de prise isolées, lorsque vous effectuez une tâche où l'outil de coupe peut entrer en contact avec le câblage dissimulé.*** *Entrer en contact avec un câble « sous tension » exposera aussi les pièces métalliques de l'outil électrique « sous tension » et pourrait donner un choc électrique à l'utilisateur.*

e) ***Lorsque vous sciez en longueur, utilisez toujours un guide longitudinal ou un guide de bord droit.*** *Cela améliore la précision de la coupe et réduit la possibilité que la lame se coince.*

f) ***Toujours utiliser des lames à trous d'arbre de bon diamètre ou forme (rond ou losange).*** *Les lames qui*

ne correspondent pas à la quincaillerie de montage seront décentrées causant la perte de contrôle du travail.

g) ***Ne jamais utiliser des rondelles ou des boulons de lames endommagés ou incorrects.*** *Les rondelles et les boulons des lames ont été spécialement conçus pour votre scie, pour une performance optimale et une sécurité de fonctionnement.*

Consignes de sécurité supplémentaires pour toutes les scies

Avertissements de causes de recul intempestif et autres dangers :

- *Le rebond est une réaction soudaine d'une la lame de la scie pincée, bloquée ou désalignée, causant une scie non contrôlée qui se soulève et sort de la pièce de travail vers l'utilisateur;*
- *Lorsque la lame est pincée ou bloquée serrée par la fermeture du trait de scie, la lame bloque et la réaction du moteur ramène rapidement l'outil vers l'utilisateur;*
- *Si la lame devient tordue ou désalignée dans la coupe, les dents du bord arrière de la lame peuvent pénétrer dans la surface supérieure du bois faisant sortir la lame du trait et rebondir vers l'utilisateur.*

Le rebond est le résultat d'une mauvaise utilisation de la scie et/ou de procédures, ou de conditions de fonctionnement incorrectes, et il peut être évité en prenant les précautions appropriées définies ci-dessous :

a) ***Maintenez solidement la scie avec les deux mains et placez vos bras de façon à ce qu'ils résistent aux forces des rebonds. Placez votre corps d'un côté ou l'autre de la lame, mais non en ligne avec la lame.*** *Le rebond pourrait faire en sorte que la scie saute vers l'arrière, mais les forces des rebonds peuvent être contrôlées par l'utilisateur si des précautions appropriées sont prises.*

b) ***Lorsque la lame se coince ou si vous cessez une coupe pour quelque raison que ce soit, relâchez la gâchette et tenez la scie de coupe sans bouger dans le matériau jusqu'à ce que la scie s'arrête complètement. Ne jamais tenter de retirer la scie du travail ou tirer la scie vers l'arrière pendant que la scie est en mouvement sinon un rebond peut se produire.*** *Examinez-la et prenez des mesures correctives pour éliminer la cause du coincement de la lame.*

c) ***Lors du redémarrage de la scie avec la pièce de travail, centrez la lame de la scie dans le trait de sorte que les dents de la scie ne sont pas engagées dans le matériau.*** *Si la lame de scie se coince, elle pourrait se soulever ou rebondir de la pièce de travail lors du redémarrage de la scie.*

d) ***Soutenez les panneaux de grandes dimensions afin de réduire le risque de pincements de la lame et de rebonds. Les panneaux de grandes dimensions ont tendance à s'affaisser sous leur propre poids.*** *Des supports doivent être placés sous le panneau sur les deux côtés, près de la ligne de coupe et près du bord du panneau.*

e) ***N'utilisez pas de lames émoussées ou endommagées.*** *Les lames non aiguisées ou mal placées produisent un trait de scie étroit causant une friction excessive, le coincement de la lame et le rebond.*

f) ***La profondeur de la lame et les leviers de verrouillage de l'ajustement du biseau doivent être serrés et sécurisés avant de faire la coupe.*** *Si l'ajustement de la lame change pendant la coupe, cela peut causer un coincement et un rebond.*

g) ***Soyez très prudent lorsque vous sciez dans les murs actuels ou d'autres zones cachées.*** *La lame qui dépasse peut couper des objets qui peuvent causer un rebond.*

Consignes de sécurité pour les scies plongeantes

Fonction de protection

a) ***Vérifiez que le capot de protection se ferme correctement avant chaque utilisation. N'utilisez pas la scie si le capot de protection ne bouge pas librement et n'enferme pas instantanément la lame. Ne fixez jamais le capot de protection avec des pinces ou des attaches de manière à laisser la lame exposée. Si la scie tombe accidentellement, le capot de protection risque de se déformer.*** *Vérifiez que le capot de protection bouge librement et ne touche ni la lame ni aucune autre pièce, quel que soit l'angle ou la profondeur de coupe.*

b) ***Vérifiez le bon fonctionnement et l'état du ressort de rappel du capot de protection. Si la protection et le ressort ne fonctionnent pas correctement, ils doivent être réparés avant l'utilisation.*** *La protection peut fonctionner mollement en raison de pièces endommagées, de dépôts collants ou d'une accumulation de débris.*

c) ***Assurez-vous que la plaque de base de la scie ne bouge pas pendant l'exécution de la « coupe en plongée ».*** *Tout déplacement latéral de la lame entraînera un grippage et risque de provoquer un rebond.*

d) ***Observez toujours la protection couvre la lame avant de déposer la scie sur banc ou sur le plancher. Une lame glissante non protégée fera en sorte que la scie retournera en arrière en coupant tout ce qui se trouve dans sa trajectoire.*** *Tenez compte du temps que cela prend pour que la lame s'arrête après que la gâchette est relâchée.*

Consignes de sécurité supplémentaires pour les scies plongeantes

- ***Portez une protection auditive.*** *L'exposition au bruit peut entraîner la perte de l'ouïe.*
- ***Portez un masque antipoussière.*** *L'exposition aux particules de poussières peut causer des difficultés respiratoires et une possible blessure.*
- ***N'utilisez pas de lames d'un diamètre supérieur ou inférieur à celui recommandé.*** *Pour connaître la puissance nominale appropriée de la lame, veuillez vous reporter aux caractéristiques techniques. N'utilisez que les lames spécifiées dans ce guide, conformes à la norme EN62841-1.*
- ***N'utilisez jamais de disques à tronçonner abrasifs***.
- ***NE PORTEZ PAS*** *de gants à doigts ou de gants trop larges pendant l'utilisation.*
- ***Une surchauffe des pointes peut endommager la lame et augmenter le risque de grippage pendant la coupe.***
- ***Remplacez la lame si l'appareil tombe sur la plaque de base.***
- ***N'utilisez pas la lame si des dents manquent ou sont cassées et si le corps de la lame est endommagé.***

Renseignements de sécurité supplémentaires

⚠ ***AVERTISSEMENT :*** *ne modifiez jamais l'outil électrique ou toute pièce de celui-ci. Cela pourrait entraîner des dommages matériels ou des blessures corporelles.*

⚠ ***AVERTISSEMENT :*** *portez* ***TOUJOURS*** *des lunettes de sécurité. Les lunettes ordinaires NE SONT PAS des lunettes de sécurité. Utilisez également un masque facial ou anti-poussière*

si l'opération de coupe est poussiéreuse. PORTEZ TOUJOURS UN ÉQUIPEMENT DE SÉCURITÉ CERTIFIÉ :

- *protection oculaire ANSI Z87.1 (CAN/CSA Z94.3),*
- *protection auditive ANSI S12.6 (S3.19),*
- *protection respiratoire NIOSH/OSHA/MSHA.*

⚠ ***AVERTISSEMENT :*** *certaines poussières créées par le ponçage mécanique, le sciage, l'aiguisage, le perçage et autres activités de construction contiennent des produits chimiques reconnus dans l'État de la Californie pour causer le cancer et des anomalies congénitales ou autres effets nuisibles sur la reproduction. Certains exemples de ces produits chimiques sont :*

- *le plomb provenant des peintures à base de plomb,*
- *la silice cristallisée provenant des briques, du ciment et d'autres produits de la maçonnerie ainsi que*
- *l'arsenic et le chrome provenant du bois de construction traité chimiquement.*

Votre risque à ces expositions varie selon la fréquence dont vous effectuez ce type de travail. Pour réduire votre exposition à ces produits chimiques : travaillez dans un endroit bien aéré et avec un équipement de sécurité homologué, comme les masques anti-poussière spécialement conçus pour filtrer les particules microscopiques.

- ***Portez des vêtements protecteurs et lavez vos zones exposées avec du savon et de l'eau.*** *Permettre à la poussière d'entrer dans votre bouche, vos yeux ou la laisser sur la peau peut favoriser l'absorption des produits chimiques dangereux. Dirigez les particules loin du visage et du corps.*
- ***Utilisez l'extracteur de poussière approprié pour enlever la grande majorité de la poussière statique et en suspension dans l'air.*** *Ne pas enlever la poussière statique et en suspension dans l'air peut contaminer l'environnement de travail ou présenter un risque accru pour la santé de l'utilisateur et les personnes à proximité.*
- ***Utilisez des pinces ou d'autres méthodes pratiques pour sécuriser et maintenir la pièce de travail sur une plateforme stable.*** *Tenir le travail d'une main ou contre votre corps est instable et peut mener à une perte de contrôle et une blessure.*
- ***Les évents couvrent souvent des pièces qui se déplacent et doivent être évités.*** *Des vêtements amples, les bijoux ou les cheveux longs peuvent se coincer dans des pièces qui déplacent.*

⚠ ***ATTENTION : lorsque vous ne l'utilisez pas, placez l'outil sur le côté sur une surface stable là où cela n'entraînera pas un risque de trébuchement ou de chute.*** *Certains outils avec de gros blocs-piles se tiendront debout sur le bloc-piles, mais ils peuvent facilement être renversés.*

L'étiquette sur votre outil peut comporter les symboles suivants. Les symboles et les définitions sont les suivants :

v	volts
Hz	hertz
min	minutes
⎓ ou CC	courant continu
⏚	Structure de classe I (mise à la terre)
. . . /min	par minute
BPM	battements par minute
IPM	impacts par minute
OPM	oscillations par minute
Tr/min	tours par minute
sfpm	pieds de surface par minute
CPM	coups par minute
A	ampères
W	watts
Wh	Wattheures
Ah	ampères-heures
∿ ou CA	courant alternatif
≂ ou CA/CC	courant alternatif ou continu
⧈	Structure de classe II (doublement isolé)
n_0	vitesse à vide
n	vitesse nominale
PSI	livres par pouce carré
⏚	borne de terre
⚠	symbole d'alertes de sécurité
	rayonnement visible - ne regardez pas directement la lampe
	risque magnétique
	portez une protection respiratoire
	portez une protection oculaire
	portez une protection auditive
	lisez toute la documentation
	ne pas exposer à la pluie
	ne pas utiliser à proximité d'un stimulateur cardiaque

ASSEMBLAGE ET RÉGLAGES

⚠ ***AVERTISSEMENT : afin de réduire le risque de blessure corporelle grave, éteignez l'outil et retirez le bloc-piles avant d'effectuer tout ajustement ou de retirer/installer des pièces ou des accessoires, ou avant de nettoyer.*** *Le démarrage accidentel de l'actionnement peut causer une blessure.*

Ajustement de l'angle de biseau (Fig. A)

L'angle de biseau peut être réglé entre -1 ° et 48 °.

Butée fixe à 45°

REMARQUE : assurez-vous que la ligne jaune située sur le dessus du bouton de verrouillage de l'angle de biseau est orientée vers 45 °.

1. Assurez-vous que la protection antiéclats droite **21** est relevée/retirée. Consultez la section ***Protection antiéclats droite***.
2. Déverrouillez les boutons de verrouillage de l'angle de biseau **8**.
3. Faites pivoter l'unité jusqu'à ce qu'elle atteigne la butée, puis serrez les boutons de verrouillage de l'angle de biseau.

Dépassement de l'angle de biseau de 48°

REMARQUE : assurez-vous que la ligne jaune située au bas des boutons de verrouillage de l'angle de biseau pointe vers 48 °.

1. Assurez-vous que la protection antiéclats droite **21** est relevée/retirée. Consultez la section ***Protection antiéclats droite***.
2. Déverrouillez les boutons de verrouillage de l'angle de biseau **8**.
3. Faites pivoter l'unité jusqu'à ce qu'elle atteigne la butée à 45 °.
4. Tournez le bouton de dépassement de l'angle de biseau de 48 ° **7**.
5. Faites pivoter l'unité jusqu'à ce qu'elle atteigne la butée à 48 ° et serrez les boutons de verrouillage du biseau.

Capacité de biseautage à -1 ° (Fig. A, D)

1. Déverrouillez les boutons de verrouillage de l'angle de biseau **8**.
2. Appuyez sur le bouton de réglage du biseau à -1 ° **26** dans la direction de la flèche jusqu'à ce qu'il s'enclenche.
3. Serrez les boutons de verrouillage du biseau.

Étalonnage du biseau à 45 ° (Fig. A, E)

Outils requis : clé hexagonale de 3/32 po, dispositif de mesure à 45 °, morceau de bois

1. Desserrez les boutons de verrouillage du biseau **8** et réglez-les sur la butée de biseau positive à 45 °.
2. Serrez les boutons de verrouillage du biseau **8**.

3. Coupez un morceau de bois et utilisez le dispositif de mesure pour vérifier la précision.

4. Desserrez les boutons de verrouillage de l'angle de coupe et assurez-vous que la scie est en butée à 45 °.

5. Repérez la vis de pression 44 située à gauche du bouton de dépassement de l'angle de coupe à 48 ° 7.

6. À l'aide d'une clé hexagonale de 3/32 po, tournez dans le sens horaire ou antihoraire pour réaliser l'étalonnage de la butée d'angle de coupe à 45 °.

7. Vérifiez l'étalonnage en répétant les étapes 1 à 3.

Lames de scie approuvées

UGS	Dents	Application
DWA261224TS	24T	Coupe rapide / Coupe longitudinale
DWA261248TS (fourni avec la scie)	48T	Finition précise
DWA261252TS	52T	Stratifié/Mélamine
DWA261204TS	4T	Fibrociment

Remplacement de la lame de scie (Fig. B)

REMARQUE : il n'est pas nécessaire de retirer le capot de protection extérieur 27 pour changer la lame.

REMARQUE : n'utilisez que des lames de scie dont la vitesse indiquée est égale ou supérieure à la vitesse à vide indiquée sur l'outil.

1. Retirez le bloc-piles.

2. Faites pivoter le capot de la fenêtre de la lame 25.

3. Déplacez le levier de changement de lame 23 vers l'avant de la scie.

4. Enfoncez la scie jusqu'à ce qu'elle s'enclenche en position de changement de lame, puis relâchez-la.

5. Maintenez enfoncé le bouton de blocage de la tige 15.

6. Utilisez le côté court de la clé hexagonale double face 24 située dans la poignée avant pour tourner la vis de serrage de la lame 28 dans le sens inverse des aiguilles d'une montre afin de la retirer.

7. Retirez la bride extérieure 29 et la lame usagée 13.

8. Placez la nouvelle lame sur la tige.

9. Remettez en place la bride extérieure 29 et la vis de serrage de la lame 28. Maintenez le bouton de verrouillage de la tige 15 enfoncé et tournez la vis à la main dans le sens des aiguilles d'une montre pour serrer la lame.

REMARQUE : la direction de rotation de la lame de scie et la direction de rotation de la scie plongeante DOIVENT être identiques.

10. Serrez fermement la vis de serrage de la lame à l'aide de la clé hexagonale double face.

11. Faites pivoter le capot de la fenêtre de la lame 25 vers l'arrière.

12. Remettez le levier de changement de lame 23 en position initiale pour déverrouiller la scie.

Ajustement de la profondeur de la coupe (Fig. A)

La profondeur de coupe peut être ajustée entre 0 et 2,3 po (0 et 59 mm) sans rail ; avec le rail en place : 0 à 2,1 po (0 à 54 mm).

1. Appuyez sur le bouton de butée de profondeur 9 et faites glisser l'indicateur de profondeur 10 jusqu'à la profondeur souhaitée.

2. Relâchez le bouton de butée de profondeur.

Si un ajustement fin de la profondeur est nécessaire, tournez le bouton de réglage fin 12 dans le sens horaire ou antihoraire pour régler la profondeur.

REMARQUE : pour obtenir des résultats optimaux, veillez à ce que la lame de scie dépasse de la pièce d'environ 3 mm.

Wireless Tool Control™ (Fig. A)

⚠ ***ATTENTION :*** *lisez tous les avertissements de sécurité, toutes les instructions et toutes les caractéristiques de l'appareil qui est apparié à l'outil.*

Votre outil est muni d'un émetteur Wireless Tool Control™ qui permet de l'apparier sans fil avec un autre dispositif Wireless Tool Control™, comme un dépoussiéreur DEWALT.

Pour apparier votre outil à l'aide du dispositif Wireless Tool Control™, appuyez sur la gâchette de plongée 1, puis appuyez sur la gâchette 2 et le bouton d'appariage du dispositif séparé Wireless Tool Control™. Un voyant DEL sur le dispositif séparé vous avertira quand votre outil aura été apparié avec succès.

FONCTIONNEMENT

⚠ ***AVERTISSEMENT : afin de réduire le risque des blessures corporelles graves, arrêtez l'appareil et retirez le bloc-piles avant d'effectuer tout réglage ou de démonter/installer des pièces, des accessoires ou avant de procéder au nettoyage.*** *Un démarrage accidentel peut causer des blessures.*

Installer et retirer le bloc-batterie (Fig. A, C)

⚠ ***AVERTISSEMENT :*** *assurez-vous que l'outil/l'appareil est bien éteint avant d'insérer le bloc-batterie.*

REMARQUE : pour un résultat optimal, contrôlez que votre bloc-batterie est complètement rechargé.

1. Pour installer le bloc-batterie 16 dans la poignée de l'outil 2, alignez-le avec les rails à l'intérieur de la poignée de l'outil et glissez-le dans la poignée jusqu'à ce qu'il repose fermement en place dans l'outil et qu'il ne puisse pas se libérer.

2. Pour retirer le bloc-batterie de l'outil, appuyez sur le bouton de libération 17 et tirez fermement le bloc-batterie hors de la poignée de l'outil. Insérez la batterie dans le chargeur.

Position appropriée des mains (Fig. D)

⚠ ***AVERTISSEMENT :*** *afin de réduire le risque de blessure corporelle grave, utilisez* ***TOUJOURS*** *la position des mains appropriée comme illustré.*

⚠ ***AVERTISSEMENT :*** *afin de réduire le risque de blessure grave, tenez* ***TOUJOURS*** *solidement en prévision d'une rétroaction soudaine.*

Une position des mains appropriée nécessite une main sur la poignée avant 14 avec l'autre main sur la poignée principale 3.

Mettre en marche et éteindre (Fig. A)

Appuyez sur la gâchette de plongée 1, puis sur l'interrupteur de mise en marche 2 pour allumer la scie plongeante.

Guidage de l'outil (Fig. D, E)

⚠ ***AVERTISSEMENT :***

- *fixez* ***TOUJOURS*** *la pièce à travailler de manière à ce qu'elle ne puisse pas bouger pendant la coupe.*

• *Poussez **TOUJOURS** la machine vers l'avant. Ne tirez **JAMAIS** la machine vers vous.*

• *Utilisez **TOUJOURS** la scie plongeante à deux mains. Placez une main sur la poignée principale* 3 *et l'autre main sur la poignée avant* 14 *comme indiqué dans la Fig. D.*

• *Utilisez **TOUJOURS** la pince pour maintenir le rail contre la pièce à usiner.*

• Adoptez une position correcte des mains pour guider correctement la scie.

• Les repères de coupe 30 indiquent la ligne de coupe pour les coupes à 0 ° et 45 ° (sans rail).

• Les repères de position de la lame 34 indiquent la position de la lame pour une plongée complète.

• Pour des résultats optimaux, serrez la pièce à usiner par le bas.

Coupe (Fig. A)

REMARQUE : en cas de coupes produisant de l'électricité statique ou beaucoup d'électricité statique, vous obtiendrez un meilleur rendement en retirant le système d'aspiration.

1. Placez la machine de manière à ce que la partie avant du patin de scie 4 repose sur la pièce à travailler.

Appuyez sur la gâchette de plongée 1, puis sur l'interrupteur de mise en marche 2 pour allumer la scie plongeante.

2. Appuyez sur la scie pour régler la profondeur de coupe, puis poussez-la vers l'avant dans la direction de la coupe.

Coupes en plongée (Fig. D, E)

⚠ ***AVERTISSEMENT :*** *pour éviter les rebonds, les instructions suivantes DOIVENT être respectées lors des coupes en plongée :* mettez la machine en marche, abaissez lentement la scie jusqu'à la profondeur de coupe réglée, puis poussez vers l'avant dans la direction de la coupe. Les repères de lame 34 indiquent les points de coupe avant et arrière absolus de la lame de scie (diamètre de 6,5 po [165 mm]) à la profondeur de coupe maximale et en utilisant le guide.

Si un rebond est détecté pendant la coupe en plongée, le voyant DEL du FREIN DE REBOND 22 clignote. Relâchez l'interrupteur d'alimentation pour réinitialiser la scie une fois celle-ci arrêtée.

Système de rails (Fig. A, E, F, H)

Les rails 31, disponibles en différentes longueurs, permettent d'effectuer des coupes précises et nettes tout en protégeant la surface de la pièce contre les dommages.

Les deux côtés des rails peuvent être utilisés pour des coupes droites ou en biais, ou pour différentes lames, ce qui évite d'avoir à faire pivoter le rail sur la pièce.

Associé à des accessoires supplémentaires, le système de rails permet de réaliser des coupes en angle précises, des coupes en onglet et des travaux d'ajustement.

La fixation de la pièce à l'aide de pinces garantit un maintien sûr et un travail en toute sécurité.

Pour obtenir les meilleurs résultats de coupe, le jeu du guide de la scie plongeante doit être très faible ; il peut être réglé à l'aide des deux boutons de réglage du rail 5.

1. Tournez le bouton jusqu'à ce que la scie se bloque sur le rail.

2. Tournez le bouton en sens inverse jusqu'à ce que la scie coulisse facilement.

REMARQUE : réajustez **TOUJOURS** le système avant de l'utiliser avec d'autres rails.

Des pinces 38 sont disponibles pour fixer les rails 31 à la pièce à travailler 39 (Fig. H). L'utilisation de ces pinces garantit que le rail est solidement fixé à la pièce à travailler, ce qui permet de travailler en toute sécurité. Une fois que le rail est aligné sur la ligne de coupe et solidement fixé à la pièce à travailler, il ne bouge plus pendant la découpe.

Protections de bords (Fig. F, I)

Les protections de bords de rails 43 sont des couvercles de protection conçus pour s'ajuster de manière sécurisée aux bords des rails afin d'éviter tout dommage pendant le transport et l'entreposage. Ces couvercles légers et parfaitement ajustés protègent les bords en aluminium contre les bosses et les éclats sans nuire au bon fonctionnement.

Bande à haute friction (Fig. I)

Les bandes de rechange à haute friction 41 sont conçues pour les rails DEWALT afin d'assurer un positionnement sûr et d'empêcher tout glissement pendant les coupes. Remplacez les bandes usées pour retrouver un fonctionnement fluide, précis et sûr.

Bande à faible friction (Fig. I)

Les bandes à faible friction 42 garantissent un déplacement fluide, précis et sûr de la scie le long du rail. Cet élément est essentiel pour maintenir le rendement de la scie plongeante, en garantissant qu'elle ne colle pas et ne devient pas difficile à pousser le long du rail. Remplacez les bandes usées pour préserver la précision de coupe.

Raccordement de deux rails (Fig. A, F, G)

La tige de raccordement des rails 40 permet de relier deux rails entre eux pour les pièces de grande longueur.

Si nécessaire, retirez la protection d'angle 43, puis glissez la tige de raccordement dans la rainure centrale jusqu'à ce que le repère situé au milieu soit aligné avec les bords des deux rails.

La tige de raccordement des rails peut être fixée en position depuis le dessus ou le dessous des rails.

Depuis le dessus : alignez les trous de vis situés sur le dessus de la tige de raccordement avec ceux du rail, puis serrez fermement (dans le sens des aiguilles d'une montre) à l'aide de la partie longue de la clé hexagonale double face 24.

Depuis le dessous : serrez fermement (dans le sens des aiguilles d'une montre) à l'aide de la partie longue de la clé hexagonale double face 24.

Protection antiéclats droite (Fig. A)

1. Avant d'utiliser la scie, réglez-la sur la vitesse 5 et placez-la sur une pièce de rebut.

2. Réglez la scie sur la profondeur de coupe maximale.

3. Desserrez le bouton de verrouillage de la protection antiéclats droite 20.

4. Poussez la protection antiéclats droite 21 contre la pièce à travailler.

5. Serrez le bouton de verrouillage de la protection antiéclats droite.

6. Mettez la scie en marche, appuyez-la jusqu'à la profondeur de coupe réglée et coupez la protection antiéclats droite. Le bord de la protection antiéclats droite correspond désormais exactement au tranchant de la lame.

Bande antiéclats (Fig. F, I)

La lame 31 est équipée d'une bande antiéclats 32, qu'il convient de couper avant la première utilisation.

La bande antiéclats se trouve sur chaque bord de la lame. Cette bande antiéclats a pour but de fournir à l'utilisateur une ligne de coupe visible tout en réduisant les éclats qui se produisent le long du bord de coupe de la pièce pendant la découpe.

IMPORTANT : lisez **TOUJOURS** et respectez les instructions du ***système de rail*** avant de découper la bande antiéclats!

1. Réglez la vitesse de la scie plongeante sur le niveau 5.
2. Placez le rail 31 sur un morceau de bois de chutes. Utilisez une pince pour vous assurer que le rail est solidement fixé à la pièce à travailler. Cela garantira la précision.
3. Réglez la scie plongeante sur une profondeur de coupe de 13/64 po (5 mm).
4. Placez la scie à l'extrémité arrière du rail.
5. Mettez la scie en marche, appuyez-la jusqu'à la profondeur de coupe réglée et coupez la bande antiéclats 32 sur toute sa longueur en une seule opération continue. Le bord de la bande antiéclats correspond désormais exactement au tranchant de la lame.

Pour découper la bande antiéclats de l'autre côté du rail, retirez la scie du rail et faites pivoter le rail de 180 °. Répétez les étapes 1 à 4.

REMARQUE : si vous le souhaitez, vous pouvez biseauter la bande antiéclats à 45 °, puis répéter les étapes 1 à 4. Cela permet d'utiliser un côté du rail pour réaliser des coupes parallèles et l'autre côté pour des coupes en biseau à 45 °.

REMARQUE : si la bande antiéclats est ajustée pour une coupe parallèle des deux côtés, la lame ne suivra pas correctement le bord de cette bande lorsque l'appareil est en position de biseautage. Cela s'explique par le fait que l'emplacement du point de pivot peut varier en raison des tolérances de fabrication.

⚠ ***AVERTISSEMENT :*** *pour réduire le risque de blessure, veillez à TOUJOURS fixer le rail à l'aide d'une pince.*

Ajustement de la vitesse (Fig. A)

⚠ ***AVERTISSEMENT :*** *évitez de surchauffer les pointes des lames et, si vous travaillez avec du plastique, veillez à ne pas faire fondre la pièce en plastique.*

La vitesse peut être réglée entre 2 500 et 5 400 tr/min à l'aide de la molette de réglage 19. Cela vous permet d'optimiser la vitesse de coupe en fonction du matériau. Reportez-vous au tableau suivant pour connaître le type de matériau et la plage de vitesse correspondante.

Type de matériau à couper	Plage de vitesse
Bois massif (dur, tendre)	3–5
Agglomérés	3–5
Bois stratifié, panneaux lattés, panneaux plaqués et revêtus	4–5
Papier et carton	1–3
Fibrociment et plastiques	1–3

Découpe de porte (Fig. A, J)

1. Retirez d'abord la protection antiéclats droite 21.
2. Posez la scie plongeante avec la protection extérieure 27 sur un sol propre et plat.
3. Appuyez le patin 4 avec la partie avant contre la butée de profondeur ajustée.

Butée de traçage de 3 mm (Fig. K)

1. Appuyez sur le bouton de butée de traçage de 3 mm 33 pour enclencher la butée de traçage de 3 mm et obtenir une coupe sans déchirures ni éclats sur les deux faces des matériaux plaqués ou stratifiés.
2. Enfoncez la scie jusqu'à atteindre la profondeur souhaitée.
3. Retirez le bouton de la butée de traçage de 3 mm de sa fente.

Dépoussiérage (Fig. A)

⚠ ***AVERTISSEMENT :*** *risque d'inhalation de la poussière. Afin de réduire le risque de blessure corporelle, portez* ***TOUJOURS*** *un masque antipoussière approuvé.*

Votre outil est équipé d'une prise d'aspiration 18.

L'adaptateur d'aspiration vous permet de raccorder l'outil à un aspirateur externe, soit à l'aide du système AirLock™, soit à l'aide d'un raccord standard de 35 mm pour aspirateur.

⚠ ***AVERTISSEMENT :*** *utilisez* ***TOUJOURS*** *un dépoussiéreur conçu conformément aux directives applicables concernant les émissions de poussière lorsque vous sciez du bois. Les tuyaux de la plupart ses aspirateurs s'ajusteront directement dans la prise du dépoussiéreur.*

Fixation d'un extracteur de poussière compatible AirLock™ (Fig. L)

Votre outil est compatible avec le système de raccordement AirLock™ de DEWALT. Le système AirLock™ permet un raccordement sécuritaire et rapide entre le connecteur AirLock™ 35 et le port d'extraction de la poussière de votre outil 18.

1. Assurez-vous que le connecteur AirLock™ est en position déverrouillée. (Consultez la Fig. L) Alignez les encoches 36 sur le collet et le connecteur AirLock™ comme illustré pour les positions verrouillée et déverrouillée.
2. Poussez le connecteur AirLock™ sur le point du connecteur de l'adaptateur.
3. Tournez le collet en position verrouillée.

REMARQUE : le roulement à billes à l'intérieur du collet se verrouille dans la fente et sécurise la connexion. L'outil électrique est maintenant connecté de façon sécuritaire au dépoussiéreur.

REMARQUE : le manchon 37 du port de dépoussiérage peut être retiré s'il est endommagé et remplacé par l'utilisateur. Le manchon est disponible comme un accessoire optionnel et il peut être remplacé à l'aide d'un tournevis.

ENTRETIEN

⚠ ***AVERTISSEMENT : afin de réduire le risque des blessures corporelles graves, arrêtez l'appareil et retirez le bloc-piles avant d'effectuer tout réglage ou de démonter/installer des pièces, des accessoires ou avant de procéder au nettoyage.*** *Un démarrage accidentel peut causer des blessures.*

Votre appareil DEWALT a été conçu pour fonctionner sur une longue période avec un minimum d'entretien. Un fonctionnement satisfaisant continu dépend de l'entretien approprié et d'un nettoyage régulier de l'outil.

Nettoyage

⚠ ***AVERTISSEMENT :*** *nettoyez toutes les bouches d'aération et la zone du capot à l'aide d'air propre et sec au moins une fois par semaine afin d'éliminer la saleté et la poussière et d'éviter toute accumulation de poussière à l'intérieur et sur les pièces mobiles du capot. Afin de minimiser le risque de blessure aux yeux, portez toujours une protection oculaire ANSI Z87.1 lorsque vous effectuez cette procédure.*

⚠ ***AVERTISSEMENT :*** *n'utilisez jamais de solvant ou d'autres produits chimiques forts pour le nettoyage des pièces non métalliques de l'outil. Ces produits chimiques peuvent affaiblir les matériaux plastiques utilisés dans ces pièces. Utilisez un linge trempé seulement dans de l'eau et du savon doux. Ne laissez jamais un liquide pénétrer à l'intérieur de l'outil ; n'immergez jamais une partie quelconque de l'outil dans un liquide.*

Accessoires

⚠ ***AVERTISSEMENT :*** *les accessoires autres que DEWALT n'ayant pas été testés avec ce produit, leur utilisation avec cet outil peut s'avérer dangereuse. Pour réduire le risque de blessure, seuls les accessoires recommandés par DEWALT doivent être utilisés avec ce produit.*

Les accessoires recommandés pour utilisation avec cet outil sont disponibles à un coût supplémentaire chez votre détaillant local ou dans un centre de services autorisé. Si vous avez besoin d'aide pour localiser un accessoire, contactez DEWALT. Appelez au **1-800-4-DEWALT (1-800-433-9258)** ou consultez notre site web : **www.dewalt.com**.

DWS5130 – Rail de 0,75 m (30 po)
DWS5230 – (2) rails de 0,75 m (30 po) et tige de raccordement
DWS5046 – Rail de 1,2 m (46 po)
DWS5059 – Rail de 1,5 m (59 po)
DWS5102 – Rail de 2,6 m (102 po)
DWS5026 – Pinces pour rail
DWS5092 – Tige de raccordement pour rail
DWS5055 – Sac d'entreposage pour rail
DWS5057 – Protection pour bord de rail
DWS5031 – Accessoire de toupie pour rail
DWS5069 – Bande antiéclats
DWS5050 – Bande à faible friction
DWS5052 – Bande à forte friction

Réparations

Le chargeur et le bloc-piles ne sont pas réparables. Le chargeur ou le bloc-piles ne comportent aucune pièce réparable.

⚠ ***AVERTISSEMENT :*** *pour assurer la SÉCURITÉ et la FIABILITÉ du produit, les réparations, l'entretien et les réglages doivent être réalisés (cela comprend l'inspection et le remplacement du balai, le cas échéant) par un centre de réparation en usine DEWALT ou un centre de réparation agréé DEWALT. Toujours utiliser des pièces de rechange identiques.*

Divulgation pour le Québec

Nous ne garantissons pas la disponibilité des pièces de rechange, des services de réparation ni des informations nécessaires pour l'entretien ou la réparation des produits visés par la Loi sur la protection du consommateur du Québec, telle que modifiée par le projet de loi 29.

Enregistrez-vous en ligne

Nous vous remercions de votre achat. Enregistrez votre produit maintenant pour :

- **SERVICE DE GARANTIE :** l'enregistrement de votre produit en ligne vous aide à obtenir un service de garantie efficace au cas où vous auriez un problème avec votre produit.
- **CONFIRMATION DE PROPRIÉTÉ :** en cas de pertes liées aux assurances telles qu'un incendie, une inondation ou un vol, votre enregistrement de propriété servira de preuve de votre achat.
- **POUR VOTRE SÉCURITÉ :** l'enregistrement de votre produit nous permet de vous contacter dans le cas peu probable d'une notification de sécurité requise selon le Federal Consumer Safety Act.

Inscrivez-vous en ligne sur **www.dewalt.com/account-login.**

Garantie limitée de trois ans

Pour connaître les conditions de la garantie, consultez **www.dewalt.com/support/warranty**.

Pour demander une copie écrite des conditions de la garantie, contactez : service à la clientèle chez DEWALT Industrial Tool Co., 701 East Joppa Road, Towson, MD 21286 ou appelez le **1-800-4-DEWALT** (**1-800-433-9258**).

AMÉRIQUE LATINE : la présente garantie ne s'applique pas aux produits vendus en Amérique Latine. Pour les produits vendus en Amérique Latine, consultez les renseignements sur la garantie particulière au pays comprise dans l'emballage, appelez l'entreprise locale ou consultez le site Web pour les renseignements complets à propos de la garantie.

REMPLACEMENT GRATUIT DES ÉTIQUETTES D'AVERTISSEMENT : si vos étiquettes d'avertissement deviennent illisibles ou sont manquantes, appelez le **1-800-4-DEWALT** (**1-800-433-9258**) pour un remplacement gratuit.

Caractéristiques

Vitesse à vide	2500–5400 tr/min (2500 tr/min–5400 tr/min)
Diamètre de la lame	165 mm (6 1/2 po)
Capacité de bisautage	-1 à 48°
Profondeur de coupe à 45°	41 mm (1 5/8 po)
Profondeur de coupe à 90°	54 mm (2 1/8 po)
Poids (outil seul)	4,5 kg (9,9 lbs)
Diamètre de l'arbre	20 mm (25/32 po)

Uso Pretendido

La DCS525 sierra de inmersión está diseñada para el aserrado profesional de madera, productos de fibrocemento, material de PVC, y tarimas compuestas.

NO utilizar en condiciones de humedad o en presencia de líquidos o gases inflamables.

Esta sierra de riel de alta resistencia es una herramienta eléctrica profesional. **NO** permita que niños estén en contacto con la herramienta. Se requiere supervisión cuando operadores sin experiencia operen esta herramienta.

Definiciones: Símbolos y palabras de alerta de seguridad

Este manual de instrucciones usa los siguientes símbolos y palabras de alerta de seguridad para alertarlo sobre situaciones peligrosas y su riesgo de lesiones personales o daño a la propiedad.

▲ ***PELIGRO:*** *Indica una situación de peligro inminente que, de no evitarse,* ***causará la muerte o lesiones graves****.*

▲ ***ADVERTENCIA:*** *Indica una situación potencialmente peligrosa que, de no evitarse,* ***podría*** *ocasionar* ***la muerte o una lesión grave****.*

▲ ***ATENCIÓN:*** *Indica una situación potencialmente peligrosa que, de no evitarse,* ***puede*** *ocasionar* ***una lesión de poca o moderada gravedad****.*

▲ *(Usado sin palabras) Indica un mensaje relacionado con la seguridad.*

AVISO: *Indica una práctica* ***no relacionada con las lesiones personales*** *que, de no evitarse,* ***puede*** *ocasionar* ***daños materiales****.*

ADVERTENCIAS GENERALES DE SEGURIDAD PARA HERRAMIENTAS ELÉCTRICAS

▲ ***ADVERTENCIA: Lea todas las advertencias de seguridad, instrucciones, ilustraciones y especificaciones incluidas con esta herramienta eléctrica.*** *La falla en seguir todas las instrucciones siguientes puede resultar en descarga eléctrica, incendio y/o lesiones serias.*

CONSERVE TODAS LAS ADVERTENCIAS E INSTRUCCIONES PARA FUTURAS CONSULTAS.

El término "herramienta eléctrica" incluido en las advertencias hace referencia a las herramientas eléctricas operadas con corriente (con cable eléctrico) o a las herramientas eléctricas operadas con baterías (inalámbricas).

1) Seguridad en el Área de Trabajo

a) ***Mantenga el área de trabajo limpia y bien iluminada.*** *Las áreas abarrotadas y oscuras propician accidentes.*

b) ***No opere las herramientas eléctricas en atmósferas explosivas, como ambientes donde haya polvo, gases o líquidos inflamables.*** *Las herramientas eléctricas originan chispas que pueden encender el polvo o los vapores.*

c) ***Mantenga alejados a los niños y a los espectadores de la herramienta eléctrica en funcionamiento.*** *Las distracciones pueden provocar la pérdida de control.*

2) Seguridad Eléctrica

a) ***Los enchufes de la herramienta eléctrica deben adaptarse al tomacorriente. Nunca modifique el enchufe de ninguna manera. No utilice ningún enchufe adaptador con herramientas eléctricas con conexión a tierra.*** *Los enchufes no modificados y que se adaptan a los tomacorrientes reducirán el riesgo de descarga eléctrica.*

b) ***Evite el contacto corporal con superficies con descargas a tierra como, por ejemplo, tuberías, radiadores, cocinas eléctricas y refrigeradores.*** *Existe mayor riesgo de descarga eléctrica si su cuerpo está puesto a tierra.*

c) ***No exponga las herramientas eléctricas a la lluvia o a condiciones de humedad.*** *Si entra agua a una herramienta eléctrica, aumentará el riesgo de descarga eléctrica.*

d) ***No maltrate el cable. Nunca utilice el cable para transportar, tirar o desenchufar la herramienta eléctrica. Mantenga el cable alejado del calor, el aceite, los bordes filosos y las piezas móviles.*** *Los cables dañados o enredados aumentan el riesgo de descarga eléctrica.*

e) ***Al operar una herramienta eléctrica en el exterior, utilice un cable prolongador adecuado para tal uso.*** *Utilice un cable adecuado para uso en exteriores a fin de reducir el riesgo de descarga eléctrica.*

f) ***Si el uso de una herramienta eléctrica en un lugar húmedo es imposible de evitar, utilice un suministro protegido con un interruptor de circuito por falla a tierra (GFCI).*** *El uso de un GFCI reduce el riesgo de descargas eléctricas.*

3) Seguridad Personal

a) ***Permanezca alerta, controle lo que está haciendo y utilice el sentido común cuando emplee una herramienta eléctrica. No utilice una herramienta eléctrica si está cansado o bajo el efecto de drogas, alcohol o medicamentos.*** *Un momento de descuido mientras se opera una herramienta eléctrica puede provocar lesiones personales graves.*

b) ***Utilice equipos de protección personal. Siempre utilice protección para los ojos.*** *En las condiciones adecuadas, el uso de equipos de protección, como máscaras para polvo, calzado de seguridad antideslizante, cascos o protección auditiva, reducirá las lesiones personales.*

c) ***Evite el encendido por accidente. Asegúrese de que el interruptor esté en la posición de apagado antes de conectarlo a la fuente de energía o paquete de baterías, o antes de levantar o transportar la herramienta.*** *Transportar herramientas eléctricas con el dedo apoyado en el interruptor o enchufar herramientas eléctricas con el interruptor en la posición de encendido puede propiciar accidentes.*

d) ***Retire la clavija de ajuste o la llave de tuercas antes de encender la herramienta eléctrica.*** *Una llave de tuercas o una clavija de ajuste que quede conectada a una pieza giratoria de la herramienta eléctrica puede provocar lesiones personales.*

e) ***No se estire. Conserve el equilibrio y párese adecuadamente en todo momento.*** *Esto permite un mejor control de la herramienta eléctrica en situaciones inesperadas.*

f) ***Use la vestimenta adecuada. No use ropas holgadas ni joyas. Mantenga el cabello y la ropa alejados de las piezas en movimiento.*** *Las ropas holgadas, las joyas o el cabello largo pueden quedar atrapados en las piezas en movimiento.*

g) ***Si se suministran dispositivos para la conexión de accesorios con fines de recolección y extracción de polvo, asegúrese de que estén conectados y que se utilicen correctamente.*** *El uso de dispositivos de recolección de polvo puede reducir los peligros relacionados con el polvo.*

h) ***No permita que la familiaridad obtenida a partir del uso frecuente de herramientas le permitan volverse descuidado e ignorar los principios de seguridad de la herramienta.*** *Una acción descuidada puede causar lesiones severas en una fracción de segundo.*

4) Uso y Mantenimiento de la Herramienta Eléctrica

a) ***No fuerce la herramienta eléctrica. Utilice la herramienta eléctrica correcta para el trabajo que realizará.*** *Si se la utiliza a la velocidad para la que fue diseñada, la herramienta eléctrica correcta permite trabajar mejor y de manera más segura.*

b) ***No utilice la herramienta eléctrica si no puede encenderla o apagarla con el interruptor.*** *Toda herramienta eléctrica que no pueda ser controlada mediante el interruptor es peligrosa y debe repararse.*

c) ***Desconecte el enchufe de la fuente de alimentación y/o retire la batería, o paquete si es desmontable, de la herramienta eléctrica antes de realizar cualquier ajuste, cambiar accesorios o almacenar herramientas eléctricas.*** *Estas medidas de seguridad preventivas reducen el riesgo de encender la herramienta eléctrica en forma accidental.*

d) ***Guarde la herramienta eléctrica que no esté en uso fuera del alcance de los niños y no permita que otras personas no familiarizadas con ella o con estas instrucciones operen la herramienta.*** *Las herramientas eléctricas son peligrosas si son operadas por usuarios no capacitados.*

e) ***Dé mantenimiento a las herramientas eléctricas y accesorios. Revise que no haya piezas en movimiento mal alineadas o trabadas, piezas rotas o cualquier otra situación que pueda afectar el funcionamiento de la herramienta eléctrica. Si encuentra daños, haga reparar la herramienta eléctrica antes de utilizarla.*** *Se producen muchos accidentes a causa de las herramientas eléctricas que carecen de un mantenimiento adecuado.*

f) ***Mantenga las herramientas de corte afiladas y limpias.*** *Las herramientas de corte con mantenimiento adecuado y con los bordes de corte afilados son menos propensas a trabarse y son más fáciles de controlar.*

g) ***Utilice la herramienta eléctrica, los accesorios y las brocas de la herramienta, etc. de acuerdo con estas instrucciones y teniendo en cuenta las condiciones de trabajo y el trabajo que debe realizarse.*** *El uso de la herramienta eléctrica para operaciones diferentes de aquéllas para las que fue diseñada podría originar una situación peligrosa.*

h) ***Mantenga las manijas y superficies de sujeción secas, limpias y libres de aceite y grasa.*** *Las manijas y superficies de sujeción resbalosas no permiten el manejo y control seguros de la herramienta en situaciones inesperadas.*

5) Uso y Mantenimiento de la Herramienta con Baterías

a) ***Recargue solamente con el cargador especificado por el fabricante.*** *Un cargador adecuado para un tipo de paquete de baterías puede originar riesgo de incendio si se utiliza con otro paquete de baterías.*

b) ***Utilice herramientas eléctricas sólo con paquetes de baterías específicamente diseñados.*** *El uso de cualquier otro paquete de baterías puede producir riesgo de incendio y lesiones.*

c) ***Cuando no utilice el paquete de baterías, manténgalo lejos de otros objetos metálicos como sujetapapeles, monedas, llaves, clavos, tornillos u otros objetos metálicos pequeños que puedan realizar una conexión desde un terminal al otro.*** *Los cortocircuitos en los terminales de la batería pueden provocar quemaduras o incendio.*

d) ***En condiciones abusivas, el líquido puede ser expulsado de la batería. Evite su contacto. Si entra en contacto accidentalmente, enjuague con agua. Si el líquido entra en contacto con los ojos, busque atención médica.*** *El líquido expulsado de la batería puede provocar irritación o quemaduras.*

e) ***No use un paquete de batería o herramienta que estén dañados o modificados.*** *Las baterías dañadas o modificadas pueden presentar un comportamiento impredecible que resulte en incendios, explosión o riesgo de lesiones.*

f) ***No exponga un paquete de batería o una herramienta a fuego o temperatura excesiva.*** *La exposición a fuego o temperaturas mayores a 130 °C (265 °F) pueden causar una explosión.*

g) ***Siga todas las instrucciones de carga y no cargue el paquete de batería o la herramienta fuera del rango de temperatura especificado en las instrucciones.*** *Cargar inadecuadamente o en una temperatura fuera del rango de temperatura especificado puede dañar la batería e incrementar el riesgo de incendio.*

6) Mantenimiento

a) ***Solicite a una persona calificada en reparaciones que realice el mantenimiento de su herramienta eléctrica y que sólo utilice piezas de repuesto idénticas.*** *Esto garantizará la seguridad de la herramienta eléctrica.*

b) ***Nunca dé servicio a paquetes de batería dañados.*** *El servicio de paquetes de batería sólo debe ser realizado por el fabricante o proveedores de servicio autorizados.*

Instrucciones de seguridad para todas las sierras

Procedimientos de corte

⚠ ***PELIGRO: Mantenga las manos alejadas del área de corte y la cuchilla. Mantenga su segunda mano en la manija auxiliar o en el alojamiento del motor.*** *Si ambas manos sostienen la sierra, la cuchilla no puede cortarlas.*

a) ***No meta la mano debajo de la pieza de trabajo o el riel.*** *La protección no puede protegerlo de la cuchilla debajo de la pieza de trabajo.*

b) ***Ajuste la profundidad de corte al grosor de la pieza de trabajo.*** *Debe verse menos de un diente completo de los dientes de la cuchilla debajo de la pieza de trabajo.*

c) ***Nunca sostenga la pieza de trabajo en sus manos o a través de su pierna mientras corta.*** *Asegure la pieza de trabajo a una plataforma estable. Es importante apoyar el trabajo adecuadamente para minimizar la exposición del cuerpo, la fijación de la cuchilla o la pérdida de control.*

d) ***Sostenga la herramienta eléctrica por las superficies de sujeción aisladas cuando realice una operación en la que la herramienta de corte pueda hacer contacto con cableado oculto.*** *El contacto con un cable "vivo" también hará que las partes de metal expuestas de la herramienta eléctrica estén "vivas" y podrían dar al operador una descarga eléctrica.*

e) ***Al rasgar use siempre una guía de corte al ras o una guía de borde recto.*** *Esto mejora la precisión del corte y reduce la posibilidad de que la cuchilla se atasque.*

f) ***Utilice siempre cuchillas con el tamaño y forma correctos (diamante versus redondo) de los agujeros del eje.*** *Las cuchillas que no coinciden con el hardware de montaje de la sierra se desplazarán fuera del centro, causando pérdida de control.*

g) ***Nunca use arandelas o pernos de cuchilla dañados o incorrectos.*** *Las arandelas y pernos de la cuchilla fueron diseñados especialmente para su sierra, para un desempeño óptimo y seguridad de operación.*

Instrucciones de seguridad adicionales para todas las sierras

Causas de Retroceso y Advertencias Relacionadas:

- *El retroceso es una reacción repentina a una hoja de sierra atrapada, adherida o desalineada, que hace que una sierra no controlada se levante y salga de la pieza de trabajo hacia el operador;*
- *Cuando la cuchilla se atrapa o atasca fuertemente por la ranura que se cierra, la cuchilla se detiene y la reacción del motor impulsa la unidad rápidamente hacia el operador;*
- *Si la cuchilla se tuerce o se desalinea en el corte, los dientes en el borde posterior de la cuchilla pueden cavar en la superficie superior de la madera haciendo que la cuchilla salga de la ranura y salte hacia el operador.*

El retroceso es el resultado de un mal uso de la sierra y/o procedimientos o condiciones de operación incorrectos y se puede evitar tomando las precauciones adecuadas que se detallan a continuación:

a) ***Mantenga un agarre firme con ambas manos en la sierra y coloque los brazos para resistir las fuerzas de retroceso. Coloque su cuerpo a ambos lados de la cuchilla, pero no en línea con la cuchilla.*** *El retroceso puede hacer que la sierra salte hacia atrás, pero el operador puede controlar las fuerzas de retroceso si se toman las precauciones adecuadas.*

b) ***Cuando la cuchilla está atascada, o cuando se interrumpe un corte por cualquier motivo, suelte el gatillo y mantenga la sierra inmóvil en el material hasta que la cuchilla se detenga por completo. Nunca intente retirar la sierra del trabajo ni tirar de la sierra hacia atrás mientras la hoja está en movimiento o puede producirse un retroceso.*** *Investigue y tome acciones correctivas para eliminar la causa del atascamiento de la cuchilla.*

c) ***Cuando vuelva a arrancar una sierra en la pieza de trabajo, centre la cuchilla de la sierra en la ranura para que los dientes de la sierra no queden atrapados en el material.*** *Si una cuchilla de sierra se adhiere, puede subir o retroceder desde la pieza de trabajo cuando se vuelve a arrancar la sierra.*

d) ***Soporte paneles grandes para minimizar el riesgo de pellizcos y retrocesos de la cuchilla. Los paneles grandes tienden a combarse por su propio peso.*** *Los soportes deben colocarse debajo del panel en ambos lados, cerca de la línea de corte y cerca del borde del panel.*

e) ***No utilice cuchillas desafiladas o dañadas.*** *Las cuchillas sin afilar o mal ajustadas producen una ranura estrecha que causa fricción excesiva, atascamiento de la cuchilla y retroceso.*

f) ***Las palancas de bloqueo de ajuste de la profundidad de la cuchilla y el bisel deben estar apretadas y seguras antes de hacer el corte.*** *Si el ajuste de la cuchilla cambia durante el corte, puede causar atascamiento y retroceso.*

g) ***Tenga especial cuidado al cortar en paredes existentes u otras áreas ciegas.*** *La cuchilla sobresaliente puede cortar objetos que pueden causar retroceso.*

Instrucciones de seguridad para sierras tipo inmersión

Función de protección

a) ***Verifique que la protección esté bien cerrada antes de cada uso. No opere la sierra si la protección inferior no se mueve libremente y encierra la hoja instantáneamente. Nunca sujete ni ate la protección de forma que la hoja quede expuesta. Si la sierra se cae accidentalmente, la protección podría doblarse.*** *Asegúrese que la protección se mueva libremente y no toque la hoja ni ninguna otra parte, en todos los ángulos y profundidades de corte.*

b) ***Verifique el funcionamiento y el estado del muelle de retorno de la protección. Si la protección y el resorte no funcionan correctamente, se deben reparar antes de su uso.*** *La protección puede funcionar lentamente debido a piezas dañadas, depósitos gomosos o acumulación de escombros.*

c) ***Asegúrese que la placa base de la sierra no se mueva al realizar el corte de inmersión.*** *El movimiento lateral de la hoja provocará atascos y un posible retroceso.*

d) ***Asegúrese siempre que la protección cubra la hoja antes de apoyar la sierra sobre el banco o el suelo. Una cuchilla desprotegida desacelerando por inercia hará que la sierra se mueva hacia atrás, cortando todo lo que se encuentre en su camino.*** *Tenga en cuenta el tiempo que tarda la cuchilla en detenerse después de soltar el interruptor.*

Instrucciones de seguridad adicionales para sierras tipo inmersión

- ***Use protección para los oídos.*** *La exposición al ruido puede causar pérdida de audición.*
- ***Utilice una máscara de polvo.*** *La exposición a partículas de polvo puede causar dificultad de respiración y posibles lesiones.*
- ***No use cuchillas de diámetro mayor o menor al recomendado.*** *Consulte los datos técnicos para la clasificación de la cuchilla adecuada. Utilice únicamente las cuchillas especificadas en este manual que cumplan con la norma EN62841-1.*
- ***Nunca utilice discos de corte abrasivos****.*
- ***NO*** *utilice guantes con dedos ni guantes holgados durante su uso.*
- ***El sobrecalentamiento de las puntas puede dañar la cuchilla y aumentar el riesgo de atascos durante el corte.***
- ***Reemplace la cuchilla si la unidad cae sobre la base.***
- ***No utilice la hoja si le faltan los dientes o están rotos, o si el cuerpo de la hoja está dañado.***

Información de seguridad adicional

⚠ ***ADVERTENCIA:*** *Nunca modifique la herramienta eléctrica o ninguna parte de ella. Podría resultar en daño o lesiones personales.*

⚠ ***ADVERTENCIA: SIEMPRE*** *use gafas de seguridad. Las gafas de uso diario NO son gafas de seguridad. También use una careta o máscara de polvo si la*

operación de corte produce polvo. SIEMPRE USE EQUIPO DE SEGURIDAD CERTIFICADO:

- *Protección para los ojos ANSI Z87.1 (CAN/CSA Z94.3),*
- *Protección auditiva ANSI S12.6 (S3.19),*
- *Protección respiratoria NIOSH/OSHA/MSHA.*

⚠ ***ADVERTENCIA:*** *Algún polvo creado por lijado, aserrado, pulido, perforación eléctricos y otras actividades de construcción contienen químicos conocidos por el Estado de California como causantes de cáncer, defectos de nacimiento u otros daños reproductivos. Algunos ejemplos de estos químicos son:*

- *plomo a partir de pinturas a base de plomo,*
- *sílice cristalino de ladrillos y cemento y otros productos de mampostería, y*
- *arsénico y cromo a partir de madera tratada químicamente.*

Su riesgo a partir de estas exposiciones varía, dependiendo de qué tan a menudo realice este tipo de trabajo. Para reducir su exposición a estos químicos: trabaje en un área bien ventilada, y trabaje con equipo de seguridad aprobado, tal como máscaras de polvo que estén diseñadas específicamente para filtrar partículas microscópicas.

- ***Use ropa de protección y lave las áreas expuestas con agua y jabón.*** *Permitir que el polvo entre en su boca, ojos, o que quede sobre la piel puede promover la absorción de químicos peligrosos. Dirija las partículas lejos de la cara y el cuerpo.*
- ***Use la aspiradora de extracción de polvo adecuada para retirar la mayoría de polvo estático y transportado por aire.*** *La falla en retirar el polvo estático y transportado por aire podría contaminar el ambiente de trabajo y presentar un riesgo de salud mayor al operador y personas en las cercanías.*
- ***Use abrazaderas u otras maneras prácticas para asegurar y soportar la pieza de trabajo a una plataforma estable.*** *Sostener el trabajo a mano o contra su cuerpo es inestable y puede guiar a la pérdida de control y lesiones.*
- ***Las ventilas de aire a menudo cubren las partes móviles y se deben evitar.*** *La ropa suelta, joyería, o cabello largo podrían quedar atrapados en las partes móviles.*

⚠ ***ATENCIÓN: Cuando no esté en uso, coloque la herramienta en su lado sobre una superficie estable donde no cause un peligro de tropiezo o caída.*** *Algunas herramientas con paquetes de batería grandes pueden quedar verticales sobre el paquete de batería pero se pueden voltear fácilmente.*

La etiqueta en su herramienta puede incluir los siguientes símbolos. Los símbolos y sus definiciones son los siguientes:

V	voltios
Hz	hertz
min	minutos
⎓ o CD	corriente directa
⏚	Construcción Clase I (conectada a tierra)
. . . /min	por minuto
BPM	golpes por minuto
IPM	impactos por minuto
OPM	oscilaciones por minuto
RPM	revoluciones por minuto
sfpm	pies de superficie por minuto
CPM	carreras por minuto
A	ampéres
W	watts
Wh	Watt Horas
Ah	amperios hora
∼ o CA	corriente alterna
≂ o CA/CD	corriente alterna o directa
⧈	Construcción Clase II (aislamiento doble)
n_0	velocidad sin carga
n	velocidad nominal
PSI	libras por pulgada cuadrada
⏚	terminal de tierra
⚠	símbolo de alerta de seguridad
	radiación visible– no mirar directamente a la luz
	riesgo magnético
	use protección respiratoria
	use protección para los ojos
	use protección auditiva
	lea toda la documentación
	no exponga a la lluvia
	no use alrededor de marcapasos

ENSAMBLE Y AJUSTES

⚠ ***ADVERTENCIA: Para reducir el riesgo de lesiones personales, apague la unidad y retire el paquete de batería antes de realizar cualquier ajuste o retirar/ instalar conexiones o accesorios, o antes de la limpieza.*** *Una activación de arranque accidental puede causar lesiones.*

Ajuste de bisel (Fig. A)

El ángulo de bisel se puede ajustar entre -1 ° y 48 °.

Tope de bisel de 45°

NOTA: Asegúrese que la línea amarilla superior de la perilla de bloqueo del bisel apunte a 45 °.

1. Asegúrese que el protector contra astillas derecho **21** esté levantado o retirado. Consulte ***Protector contra astillas derecho***.
2. Desbloquee las perillas de bloqueo del bisel **8**.
3. Gire la unidad hasta que llegue al tope y apriete las perillas de bloqueo del bisel.

Sobrecarrera del bisel de 48 °

NOTA: Asegúrese que la línea amarilla inferior de las perillas de bloqueo del bisel apunte a 48 °.

1. Asegúrese que el protector contra astillas derecho **21** esté levantado o retirado. Consulte ***Protector contra astillas derecho***.
2. Desbloquee las perillas de bloqueo del bisel **8**.
3. Gire la unidad hasta que alcance el tope de 45 °.
4. Gire la perilla de sobrecarrera del bisel de 48 ° **7**.
5. Gire la unidad hasta que llegue al tope de 48 ° y apriete las perillas de bloqueo del bisel.

Capacidad de bisel de -1 ° (Fig. A, D)

1. Desbloquee las perillas de bloqueo del bisel **8**.
2. Presione el botón de ajuste del bisel de -1 ° **26** en la dirección de la flecha hasta activarlo.
3. Apriete las perillas de bloqueo del bisel.

Calibración del bisel de 45 ° (Fig. A, E)

Herramientas requeridas: Llave hexagonal de 3/32", dispositivo de medición de 45 °, madera de desperdicio

1. Afloje las perillas de bloqueo del bisel **8** y ajústelas al tope de bisel positivo de 45 °.
2. Apriete las perillas de bloqueo del bisel **8**.
3. Corte un trozo de madera y use el dispositivo de medición para verificar la precisión.
4. Afloje las perillas de bloqueo del bisel y asegúrese de que la sierra esté en el tope fijo de 45 °.
5. Localice el tornillo de ajuste **44** a la izquierda de la perilla de anulación del bisel de 48 ° **7**.
6. Con la llave hexagonal de 3/32", gire en sentido de o en sentido contrario a las manecillas del reloj para calibrar el tope del bisel a 45 °.
7. Verifique la calibración repitiendo los pasos 1 a 3.

Hojas de sierra aprobadas

SKU	Dientes	Aplicación
DWA261224TS	24T	Corte rápido / Desgarre
DWA261248TS (Incluida con la sierra)	48T	Acabado fino
DWA261252TS	52T	Laminado/melamina
DWA261204TS	4T	Fibrocemento

Cambio de cuchilla de sierra (Fig. B)

NOTA: No es necesario quitar la protección exterior de la cuchilla 27 para cambiar la cuchilla.

NOTA: Use sólo cuchillas de sierra que estén marcadas con una velocidad igual o superior a la capacidad de velocidad sin carga marcada en la herramienta.

1. Retire el paquete de la batería.
2. Gire la cubierta de la ventana de la cuchilla 25.
3. Mueva la palanca de cambio de hoja 23 hacia la parte delantera de la sierra.
4. Baje la sierra hasta que se bloquee en la posición de cambio de hoja y entonces suéltela.
5. Mantenga presionado el botón de bloqueo del husillo 15.
6. Use el lado corto de la llave hexagonal de doble cara 24 que se encuentra en la manija delantera para girar el tornillo de sujeción de la hoja 28 en sentido contrario a las manecillas del reloj para quitarlo.
7. Retire la brida exterior 29 y la hoja usada 13.
8. Coloque la hoja nueva en el husillo.
9. Vuelva a colocar la brida exterior 29 y el tornillo de sujeción de la hoja 28. Mantenga presionado el botón de bloqueo del husillo 15 y gire el tornillo en el sentido de las manecillas del reloj con la mano para apretar la hoja.

NOTA: El sentido de giro de la hoja de sierra y el de la sierra de inmersión DEBEN ser iguales.

10. Apriete firmemente el tornillo de sujeción de la hoja con la llave hexagonal de doble cara.
11. Gire la tapa de la ventana de la hoja 25 hacia atrás.
12. Reinicie la palanca de cambio de hoja 23 para desbloquear la sierra.

Ajuste de profundidad de corte (Fig. A)

La profundidad de corte se puede ajustar entre 0–2,3" (0–59 mm) sin el riel colocado; con el riel colocado: 0–2,1" (0–54 mm).

1. Presione el botón de tope de profundidad 9 y deslice el indicador de profundidad 10 hasta la profundidad deseada.
2. Suelte el botón de tope de profundidad.

Si necesita un ajuste fino de la profundidad, gire el mando de ajuste fino 12 en el sentido o en sentido contrario de las manecillas del reloj para ajustarla.

NOTA: Para obtener resultados óptimos, deje que la hoja de sierra sobresalga de la pieza de trabajo unos 3 mm.

Wireless Tool Control™ (Fig. A)

⚠ ***ATENCIÓN:*** *Lea todas las advertencias de seguridad, instrucciones y especificaciones del aparato que está vinculado con la herramienta.*

Su herramienta está equipada con un transmisor Wireless Tool Control™ que permite que se conecte inalámbricamente con otro dispositivo Wireless Tool Control™, tal como un extractor de polvo DEWALT.

Para conectar su herramienta usando Wireless Tool Control™, presione el interruptor de inmersión 1, y presione el interruptor de gatillo 2 y el botón de conexión Wireless Tool Control™ en el dispositivo separado. Un LED en el dispositivo separado le informará cuando se haya conectado con éxito su herramienta.

OPERACIÓN

⚠ ***ADVERTENCIA: Para reducir el riesgo de lesiones personales serias, apague la unidad y retire el paquete de bateríaantes de realizar cualquier ajuste o retirar/ instalar conexiones, accesorios o antes de limpiar.*** *Un arranque accidental puede causar lesiones.*

Instalación y Desinstalación del Paquete de Batería (Fig. A, C)

⚠ ***ADVERTENCIA:*** *Asegúrese que la herramienta/aparato esté en la posición apagada antes de insertar el paquete de la batería.*

NOTA: Para mejores resultados, asegúrese que su paquete de batería esté completamente cargado.

1. Para instalar el paquete de batería 16 en la manija de la herramienta 2, alinee el paquete de la batería con los rieles dentro de la manija de la herramienta y deslícelo en la manija hasta que el paquete de batería esté asentado firmemente en la herramienta y asegúrese que no se desconecte.
2. Para retirar el paquete de batería de la herramienta, presione el botón de liberación del paquete de batería 17 y jale firmemente el paquete de batería fuera de la manija de la herramienta. Insértelo en el cargador.

Colocación Adecuada de Manos (Fig. D)

⚠ ***ADVERTENCIA:*** *Para reducir el riesgo de lesiones personales serias,* ***SIEMPRE*** *use la posición de las manos adecuada como se muestra.*

⚠ ***ADVERTENCIA:*** *Para reducir el riesgo de lesiones personales serias,* ***SIEMPRE*** *sostenga firmemente en anticipación de una reacción repentina.*

La posición de manos adecuada requiere una mano en la manija delantera 14 y la otra mano sobre la manija principal 3.

Encendido y apagado (Fig. A)

Presione el gatillo de inmersión 1 y después presione el interruptor del gatillo 2 para encender la sierra de inmersión.

Guía de la herramienta (Fig. D, E)

⚠ ***ADVERTENCIA:***

- ***SIEMPRE*** *sujete la pieza de trabajo de forma que no pueda moverse durante el corte.*
- ***SIEMPRE*** *empuje la máquina hacia adelante;* ***NUNCA*** *la jale hacia atrás hacia usted.*
- ***SIEMPRE*** *utilice la sierra de inmersión con ambas manos. Coloque una mano en la manija principal* 3 *y la otra en la manija delantera* 14 *como se muestra en la Fig. D.*
- ***SIEMPRE*** *use la abrazadera para sujetar el riel a la pieza de trabajo.*
- Utilice la posición correcta de las manos para guiar la sierra adecuadamente.
- Los indicadores de corte 30 muestran la línea de corte para cortes de 0 ° y 45 ° (sin riel).

- Los indicadores de posición de la hoja 34 muestran la posición de la hoja para penetración completa.
- Para obtener resultados óptimos, sujete la pieza de trabajo con la parte inferior hacia arriba.

Corte (Fig. A)

NOTA: Para cortes con cierta estática o con alta estática, se puede obtener el mejor desempeño retirando el sistema de extracción de polvo.

1. Coloque la máquina con la parte frontal de la zapata de la sierra 4 sobre la pieza de trabajo.

Presione el gatillo de inmersión 1 y después presione el interruptor del gatillo 2 para encender la sierra de inmersión.

2. Presione la sierra hacia abajo para ajustar la profundidad de corte y empújela hacia adelante en la dirección de corte.

Cortes de caída (Fig. D, E)

⚠ ***ADVERTENCIA:*** *Para evitar retrocesos, se DEBEN seguir las siguientes instrucciones al realizar cortes de inmersión:*
Encienda la máquina y presione lentamente la sierra hacia abajo hasta la profundidad de corte establecida, empujándola hacia adelante en la dirección de corte. Los indicadores de la hoja 34 muestran los puntos de corte frontal y posterior absolutos de la hoja de sierra (diámetro 6.5" [165 mm]) a la máxima profundidad de corte y utilizando la guía.

Si se detecta un retroceso durante el corte de inmersión, el LED de FRENO DE CONTRAGOLPE 22 parpadeará. Suelte el interruptor de encendido para reiniciar la sierra después de que se apague.

Sistema de riel (Fig. A, E, F, H)

Los rieles 31, disponibles en diferentes longitudes, permiten cortes precisos y limpios, protegiendo al mismo tiempo la superficie de la pieza de trabajo contra daños.

Ambos lados de los rieles se pueden usar para cortes rectos/biselados o para diferentes hojas, eliminando la necesidad de girar el riel sobre la pieza de trabajo.

En combinación con accesorios adicionales, el sistema de guías permite realizar cortes angulares exactos, cortes a inglete y trabajos de ajuste.

La sujeción de la pieza de trabajo con abrazaderas garantiza una fijación segura y un trabajo seguro.

La holgura del riel de la sierra de inmersión debe ser mínima para obtener los mejores resultados de corte y se puede ajustar con los dos perillas de ajuste del riel 5.

1. Ajuste la perilla hasta que la sierra se bloquee en el riel.
2. Gire la perilla hacia atrás hasta que la sierra se deslice con facilidad.

NOTA: SIEMPRE reajuste el sistema para usarlo con otros rieles.

Hay abrazaderas 38 disponibles para fijar los rieles 31 a la pieza de trabajo 39 (Fig. H). El uso de estas abrazaderas garantiza que el riel quede firmemente sujeto a la pieza de trabajo para un trabajo seguro. Una vez que el riel está ajustado a la línea de corte y fijado firmemente a la pieza de trabajo, no hay movimiento durante el corte.

Protectores de borde (Fig. F, I)

Los protectores de borde de riel 43 son tapas protectoras diseñadas para ajustarse firmemente a los extremos de los rieles y evitar daños durante el transporte y el almacenamiento. Estas tapas ligeras y de ajuste perfecto protegen los bordes de aluminio contra golpes y astillamientos sin interferir con el funcionamiento.

Tira de alta fricción (Fig. I)

Las tiras de alta fricción de repuesto 41 están diseñadas para rieles DEWALT para garantizar un posicionamiento seguro y evitar deslizamientos durante los cortes. Reemplace las tiras desgastadas para restaurar un funcionamiento suave, preciso y seguro.

Tira de baja fricción (Fig. I)

Las tiras de baja fricción 42 garantizan un movimiento suave, preciso y seguro de la sierra a lo largo del riel. Este componente es esencial para mantener el rendimiento de la sierra de inmersión, evitando que se atasque o que resulte difícil de empujar a lo largo del riel. Reemplace las tiras desgastadas para mantener la precisión de corte.

Conexión de dos rieles (Fig. A, F, G)

La varilla de conexión de riel 40 permite unir dos rieles para piezas largas.

Si es necesario, retire el protector de borde 43 y deslice la varilla de conexión en la ranura central hasta que la marca central quede alineada con los bordes de ambos rieles.

La varilla de conexión se puede fijar desde la parte superior o inferior de los rieles.

Desde la parte superior: Alinee los orificios para tornillos de la parte superior de la varilla de conexión con los orificios de la guía y apriete firmemente (en el sentido de las manecillas del reloj) con el extremo largo de la llave hexagonal de doble cara 24.

Desde la parte inferior: Apriete firmemente (en el sentido de las manecillas del reloj) con el extremo largo de la llave hexagonal de doble cara 24.

Protector contra astillas derecho (Fig. A)

1. Antes de usar la sierra, ajústela en la velocidad 5 y colóquela sobre la pieza de trabajo de desecho.
2. Ajuste la sierra a la profundidad de corte máxima.
3. Afloje la perilla de bloqueo del protector de astillas derecho 20.
4. Empuje el protector de astillas derecho 21 contra la pieza de trabajo.
5. Apriete la perilla de bloqueo del protector de astillas derecho.
6. Encienda la sierra, presiónela hacia abajo hasta la profundidad de corte establecida y corte el protector de astillas derecho. El borde del protector de astillas derecho ahora coincide exactamente con el filo de la hoja.

Tira protectora anti-astillamiento (Fig. F, I)

El riel 31 está equipado con una tira protectora anti-astillamiento 32, que debe recortarse antes del primer uso.

La tira protectora anti-astillamiento se encuentra en cada borde del riel. Su función es proporcionar al usuario una línea de corte visible de la hoja, a la vez que reduce el astillado que se produce en el borde de corte de la pieza durante el proceso.

IMPORTANTE: SIEMRPE lea y siga las instrucciones de ***Sistema de riel*** antes de cortar la tira de borde antiastillas.

1. Ajuste la velocidad de la sierra de inmersión al nivel 5.
2. Coloque la guía 31 sobre un trozo de madera de desecho. Utilice una abrazadera para asegurar que la guía

quede bien sujeta a la pieza de trabajo. Esto garantizará la precisión.

3. Ajuste la sierra de inmersión a una profundidad de corte de 13/64" (5 mm).

4. Coloque la sierra en el extremo posterior del riel.

5. Encienda la sierra, presiónela hasta la profundidad de corte ajustada y corte la tira de borde anti-astillas **32** a lo largo de toda su longitud en una sola operación continua. El borde de la tira de borde anti-astillas ahora coincide exactamente con el filo de la hoja.

Para recortar la tira de borde anti-astillas del otro lado del riel, retire la sierra del riel y gírelo 180 °. Repita los pasos 1 al 4.

NOTA: Si se desea, la tira de borde antiastillas se puede biselar a 45 °, y después repetir los pasos del 1 al 4. Esto permite que un lado del riel realice cortes paralelos y que el otro lado esté preparado para cortes biselados a 45 °.

NOTA: Si la tira de borde anti-astillamiento se recorta para un corte paralelo en ambos lados, al biselar la unidad, la hoja no se alineará perfectamente con el borde de dicha tira. Esto se debe a que el punto de pivote puede variar de posición debido a las tolerancias de fabricación.

⚠ ***ADVERTENCIA:*** *Para reducir el riesgo de lesiones, SIEMPRE fije el riel con una abrazadera.*

Ajuste de velocidad (Fig. A)

⚠ ***ADVERTENCIA:*** *Evite sobrecalentar las puntas de las cuchillas y, si trabaja con plástico, evite derretir la pieza.*

La velocidad se puede regular entre 2500 y 5400 rpm mediante la rueda de velocidad **19**. Esto le permite optimizar la velocidad de corte dependiendo del material. Consulte la siguiente tabla para conocer el tipo de material y el rango de velocidad.

Tipo de material a cortar	Rango de velocidad
Madera sólida (dura, blanda)	3–5
Madera prensada	3–5
Madera laminada, tableros de aglomerado, tableros chapados y revestidos	4–5
Papel y cartón	1–3
Fibrocemento y plásticos	1–3

Corte de puerta (Fig. A, J)

1. Retire primero el protector contra astillas derecho **21**.

2. Coloque la sierra de inmersión con el protector exterior **27** sobre un piso limpio y plano.

3. Presione la zapata **4** con el lado frontal de la puerta contra el tope de profundidad ajustado.

Tope de corte de 3 mm (Fig. K)

1. Presione la perilla del tope de corte de 3 mm **33** para activar el tope de corte de 3 mm y obtener un corte limpio y sin astillas en ambos lados de materiales revestidos o laminados.

2. Introduzca la sierra hasta alcanzar la profundidad deseada.

3. Jale la perilla del tope de corte de 3 mm de la ranura hacia afuera.

Extracción de polvo (Fig. A)

⚠ ***ADVERTENCIA:*** *Riesgo de inhalación de polvo. Para reducir el riesgo de lesiones personales,* ***SIEMPRE*** *use una máscara de polvo aprobada.*

Su herramienta está equipada con una salida de extracción de polvo **18**.

El Adaptador de extracción de polvo le permite conectar la herramienta a un extractor de polvo externo, ya sea a través del sistema AirLock™, o un accesorio de extractor de polvo de 35 mm estándar.

⚠ ***ADVERTENCIA: SIEMPRE*** *use un extractor de aspirado diseñado en cumplimiento con las directivas aplicables respecto a la emisión de polvo cuando corte madera. Las mangueras de aspirado de las aspiradoras más comunes se adaptarán directamente en la salida de extracción de polvo.*

Conexión de extractor de polvo compatible con AirLock™ (Fig. L)

Su herramienta es compatible con el sistema de conexión DEWALT AirLock™. AirLock™ permite una conexión rápida y segura entre el conector AirLock™ **35** y el puerto de extracción de polvo de su herramienta **18**.

1. Asegúrese que el collar en el conector AirLock™ esté en la posición de desbloqueo. (Consulte la Fig. L.) Alinee las muescas **36** en el collar y el conector AirLock™ como se muestra para las posiciones de desbloqueo y bloqueo.

2. Empuje el conector AirLock™ sobre el punto del conector del adaptador.

3. Gire el collar a la posición de bloqueo.

NOTA: Los cojinetes de bola dentro del collar se bloquean en la ranura y aseguran la conexión. La herramienta eléctrica ahora está conectada firmemente al extractor de polvo.

NOTA: La camisa **37** del puerto de extracción de polvo se puede retirar si se daña y es reemplazada por el usuario. La camisa está disponible como un accesorio opcional y se puede reemplazar utilizando un destornillador.

MANTENIMIENTO

⚠ ***ADVERTENCIA: Para reducir el riesgo de lesiones personales serias, apague la unidad y retire el paquete de batería antes de realizar cualquier ajuste o retirar/instalar conexiones o accesorios, o antes de la limpieza.*** *Un arranque accidental puede causar lesiones.*

Su herramienta eléctrica DEWALT ha sido diseñada para funcionar durante un largo período de tiempo con un mínimo de mantenimiento. La operación satisfactoria continua depende del cuidado adecuado y limpieza regular de la herramienta.

Limpieza

⚠ ***ADVERTENCIA:*** *Elimine la suciedad y el polvo de todas las rejillas de ventilación y del área de protección con aire limpio y seco por lo menos una vez por semana para evitar la acumulación de polvo dentro y sobre las partes móviles de la protección. Para minimizar el riesgo de lesiones de los ojos, siempre use protección para los ojos aprobada por ANSI Z87.1 cuando realice este procedimiento.*

⚠ ***ADVERTENCIA:*** *Nunca use solventes u otros químicos fuertes para limpiar las partes no metálicas de la herramienta. Estos químicos pueden debilitar los materiales plásticos usados en estas partes. Use una tela humedecida únicamente con agua y jabón suave. Nunca permita que entre líquido a la herramienta; nunca sumerja ninguna parte de la herramienta en líquido.*

Accesorios

⚠ ***ADVERTENCIA:*** *Ya que los accesorios, diferentes a los ofrecidos por DEWALT, no han sido probados con este producto, el uso de tales accesorios con esta herramienta podría ser peligroso. Para reducir el riesgo de lesiones, sólo se deben usar accesorios recomendados por DEWALT con este producto.*

Los accesorios recomendados para uso con su herramienta están disponibles por un costo adicional a partir de su distribuidor local o centro de servicio autorizado. Si necesita asistencia para localizar cualquier accesorio, póngase en contacto con DEWALT. Llame al **1-800-4-DEWALT (1-800-433-9258)** o visite nuestro sitio web: **www.dewalt.com**.

DWS5130 - Riel de 0,75 m (30")

DWS5230 - (2) Rieles y varillas de conexión de la vía de 0,75 m (30")

DWS5046 - Riel de 1,2 m (46")

DWS5059 - Riel de 1,5 m (59")

DWS5102 - Riel de 2,6 m (102")

DWS5026 - Abrazaderas de riel

DWS5092 - Varilla de conexión de riel

DWS5055 - Bolsa de almacenamiento de riel

DWS5057 - Protector de borde de riel

DWS5031 - Accesorio para router de riel

DWS5069 - Tira de borde antiastillas

DWS5050 - Tira de baja fricción

DWS5052 - Tira de alta fricción

Reparaciones

El cargador y las unidades de batería no pueden ser reparados. El cargador y la unidad de batería no contienen piezas reparables.

⚠ ***ADVERTENCIA:*** *Para asegurar la SEGURIDAD y la CONFIABILIDAD del producto, las reparaciones, el mantenimiento y los ajustes (inclusive la inspección y el cambio de las escobillas, cuando proceda) deben ser realizados en un centro de mantenimiento en la fábrica DEWALT u en un centro de mantenimiento autorizado DEWALT. Utilice siempre piezas de repuesto idénticas.*

Para reparación y servicio de sus herramientas eléctricas, favor de dirigirse al Centro de Servicio más cercano

CULIACAN, SIN

Blvd. Emiliano Zapata 5400-1 Poniente Col. San Rafael (667) 717 89 99

GUADALAJARA, JAL

Av. La Paz #1779 - Col. Americana Sector Juárez (33) 3825 6978

MEXICO, D.F.

Eje Central Lázaro Cárdenas No. 18 - Local D, Col. Obrera (55) 5588 9377

MERIDA, YUC

Calle 63 #459-A - Col. Centro (999) 928 5038

MONTERREY, N.L.

Av. Francisco I. Madero 831 Poniente - Col. Centro (818) 375 23 13

PUEBLA, PUE

17 Norte #205 - Col. Centro (222) 246 3714

QUERETARO, QRO

Av. San Roque 274 - Col. San Gregorio (442) 2 17 63 14

SAN LUIS POTOSI, SLP

Av. Universidad 1525 - Col. San Luis (444) 814 2383

TORREON, COAH

Blvd. Independencia, 96 Pte. - Col. Centro (871) 716 5265

VERACRUZ, VER

Prolongación Díaz Mirón #4280 - Col. Remes (229) 921 7016

VILLAHERMOSA, TAB

Constitución 516-A - Col. Centro (993) 312 5111

PARA OTRAS LOCALIDADES:

Si se encuentra en México, por favor llame al (55) 5326 7100

Si se encuentra en U.S., por favor llame al 1-800-4-DEWALT (1-800-433-9258) o visite nuestro sitio web: www.dewalt.com

Póliza de Garantía

IDENTIFICACIÓN DEL PRODUCTO:

Sello o firma del Distribuidor.

Nombre del producto: _____

Mod./Cat.: _____

Marca: _____

Núm. de serie: _____

(Datos para ser llenados por el distribuidor)

Fecha de compra y/o entrega del producto:

_____

Nombre y domicilio del distribuidor donde se adquirió el producto:

_____

Este producto está garantizado por un año a partir de la fecha de entrega, contra cualquier defecto en su funcionamiento, así como en materiales y mano de obra empleados para su fabricación. Nuestra garantía incluye la reparación o reposición del producto y/o componentes sin cargo alguno para el cliente, incluyendo mano de obra, así como los gastos de transportación razonablemente erogados derivados del cumplimiento de este certificado.

Para hacer efectiva esta garantía deberá presentar su herramienta y esta póliza sellada por el establecimiento comercial donde se adquirió el producto, de no contar con ésta, bastará la factura de compra.

Excepciones

Esta garantía no será válida en los siguientes casos:

- *Cuando el producto se hubiese utilizado en condiciones distintas a las normales;*
- *Cuando el producto no hubiese sido operado de acuerdo con el instructivo de uso que se acompaña;*
- *Cuando el producto hubiese sido alterado o reparado por personas distintas a las enlistadas al final de este certificado.*

Anexo encontrará una relación de sucursales de servicio de fábrica, centros de servicio autorizados y franquiciados en la República Mexicana, donde podrá hacer efectiva su garantía y adquirir partes, refacciones y accesorios originales.

Solamente para propósito de México:
Importado por: DEWALT S.A de C.V.

Antonio Dovali Jaime #70 Torre C Piso 8
Col. Santa Fe Alvaro Obregon,
Ciudad de Mexico, Mexico.
C.P 01210
TEL(52) 55 53267100
R.F.C.BDE8106261W7

Divulgación de Quebec

No garantizamos la disponibilidad de partes de repuesto, servicios de reparación ni la información necesaria para mantener o reparar productos sujetos a la Ley de Protección al Consumidor de Quebec, modificada por el Proyecto de Ley 29.

Registro en Línea

Gracias por su compra. Registre su producto ahora para:

- **SERVICIO EN GARANTÍA:** Si completa esta tarjeta, podrá obtener un servicio en garantía más eficiente, en caso de que exista un problema con su producto.
- **CONFIRMACIÓN DE PROPIEDAD:** En caso de una pérdida que cubra el seguro, como un incendio, una inundacíon o un robo, el registro de propiedad servirá como comprobante de compra.
- **PARA SU SEGURIDAD:** Si registra el producto, podremos comunicarnos con usted en el caso improbable que se deba enviar una notificación de seguridad conforme a la Federal Consumer Safety Act (Ley Federal de Seguridad de Productos para el Consumidor).

Registro en línea en **www.dewalt.com/account-login**.

Garantía limitada de tres años

Para las condiciones de garantía, visite **www.dewalt.com/support/warranty**.

Para solicitar una copa escrita de los términos de garantía, póngase en contacto con: Servicio al cliente en DEWALT Industrial Tool Co., 701 East Joppa Road, Towson, MD 21286 o llame al **1-800-4-DEWALT** (**1-800-433-9258**).

AMÉRICA LATINA: Esta garantía no aplica a productos vendidos en América Latina. Para productos vendidos en América Latina, consulte la información de garantía específica contenida en el empaque, llame a la compañía local o consulte la página de Internet respecto a la información de garantía.

REEMPLAZO GRATUITO DE ETIQUETA DE GARANTÍA: Si sus etiquetas de advertencia se vuelven ilegibles o se pierden, llame al **1-800-4-DEWALT** (**1-800-433-9258**) para un reemplazo gratuito.

Especificaciones

Velocidad sin carga	2500–5400 RPM (2500 r/min–5400 r/min)
Diámetro de cuchilla	165 mm (6 1/2")
Capacidad de bisel	-1 a 48°
Profundidad de corte a 45°	41 mm (1 5/8")
Profundidad de corte a 90°	54 mm (2 1/8")
Peso (sólo herramienta)	4,5 kg (9,9 lbs)
Tamaño de eje	20 mm (25/32")

Compatible battery packs and chargers / Blocs-piles et chargeurs compatibles / Baterías y cargadores compatibles

Battery Packs Blocs-piles Baterías	DCB201, DCB203, DCB203G, DCB204, DCB204BT, DCB205, DCB205G, DCB205BT, DCB206, DCB208, DCB210, DCB230, DCB240, DCBP034, DCBP034G, DCB2104, DCB2108, DCBP320, DCBP520, DCBP520G, DCB606, DCB609, DCB609G, DCB612, DCB615
Chargers Chargeurs Cargadores	DCB094, DCB102, DCB103, DCB104, DCB107, DCB112, DCB113, DCB115, DCB118, DCB132, DCB1102, DCB1104, DCB1106, DCB1112, DWST08050

⚠ ***WARNING:*** *Use of any other battery packs may create a risk of injury and fire.*

⚠ ***AVERTISSEMENT :*** *utiliser d'autres blocs-piles peut créer un risque de blessure ou d'incendie.*

⚠ ***ADVERTENCIA:*** *El uso de cualquier otro paquete de batería puede crear un riesgo de lesiones e incendio.*

NOTE: DO NOT charge when the battery pack is below 40° F (4.5° C) or above 104° F (40° C). Do not store or use the tool and battery pack in locations where the temperature may reach or exceed 104° F (40° C).

REMARQUE : NE PAS charger lorsque le bloc-piles est en dessous de 4,5° C (40° F) ou au-dessus de 40° C (104° F). Ne pas entreposer ou utiliser l'outil et le bloc-piles dans des endroits où la température peut atteindre ou excéder 40° C (104° F).

NOTA: NO cargue cuando el paquete de batería esté debajo de 4,5° C (40° F), o arriba de 40° C (104° F). No almacene ni use la herramienta y el paquete de baterías en lugares donde la temperatura pueda alcanzar o exceder los 40° C (104° F).

** Maximum initial battery voltage (measured without a workload) is 20, 60 or 120 volts. Nominal voltage is 18, 54 or 108. (120V Max* is based on using 2 DEWALT 60V Max* lithium-ion batteries combined.)*

** La tension initiale maximum du bloc-piles (mesurée à vide) est de 20, 60 ou 120 volts. La tension nominale est de 18, 54 ou 108. (120V max* se base sur l'utilisation combinée de 2 blocs-piles au lithium ion DEWALT de 60V max*.)*

** El máximo voltaje inicial de la batería (medido sin carga de trabajo) es 20, 60 o 120 voltios. El voltaje nominal es de 18, 54 o 108V. (120V Máx* se basan en el uso de 2 baterías de iones de litio DEWALT de 60V Máx* combinadas.)*

DEWALT Industrial Tool Co., 701 East Joppa Road, Towson, MD 21286
Copyright © 2026

The following are trademarks for one or more DEWALT power tools: the yellow and black color scheme, the "D" shaped air intake grill, the array of pyramids on the handgrip, the kit box configuration, and the array of lozenge-shaped humps on the surface of the tool.