DEWALT®

Instruction Manual
Guide D'utilisation
Manual de instrucciones

DCN210
20V Max* Cordless 18GA Brad Nailer
Cloueuse de finition sans fil, calibre 18, 20 V max*
Clavadora inalámbrica de calibre 18 de 20 V Máx*

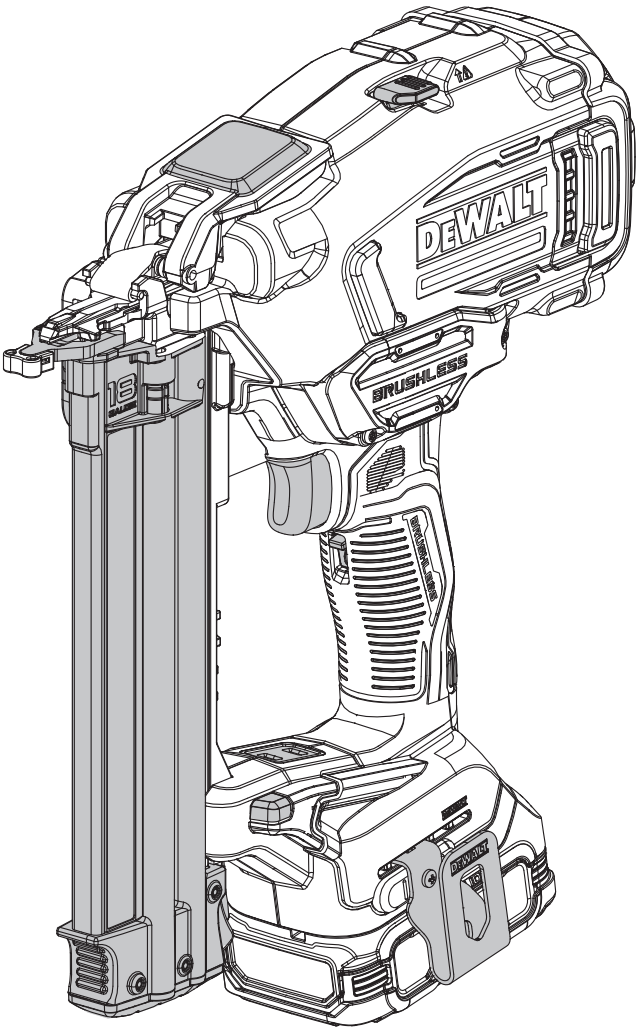

If you have questions or comments, contact us.
Pour toute question ou tout commentaire, nous contacter.
Si tiene dudas o comentarios, contáctenos.

www.DEWALT.com
1-800-4-DEWALT

WARNING: Read all safety warnings, instructions, illustrations, and specifications in this manual, including the battery and charger sections provided in an original tool manual or the separate Batteries and Chargers manual. *Manuals can be obtained by contacting Customer Service as described elsewhere in this manual. Failure to follow the warnings and instructions may result in electric shock, fire and/or serious injury.*

Definitions: Safety Alert Symbols and Words

This instruction manual uses the following safety alert symbols and words to alert you to hazardous situations and your risk of personal injury or property damage.

▲ ***DANGER:*** *Indicates an imminently hazardous situation which, if not avoided,* ***will*** *result in* ***death or serious injury****.*

▲ ***WARNING:*** *Indicates a potentially hazardous situation which, if not avoided,* ***could*** *result in* ***death or serious injury****.*

▲ ***CAUTION:*** *Indicates a potentially hazardous situation which, if not avoided,* ***may*** *result in* ***minor or moderate injury****.*

▲ *(Used without word) Indicates a safety related message.*

▲ ***NOTICE:*** *Indicates a practice* ***not related to personal injury*** *which, if not avoided,* ***may*** *result in* ***property damage****.*

AVERTISSEMENT : lire tous les avertissements de sécurité, les instructions, les illustrations et les caractéristiques de ce manuel, y compris les sections sur les piles et les chargeurs fournies dans un manuel d'origine de l'outil ou dans le manuel séparé sur les piles et les chargeurs. *Les manuels peuvent être obtenus en contactant le service à la clientèle comme indiqué ailleurs dans ce manuel. Le fait de ne pas suivre les avertissements et les instructions peut entraîner un choc électrique, un incendie et/ou des blessures graves.*

Définitions : symboles et termes d'alarmes sécurité

Ces guides d'utilisation utilisent les symboles et termes d'alarmes sécurité suivants pour vous prévenir de situations dangereuses et de risques de dommages corporels ou matériels.

▲ ***DANGER :*** *indique une situation dangereuse imminente qui, si elle n'est pas évitée,* ***entraînera*** *la* ***mort ou des blessures graves****.*

▲ ***AVERTISSEMENT :*** *indique une situation potentiellement dangereuse qui, si elle n'est pas évitée,* ***pourrait*** *entraîner la* ***mort ou des blessures graves****.*

▲ ***ATTENTION :*** *indique une situation potentiellement dangereuse qui, si elle n'est pas évitée,* ***pourrait*** *entraîner des* ***blessures légères ou modérées****.*

▲ *(Si utilisé sans aucun terme) Indique un message propre à la sécurité.*

AVIS : *indique une pratique ne posant* ***aucun risque de dommages corporels*** *mais qui par contre, si rien n'est fait pour l'éviter,* ***pourrait*** *poser des* ***risques de dommages matériels****.*

ADVERTENCIA: Lea todas las advertencias de seguridad, instrucciones, ilustraciones y especificaciones de este manual, incluyendo las secciones sobre la batería y el cargador proporcionadas en un manual original de la herramienta o en el manual de Baterías y Cargadores por separado*. Los manuales se pueden obtener poniéndose en contacto con el Servicio de atención al cliente como se describe en otra parte de este manual. La falla en seguir las advertencias e instrucciones puede resultar en descarga eléctrica, incendio y/o lesiones serias.*

Definiciones: Símbolos y Palabras de Alerta de Seguridad

Este manual de instrucciones utiliza los siguientes símbolos y palabras de alerta de seguridad para alertarle de situaciones peligrosas y del riesgo de lesiones corporales o daños materiales.

▲ ***PELIGRO:*** *Indica una situación de peligro inminente que, si no se evita, provocará* ***la muerte o lesiones graves****.*

▲ ***ADVERTENCIA:*** *Indica una situación de peligro potencial que, si no se evita,* ***podría*** *provocar* ***la muerte o lesiones graves****.*

▲ ***ATENCIÓN:*** *Indica una situación de peligro potencial que, si no se evita,* ***posiblemente*** *provocaría* ***lesiones leves o moderadas****.*

▲ *(Utilizado sin palabras) Indica un mensaje de seguridad relacionado.*

AVISO: *Se refiere a una práctica* ***no relacionada a lesiones corporales*** *que de no evitarse* ***puede*** *resultar en* ***daños a la propiedad****.*

English ***(original instructions)***	5
Français *(traduction de la notice d'instructions originale)*	13
Español *(traducido de las instrucciones originales)*	22

Fig. A

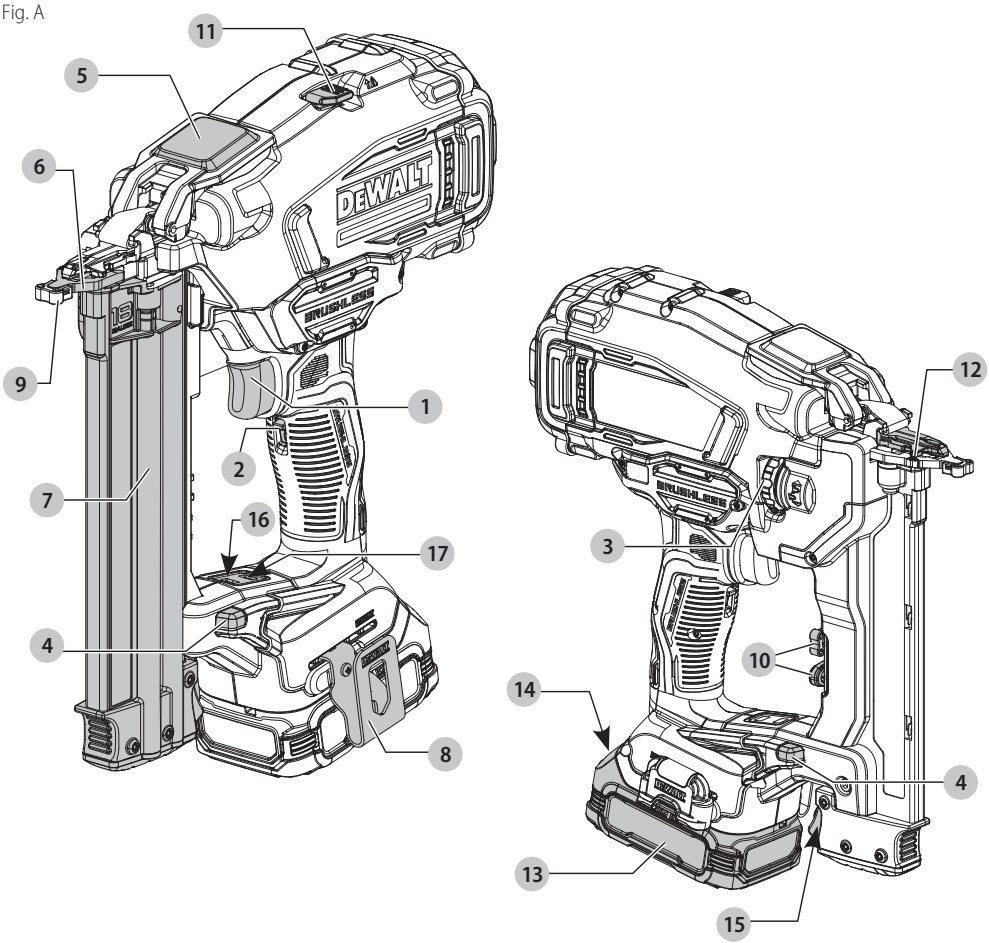

1 Trigger
2 Trigger lock-off
3 Depth adjustment wheel
4 Headlights
5 Jam clearing latch
6 Contact trip
7 Sliding magazine
8 Reversible belt hook
9 No-mar tip
10 No-mar tip storage
11 Stall release lever
12 Nail depth indicator
13 Battery
14 Battery release button
15 Magazine latch
16 Low nail indicator LED
17 Jammed Nail Indicator LED

1 Gâchette
2 Verrou de la gâchette
3 Molette de réglage de la profondeur
4 Projecteurs
5 Verrou de déblocage
6 Déclencheur par contact
7 Magasin coulissant
8 Crochet de ceinture réversible
9 Embout antimarques
10 Rangement de l'embout antimarques
11 Levier de déblocage
12 Voyant de profondeur de clous
13 Bloc-piles
14 Bouton de libération de la pile
15 Verrou du magasin
16 Voyant à DEL de niveau bas de clous
17 Voyant à DEL de clou bloqué

1 Gatillo
2 Bloqueo de gatillo
3 Rueda de ajuste de profundidad
4 Faros
5 Seguro de eliminación de atascamiento
6 Tope de contacto
7 Cartucho de deslizamiento
8 Gancho de cinturón reversible
9 Punta que no causa daños
10 Almacenamiento de punta anti-marcas
11 Palanca de liberación de atascamiento
12 Indicador de profundidad de clavo
13 Batería
14 Botón de liberación de batería
15 Seguro de cartucho
16 LED de indicador de pocos clavos
17 LED de indicador de clavo atascado

Fig. B

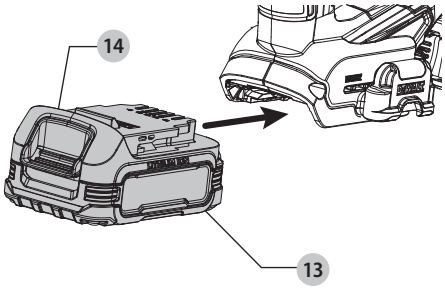

Fig. C

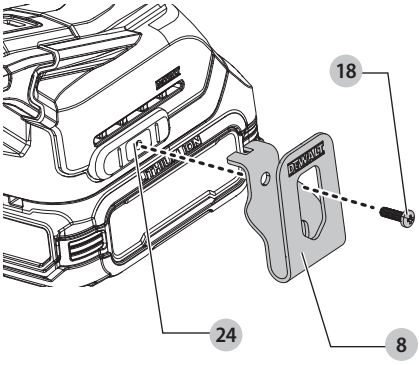

Fig. D

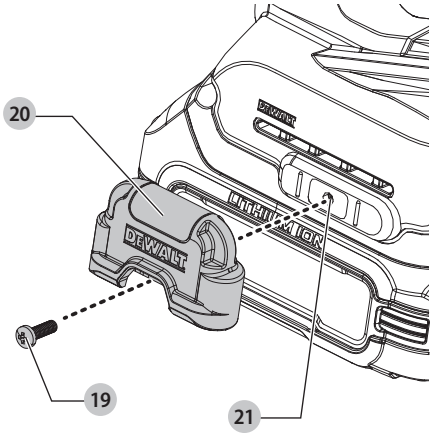

Fig. E

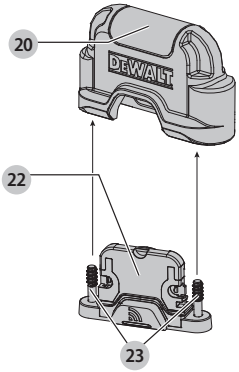

DCE042 Tool Connect Chip Sold Separately

Puce de connexion d'outil DCE042 vendue séparément

Chip de conexión de herramienta DCE042 se vende por separado

Fig. F

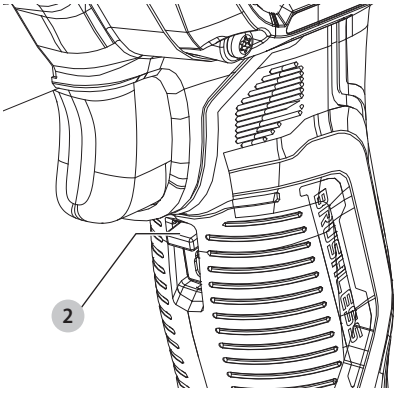

Fig. G

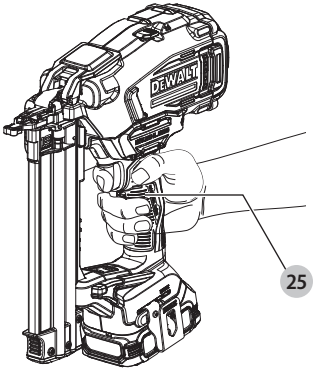

Fig. H

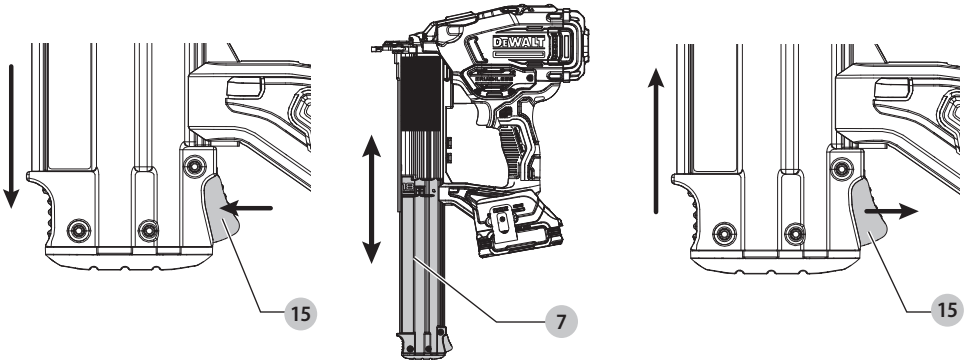

Fig. I

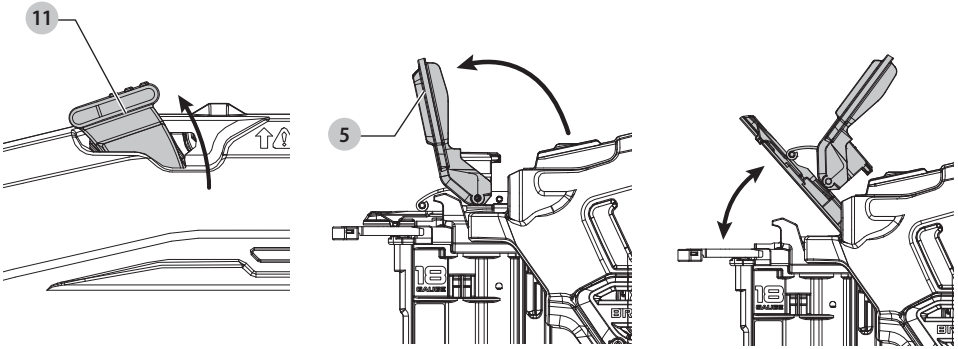

Fig. J

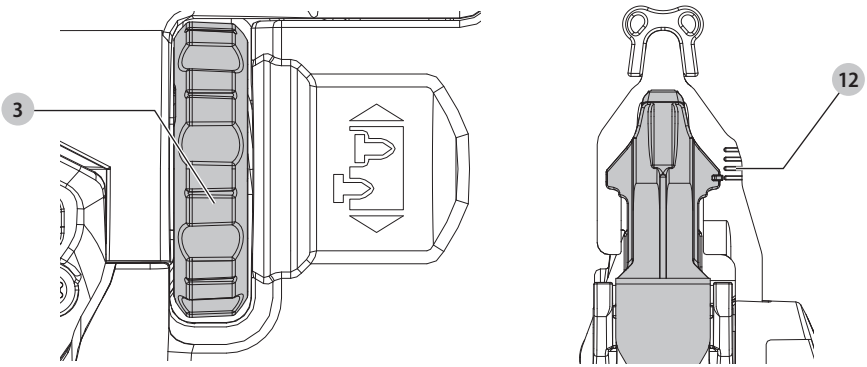

Fig. K

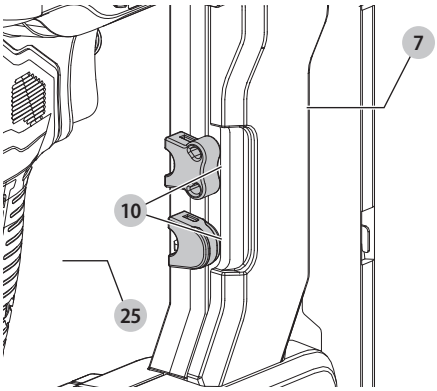

Fig. L

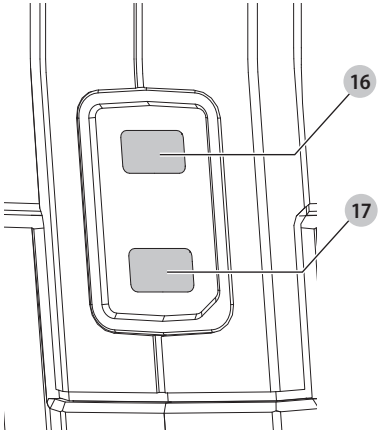

Intended Use

This cordless finish nailer has been designed for driving nails into wooden workpieces and composite materials.

DO NOT use under wet conditions or in presence of flammable liquids or gases.

This cordless finish nailer is a professional power tool.

DO NOT let children come into contact with the tool. Supervision is required when inexperienced operators use this tool.

Tool Specifications	
Actuation	Sequential or Bump
Voltage	20 V
Height	285 mm
Width	86 mm
Length	265 mm
Weight (without battery)	5.0 lbs
Magazine Angle	Straight
Loading Capacity	110 nails

Nail Specifications	
Straight Nail Lengths	5/8" - 2" (16 mm - 50 mm)
Shank Diameters	18 gauge
Nail Stick Angles	Straight

GENERAL POWER TOOL SAFETY WARNINGS

⚠ ***WARNING: Read all safety warnings, instructions, illustrations and specifications provided with this power tool.*** *Failure to follow all instructions listed below may result in electric shock, fire and/or serious injury.*

SAVE ALL WARNINGS AND INSTRUCTIONS FOR FUTURE REFERENCE.

The term "power tool" in the warnings refers to your mains-operated (corded) power tool or battery-operated (cordless) power tool.

1) Work Area Safety

a) ***Keep work area clean and well lit.*** *Cluttered or dark areas invite accidents.*

b) ***Do not operate power tools in explosive atmospheres, such as in the presence of flammable liquids, gases or dust.*** *Power tools create sparks which may ignite the dust or fumes.*

c) ***Keep children and bystanders away while operating a power tool.*** *Distractions can cause you to lose control.*

2) Electrical Safety

a) ***Power tool plugs must match the outlet. Never modify the plug in any way. Do not use any adapter plugs with earthed (grounded) power tools.*** *Unmodified plugs and matching outlets will reduce risk of electric shock.*

b) ***Avoid body contact with earthed or grounded surfaces, such as pipes, radiators, ranges and refrigerators.*** *There is an increased risk of electric shock if your body is earthed or grounded.*

c) ***Do not expose power tools to rain or wet conditions.*** *Water entering a power tool will increase the risk of electric shock.*

d) ***Do not abuse the cord. Never use the cord for carrying, pulling or unplugging the power tool. Keep cord away from heat, oil, sharp edges or moving parts.*** *Damaged or entangled cords increase the risk of electric shock.*

e) ***When operating a power tool outdoors, use an extension cord suitable for outdoor use.*** *Use of a cord suitable for outdoor use reduces the risk of electric shock.*

f) ***If operating a power tool in a damp location is unavoidable, use a ground fault circuit interrupter (GFCI) protected supply.*** *Use of a GFCI reduces the risk of electric shock.*

3) Personal Safety

a) ***Stay alert, watch what you are doing and use common sense when operating a power tool. Do not use a power tool while you are tired or under the influence of drugs, alcohol or medication.*** *A moment of inattention while operating power tools may result in serious personal injury.*

b) ***Use personal protective equipment. Always wear eye protection.*** *Protective equipment such as a dust mask, non-skid safety shoes, hard hat, or hearing protection used for appropriate conditions will reduce personal injuries.*

c) ***Prevent unintentional starting. Ensure the switch is in the off-position before connecting to power source and/or battery pack, picking up or carrying the tool.*** *Carrying power tools with your finger on the switch or energizing power tools that have the switch on invites accidents.*

d) ***Remove any adjusting key or wrench before turning the power tool on.*** *A wrench or a key left attached to a rotating part of the power tool may result in personal injury.*

e) ***Do not overreach. Keep proper footing and balance at all times.*** *This enables better control of the power tool in unexpected situations.*

f) ***Dress properly. Do not wear loose clothing or jewelry. Keep your hair and clothing away from moving parts.*** *Loose clothes, jewelry or long hair can be caught in moving parts.*

g) ***If devices are provided for the connection of dust extraction and collection facilities, ensure these are connected and properly used.*** *Use of dust collection can reduce dust-related hazards.*

h) ***Do not let familiarity gained from frequent use of tools allow you to become complacent and ignore tool safety principles.*** *A careless action can cause severe injury within a fraction of a second.*

4) Power Tool Use and Care

a) ***Do not force the power tool. Use the correct power tool for your application.*** *The correct power tool will do the job better and safer at the rate for which it was designed.*

b) ***Do not use the power tool if the switch does not turn it on and off.*** *Any power tool that cannot be controlled with the switch is dangerous and must be repaired.*

c) ***Disconnect the plug from the power source and/or remove the battery pack, if detachable, from the power tool before making any adjustments, changing accessories, or storing power tools.*** *Such preventive safety measures reduce the risk of starting the power tool accidentally.*

d) ***Store idle power tools out of the reach of children and do not allow persons unfamiliar with the power tool or these instructions to operate the power tool.*** *Power tools are dangerous in the hands of untrained users.*

e) ***Maintain power tools and accessories. Check for misalignment or binding of moving parts, breakage of parts and any other condition that may affect the power tool's operation. If damaged, have the power tool repaired before use.*** *Many accidents are caused by poorly maintained power tools.*

f) ***Keep cutting tools sharp and clean.*** *Properly maintained cutting tools with sharp cutting edges are less likely to bind and are easier to control.*

g) ***Use the power tool, accessories and tool bits, etc. in accordance with these instructions, taking into account the working conditions and the work to be performed.*** *Use of the power tool for operations different from those intended could result in a hazardous situation.*

h) ***Keep handles and grasping surfaces dry, clean and free from oil and grease.*** *Slippery handles and grasping surfaces do not allow for safe handling and control of the tool in unexpected situations.*

5) Battery Tool Use and Care

a) ***Recharge only with the charger specified by the manufacturer.*** *A charger that is suitable for one type of battery pack may create a risk of fire when used with another battery pack.*

b) ***Use power tools only with specifically designated battery packs.*** *Use of any other battery packs may create a risk of injury and fire.*

c) ***When battery pack is not in use, keep it away from other metal objects, like paper clips, coins, keys, nails, screws or other small metal objects, that can make a connection from one terminal to another.*** *Shorting the battery terminals together may cause burns or a fire.*

d) ***Under abusive conditions, liquid may be ejected from the battery; avoid contact. If contact accidentally occurs, flush with water. If liquid contacts eyes, additionally seek medical help.*** *Liquid ejected from the battery may cause irritation or burns.*

e) ***Do not use a battery pack or tool that is damaged or modified.*** *Damaged or modified batteries may exhibit unpredictable behavior resulting in fire, explosion or risk of injury.*

f) ***Do not expose a battery pack or tool to fire or excessive temperature.*** *Exposure to fire or temperature above 265 °F (130 °C) may cause explosion.*

g) ***Follow all charging instructions and do not charge the battery pack or tool outside the temperature range specified in the instructions.*** *Charging improperly or at temperatures outside the specified range may damage the battery and increase the risk of fire.*

6) Service

a) ***Have your power tool serviced by a qualified repair person using only identical replacement parts.*** *This will ensure that the safety of the power tool is maintained.*

b) ***Never service damaged battery packs.*** *Service of battery packs should only be performed by the manufacturer or authorized service providers.*

Nailer Safety Warnings

- ***Always assume that the tool contains fasteners****. Careless handling of the nailer can result in unexpected firing of fasteners and personal injury.*
- ***Do not point the tool towards yourself or anyone nearby.*** *Unexpected triggering will discharge a fastener causing an injury.*
- ***Do not actuate the tool unless the tool is placed firmly against the workpiece.*** *If the tool is not in contact with the workpiece, the fastener may be deflected away from your target.*
- ***Disconnect the tool from the power source when the fastener jams in the tool.*** *While removing a jammed fastener, the nailer may be accidentally activated if it is plugged in.*
- ***Do not use this nailer for fastening electrical cables.*** *It is not designed for electric cable installation and may damage the insulation of electric cables thereby causing electric shock or fire hazards.*

Additional Nailer Safety Warnings (Fig. A)

⚠ ***WARNING:*** *When using any nailer, all safety precautions, as outlined below, should be followed to avoid the risk of death or serious injury. Read and understand all instructions before operating the tool.*

⚠ ***NOTICE: NEVER*** *spray or in any other way apply lubricants or cleaning solvents inside the tool. This can seriously affect the life and performance of the tool.*

⚠ ***WARNING:*** *if the tool has been dropped or you suspect tool damage perform tool operation check as defined in the mode selection section of the manual. If it doesn't perform according to the manual, stop using the tool and have it serviced at an authorized DEWALT service center.*

- ***Hold tool by insulated gripping surfaces when performing an operation where driven fasteners may contact hidden wiring.*** *Contact with a "live" wire will make exposed metal parts of the tool "live" and shock the operator.*
- *Actuating tool may result in flying debris, collation material, or dust which could harm operator's eyes. Operator and others in work area MUST wear safety glasses with side shields. These safety glasses must conform to ANSI Z87.1 requirements (approved glasses have "Z87" printed or stamped on them). It is the employer's responsibility to enforce the use of eye protection equipment by the tool operator and other people in the work area.*
- ***Always wear appropriate personal hearing and other protection during use.*** *Under some conditions and duration of use, noise from this product may contribute to hearing loss.*
- *Disconnect battery pack from the tool when not in use. Always remove battery pack and remove fasteners from magazine before leaving the area or passing the tool to another operator. Do not carry tool to another work area in which changing location involves the use of scaffoldings, stairs, ladders, and the like, with battery pack connected. Do not make adjustments, perform maintenance or clear jammed fasteners while battery is in place.*
- ***Do not remove, tamper with, or otherwise cause the tool, trigger, trigger lock-off, or contact trip to become inoperable.*** *Do not tape or tie trigger or contact trip in the ON position. Do not remove spring from contact trip. Make daily inspections for free movement of trigger and contact trip. Uncontrolled discharge could result.*
- ***Inspect tool before use. Do not operate a tool if any portion of the tool, trigger, trigger lock-off, or contact trip is inoperable, disconnected, altered, or not working properly.*** *Damaged parts or missing parts should be repaired or replaced before use. Refer to* **Repairs***.*
- ***Do not alter or modify the tool in any way.***
- ***Always assume that the tool contains fasteners.***

- ***Do not point the tool at co-workers or yourself at any time.*** *No horseplay! Work safe! Respect the tool as a working implement.*
- *Keep bystanders, children, and visitors away while operating a power tool. Distractions can cause you to lose control. When tool is not in use, it should be locked in a safe place, out of the reach of children.*
- ***Do not carry the tool from place to place holding the trigger.*** *Accidental discharge could result.*
- ***Always use trigger lock-off ② when tool is not in immediate use.*** *Using the* ***trigger lock-off*** *will prevent accidental discharge.*
- *Do not overreach. Maintain proper footing and balance at all times. Loss of balance may cause personal injury.*
- ***Use the tool only for its intended use. Do not discharge fasteners into open air, concrete, stone, extremely hard woods, knots or any material too hard for the fastener to penetrate. Do not use the body of the tool or top cap as a hammer. Discharged fasteners may follow unexpected path and cause injury.***
- ***Always keep fingers clear of contact trip to prevent injury from inadvertent release of the pusher.***
- *Refer to the* **Maintenance** *and* **Repairs** *sections for detailed information on the proper maintenance of the tool.*
- *Always operate the tool in a clean, lighted area. Be sure the work surface is clear of any debris and be careful not to lose footing when working in elevated environments such as rooftops.*
- ***Do not drive fasteners near edge of material.*** *The workpiece may split causing the fastener to ricochet, injuring you or a co-worker. Be aware that the nail may follow the grain of the wood (shiner), causing it to protrude unexpectedly from the side of the work material. Drive the chisel point of the nail perpendicular to the grain to reduce risk of injury.*
- *Do not drive nails onto the heads of other fasteners or with the tool at too steep an angle. Personal injury from strong recoil, jammed fasteners, or ricocheted nails may result.*
- ***Keep hands and body parts clear of immediate work area.*** *Hold workpiece with clamps when necessary to keep hands and body out of potential harm. Be sure the workpiece is properly secured before pressing the nailer against the material. The contact trip may cause the work material to shift unexpectedly.*
- ***Do not use tool in the presence of flammable dust, gases or fumes.*** *The tool may produce a spark that could ignite gases causing a fire. Driving a nail into another nail may also cause a spark.*
- ***Keep face and body parts away from back of the tool cap when working in restricted areas.*** *Sudden recoil can result in impact to the body, especially when nailing into hard or dense material.*
- *Grip tool firmly to maintain control while allowing tool to recoil away from work surface as fastener is driven. In Bump mode if contact trip is allowed to recontact work surface before trigger is released an unwanted fastener will be driven.*
- *Choice of triggering method is important. Check the manual for triggering options.*

Sequential Actuation/Contact Trip Actuation

Sequential Actuation

- ***When using the tool in sequential actuation, do not actuate the tool unless the tool is placed firmly against the workpiece.***

Contact Trip Actuation

- ***When using the tool in contact trip actuation, be careful of unintentional double fires resulting from tool recoil.*** *Unwanted fasteners may be driven if the contact trip is allowed to accidentally re-contact the work surface.*

To Avoid Double Fires:

- *Do not engage the tool against the work surface with a strong force.*
- *Allow the tool to recoil fully after each actuation.*
- *Use tool in sequential actuation mode.*

- ***When contact trip actuating the finish nailer, always keep tool in control.*** *Inaccurate placement of tool can result in misdirected discharge of a fastener.*
- ***Do not drive nails onto the heads of other fasteners.*** *Strong recoil, jammed fasteners, or ricocheted nails may result.*
- ***Be aware of material thickness when using nailer.*** *A protruding nail may cause injury.*
- ***Depth adjustment: To reduce risk of serious injury from accidental actuation when attempting to adjust depth, ALWAYS;***
- *Remove battery pack.*
- *Engage trigger lock.*
- *Avoid contact with trigger during adjustments*

- ***Do not drive nails blindly into walls, floors or other work areas.*** *Fasteners driven into live electrical wires, plumbing, or other types of obstructions can result in injury.*
- ***Stay alert, watch what you are doing and use common sense when operating a power tool. Do not use tool while tired or under the influence of drugs, alcohol, or medication.*** *A moment of inattention while operating power tools may result in serious personal injury.*

Additional Safety Information

⚠ ***WARNING:*** *Never modify the product or any part of it. Damage or personal injury could result.*

⚠ ***WARNING: ALWAYS*** *use safety glasses. Everyday eyeglasses are NOT safety glasses. Also use face or dust mask if cutting operation is dusty. ALWAYS WEAR CERTIFIED SAFETY EQUIPMENT:*

- *ANSI Z87.1 eye protection (CAN/CSA Z94.3),*
- *ANSI S12.6 (S3.19) hearing protection,*
- *NIOSH/OSHA/MSHA respiratory protection.*

⚠ ***WARNING:*** *Some dust created by power sanding, sawing, grinding, drilling, and other construction activities contains chemicals known to the State of California to cause cancer, birth defects or other reproductive harm. Some examples of these chemicals are:*

- *lead from lead-based paints,*
- *crystalline silica from bricks and cement and other masonry products, and*
- *arsenic and chromium from chemically-treated lumber.*

Your risk from these exposures varies, depending on how often you do this type of work. To reduce your exposure to these chemicals: work in a well ventilated area, and work with approved safety equipment, such as those dust masks that are specially designed to filter out microscopic particles.

- ***Avoid prolonged contact with dust from power sanding, sawing, grinding, drilling, and other construction activities. Wear protective clothing and wash exposed areas with soap and water.*** *Allowing dust to get into your mouth, eyes, or lay on the skin may promote absorption of harmful chemicals.*

⚠ ***WARNING:*** *Use of this tool can generate and/or disperse dust, which may cause serious and permanent respiratory or other injury. Always use NIOSH/OSHA approved respiratory protection appropriate for the dust exposure. Direct particles away from face and body.*

⚠ ***WARNING: Always wear proper personal hearing protection that conforms to ANSI S12.6 (S3.19) during use.*** *Under some conditions and duration of use, noise from this product may contribute to hearing loss.*

⚠ ***CAUTION: When not in use, place tool on its side on a stable surface where it will not cause a tripping or falling hazard.*** *Some tools with large battery packs will stand upright on the battery pack but may be easily knocked over.*

- ***Air vents often cover moving parts and should be avoided.*** *Loose clothes, jewelry or long hair can be caught in moving parts.*

The label on your tool may include the following symbols. The symbols and their definitions are as follows:

V	volts
Hz	hertz
min	minutes
⎓ or DC	direct current
⏚	Class I Construction (grounded)
. . . /min	per minute
BPM	beats per minute
IPM	impacts per minute
OPM	oscillations per minute
RPM	revolutions per minute
sfpm	surface feet per minute
SPM	strokes per minute
A	amperes
W	watts
Wh	watt hours
Ah	amp hours
∿ or AC	alternating current
≂ or AC/DC	alternating or direct current
⧈	Class II Construction (double insulated)
n_0	no load speed
n	rated speed
PSI	pounds per square inch
⏚	earthing terminal
⚠	safety alert symbol
	visible radiation– do not stare into the light
	wear respiratory protection
	wear eye protection
	wear hearing protection
	read all documentation
	do not expose to rain

ASSEMBLY AND ADJUSTMENTS

⚠ ***WARNING: To reduce the risk of serious personal injury, turn unit off and remove the battery pack before making any adjustments or removing/installing attachments or accessories.*** *An accidental start-up can cause injury.*

Belt Hook (Fig. B, C)

⚠ ***WARNING: To reduce the risk of serious personal injury, place the trigger lock-off button in the lock-off position or turn tool off and disconnect battery pack before making any adjustments or removing/installing attachments or accessories.*** *An accidental start-up can cause injury.*

⚠ ***WARNING: To reduce the risk of serious personal injury, ONLY use the tool's belt hook to hang the tool from a work belt. DO NOT*** *use the belt hook for tethering or securing the tool to a person or object during use.* ***DO NOT*** *suspend tool overhead or suspend objects from the belt hook.*

⚠ ***WARNING: To reduce the risk of serious personal injury, ensure the screw holding the belt hook is secure.***

IMPORTANT: When attaching or replacing the belt hook **8**, use only the belt hook screw **18** that is provided. Be sure to securely tighten the screw.

The cordless nailers include an integrated belt hook **8** and can be attached to either side of the tool to accommodate left- or right-handed users.

If the hook is not desired at all, it can be removed from the tool.

To Remove Belt Hook

1. Remove battery pack **13** from tool.
2. To switch the tool from right- to left-hand usage simply remove the belt screw **18** from the mounting location **24** opposite side of the tool and reassemble on the other side. Be sure to securely tighten the belt hook screw.
3. Replace battery pack.

⚠ ***WARNING:*** *Remove nails from magazine before making any adjustments or servicing this tool. Failure to do so may result in serious injury.*

⚠ ***WARNING: Disconnect battery pack from tool before making any adjustments, changing accessories, servicing, or moving the tool.*** *Such preventative safety measures reduce the risk of starting the tool accidentally.*

⚠ ***CAUTION: When not in use, place tool on its side on a stable surface where it will not cause a tripping or falling hazard.*** *Some tools with large battery packs will stand upright on the battery pack but may be easily knocked over.*

Installing the Tool Connect™ Chip Adapter (Fig. D, E)

Optional Accessory

NOTE: Product image may vary, will not affect performance.

The Tool Connect™ chip adapter is for use with the DCE042 Tool Connect™ Chip (sold separately).

1. Remove the battery.
2. Using the retaining screw **19** supplied with the Tool Connect™ chip adapter **20**, attach the Tool Connect™ chip adapter to the tool dedicated secondary front hole **21** for the Tool Connect™ chip adapter (Fig. D).

IMPORTANT: When attaching or replacing the Tool Connect™ chip adapter, use only the retaining screw **19** that is provided. Be sure to securely tighten the screw.

3. Insert the Tool Connect™ chip **22** (Sold Separately) into the Tool Connect™ chip adapter **20**. Tighten the screws **23** in the Tool Connect™ chip to secure it to the Tool Connect™ chip adapter. Refer to the DCE042 Tool Connect™ chip manual for instructions on the Tool Connect™ chip.

NOTE: Refer the DCE042 Tool Connect™ Chip manual for operating instructions and warnings.

4. If the Tool Connect™ chip adapter is not desired at all, it can be removed from the tool.

To move the Tool Connect™ chip adapter, remove the the Tool Connect™ chip, then remove the screw that holds the Tool Connect™ chip adapter in place and then reassemble on the opposite side. Be sure to securely tighten the screw.

The Tool Connect™ chip adapter is compatible with DEWALT tools with a compatible foot or tools that support a belt clip.

OPERATION

⚠ ***WARNING: To reduce the risk of serious personal injury, turn unit off and remove the battery pack before making any adjustments or removing/installing attachments or accessories.*** *An accidental start-up can cause injury.*

Installing and Removing the Battery Pack (Fig. B)

⚠ ***WARNING:*** *Ensure the tool/appliance is in the off position before inserting the battery pack.*

NOTE: For best results, make sure your battery pack is fully charged.

1. To install the battery pack 13 into the tool handle, align the battery pack with the rails inside the tool's handle and slide it into the handle until the battery pack is firmly seated in the tool and ensure that it does not disengage.
2. To remove the battery pack from the tool, press the battery pack release button 14 and firmly pull the battery pack out of the tool handle. Insert battery into the charger.

Proper Hand Position (Fig. G)

⚠ ***WARNING:*** *To reduce the risk of serious personal injury,* ***ALWAYS*** *use proper hand position as shown.*

⚠ ***WARNING:*** *To reduce the risk of serious personal injury,* ***ALWAYS*** *hold securely in anticipation of a sudden reaction.*

Proper hand position requires one hand on the main handle 25 as shown in Fig. G.

Preparing the Tool

⚠ ***NOTICE: NEVER*** *spray or in any other way apply lubricants or cleaning solvents inside the tool. This can seriously affect the life and performance of the tool.*

NOTE: The battery pack is not fully charged out of the carton. Follow instructions outlined in the ***Battery/Charger Manual***.

1. Read the Safety Instruction section of this manual.
2. Wear eye and ear protection.
3. Ensure magazine is empty of all fasteners.
4. Check for smooth and proper operation of contact trip and pusher assemblies. Do not use tool if either assembly is not functioning properly. **NEVER** use a tool that has the contact trip restrained in the actuated position.
5. Keep tool pointed away from yourself and others.
6. Insert fully charged battery pack.

Using the Trigger Lock-off (Fig. A, F)

⚠ ***WARNING:*** *To reduce the risk of serious personal injury, do not keep trigger depressed when tool is not in use. Keep the trigger lock-off switch LOCKED (Fig. F) when the tool is not in use.*

⚠ ***WARNING:*** *To reduce the risk of serious personal injury, lock off trigger, disconnect battery pack from tool and remove nails from magazine before making adjustments.*

This DEWALT nailer is equipped with a trigger lock-off 2 which when pushed up as shown in Fig. F, prevents the tool from driving a nail by locking the trigger and bypassing power to the motor.

When the trigger lock-off is pushed down, the tool will be fully operational. The trigger lock-off should always be locked off whenever any adjustments are made or when tool is not in immediate use.

NOTICE: Do not store tool with battery pack installed. To prevent damage to the pack and to ensure best battery life, store battery packs out of the tool or charger in a cool, dry location.

No-Mar Tip (Fig. A, K)

When using this tool on materials that you do not want to mark, such as wood cladding, use the no-mar tip 9 over the contact trip 6. No-mar tip storage 10 is located between the main handle 25 and sliding magazine 7.

NOTE: For maximum depth of drive, especially with long nails, the no-mar tip should be removed.

Loading the Tool (Fig. A, H)

⚠ ***WARNING:*** *Keep the tool pointed away from yourself and others. Serious personal injury may result.*

⚠ ***WARNING:*** *Never load nails with the contact trip or trigger activated. Personal injury may result.*

⚠ ***WARNING:*** *Always remove battery pack before loading or unloading nails. Serious personal injury may result.*

1. Press magazine latch 15 and open sliding magazine 7 fully.
2. Insert fasteners into the side of magazine; fasteners should be loaded with chisel tip against front of magazine.
3. Close sliding magazine until the magazine latch clips snuggly.

Unloading The Tool (Fig. A, H)

⚠ ***WARNING:*** *The trigger lock-off should always be locked off whenever any adjustments are made or when tool is not in use.*

1. Press magazine latch 15 and open sliding magazine 7 fully.
2. Tip the tool up until the nails slide freely out of the side of the magazine. Close sliding magazine fully.
3. Open the jam clear door on the nosepiece to verify there are no nails remaining.

Dryfire Lock Out Feature (Fig. L)

Tool is equipped with a dryfire lock out feature to prevent tool from cycling when there are no fasteners loaded. When the low nail indicator LED light 16 is solid red, the tool is running low on fasteners. If this happens, the tool will be locked out and will not actuate until more nails are loaded. (Refer to ***Loading the Tool***.)

Adjusting Depth (Fig. A, J)

The depth that the fastener is driven can be adjusted using the depth adjustment wheel 3 on the side of the tool.

⚠ ***WARNING: To reduce risk of serious injury from accidental actuation when attempting to adjust depth, ALWAYS:***

- Remove battery pack 13.
- Engage trigger lock-off 2. Refer to ***Using the Trigger Lock-off*** section.
- Avoid contact with trigger during adjustments.

1. To drive the nail shallower, rotate the depth adjustment wheel 3 down (counterclockwise).
2. To sink a nail deeper, rotate the depth adjustment wheel 3 up (clockwise).

Headlights (Fig. A)

There is a headlight 4 located on each side of the nailer. Headlights turn on upon battery insertion, activation of the trigger, or depressing the contact trip. The lights will automatically shut off after 20 seconds unless tool remains in use.

NOTE: These headlights are for lighting the immediate work surface and are not intended to be used as flashlights.

Jammed Nail Indicator (Fig. A, L)

Tool is equipped with a Jammed Nail Indicator feature, if the nail becomes jammed in the nosepiece. When the jammed nail indicator LED light 17 flashes YELLOW, the tool has a jammed nail. If this happens, the tool will be locked out and will not actuate until the jammed nail is cleared. (refer to ***Clearing a Jammed Nail*** section).

Clearing a Jammed Nail (Fig. A, H, I)

If a nail becomes jammed in the nosepiece, keep the tool pointed away from you and follow these instructions to clear:

1. Remove battery pack 13 from tool and engage the trigger lock-off 2. Refer to ***Using the Trigger Lock-off*** section**.**
2. Press the magazine latch 15 and remove any loaded nails. Refer to ***Unloading the Tool*** section.
3. Lift the jam clear latch 5 then pull up to open the nosepiece door.
4. Remove bent nail, using pliers if necessary.
5. If driver blade is in the down position, cycle the stall release lever 11 using enough force to lift lever away from the housing until it stops.
6. Close the nosepiece door and engage the latch pin under the two arms on the nosepiece. Push latch until it locks in place.
7. Reinsert nails into magazine (refer to ***Loading the Tool***).

NOTE: Should nails continue to jam frequently in nosepiece, have tool serviced by an authorized DEWALT service center.

8. Reinsert battery pack.

NOTE: The tool will disable itself and not reset until the battery pack has been removed and reinserted.

Actuating the Tool (Fig. A, F)

⚠ ***WARNING:*** *Always wear proper eye [ANSI Z87.1 (CAN/CSA Z94.3)] and ANSI S12.6 (S3.19) hearing protection when operating tool.*

DEWALT cordless nailers are assembled in accordance with the ANSI Standard SNT-101-2015.

The nailer is capable of driving nails using sequential actuation or contact trip actuation.

⚠ ***WARNING:*** *Keep fingers **AWAY** from trigger when not driving nails to avoid accidental fastener discharge. **NEVER** carry tool with finger on trigger. This tool will drive a nail if contact trip is bumped while trigger is depressed.*

Sequential Actuation

The sequential action is used for intermittent nailing when accurate placement is desired. It also offers the maximum delivery of power for driving the longest nails.

To operate the nailer in sequential actuation mode:

1. Release the trigger lock-off 2 (Fig. F). Refer to ***Using the Trigger Lock-off*** section.
2. Push the contact trip 6 against the work surface.
3. Pull the trigger switch 1 to actuate the tool.
4. Release the trigger switch and raise the nailer from the work surface.
5. Repeat steps 2-5 to actuate the next nail.

Contact Trip Actuation

Contact trip action (also know as Bump Action) is used for rapid nailing on flat, stationary surfaces and typically most effective for application driving shorter nails.

To operate the nailer in contact trip actuation mode:

1. Release the trigger safety lock-off 2.
2. Pull the trigger switch 1 to actuate motor.
3. To drive several nails, continue to hold the trigger switch 1, then push the contact trip 6 repeatedly against the work surface to actuate the tool.

⚠ ***WARNING:*** *Do not keep trigger depressed when tool is not in use. Keep the trigger lock-off in the locked position when the tool is not in use.*

⚠ ***WARNING:*** *When the tool's motor is running, pulling the trigger and depressing the contact trip will cause a nail to be driven.*

Cold Weather Operation

When operating tools at temperatures below freezing:

1. Keep tool as warm as possible prior to use.
2. Actuate the tool 5 or 6 times into scrap lumber before using.

Hot Weather Operation

Tool should operate normally. However, keep tool out of direct sunlight as excessive heat can deteriorate bumpers and other rubber parts resulting in increased maintenance.

MAINTENANCE

⚠ ***WARNING: To reduce the risk of serious personal injury, turn unit off and remove the battery pack before making any adjustments or removing/installing attachments or accessories.*** *An accidental start-up can cause injury.*

This DEWALT power tool has been designed to operate over a long period of time with minimum maintenance. Continuous satisfactory operation depends upon proper tool care and regular cleaning.

Cleaning

⚠ ***WARNING:*** *Blow dirt and dust out of all air vents with clean, dry air at least once a week. To minimize the risk of eye injury, always wear ANSI Z87.1 approved eye protection when performing this procedure.*

⚠ ***WARNING:*** *Never use solvents or other harsh chemicals for cleaning the non-metallic parts of the tool. These chemicals may weaken the plastic materials used in these parts. Use a cloth dampened only with water and mild soap. Never let any liquid get inside the tool; never immerse any part of the tool into a liquid.*

Accessories

⚠ ***WARNING:*** *Since accessories, other than those offered by DEWALT, have not been tested with this product, use of such accessories with this product could be hazardous. To reduce the risk of injury, only DEWALT-recommended accessories should be used with this product.*

Recommended accessories for use with your product are available at extra cost from your local dealer or authorized service center. If you need assistance in locating any accessory, please contact DEWALT. Call **1-800-4-DEWALT (1-800-433-9258)** or visit our website: **www.dewalt.com.**

Repairs

The charger and batteries are not serviceable. There are no serviceable parts inside the charger or battery pack.

⚠ ***WARNING:*** *To assure product SAFETY and RELIABILITY, repairs, maintenance and adjustment (including brush inspection and replacement, when applicable) should be performed by a factory service center or an authorized service center. Always use identical replacement parts.*

Quebec Disclosure

We do not guarantee the availability of replacement parts, repair services or information necessary to maintain or repair products subject to and under the meaning of the Quebec Consumer Protection Act, as amended by Bill 29.

Register Online

Thank you for your purchase. Register your product now for:

- **WARRANTY SERVICE:** Registering your product will help you obtain more efficient warranty service in case there is a problem with your product.
- **CONFIRMATION OF OWNERSHIP:** In case of an insurance loss, such as fire, flood or theft, your registration of ownership will serve as your proof of purchase.
- **FOR YOUR SAFETY:** Registering your product will allow us to contact you in the unlikely event a safety notification is required under the Federal Consumer Safety Act.
- Register online at **www.dewalt.com.**

Three-Year Limited Warranty

For warranty terms, go to **www.dewalt.com/support/warranty**.

To request a written copy of the warranty terms, contact: Customer Service at DEWALT Industrial Tool Co., 701 East Joppa Road, Towson, MD 21286 or call **1-800-4-DEWALT** (**1-800-433-9258**).

LATIN AMERICA: This warranty does not apply to products sold in Latin America. For products sold in Latin America, see country-specific warranty information contained in the packaging, call the local company or see website for warranty information.

FREE WARNING LABEL REPLACEMENT: If your warning labels become illegible or are missing, call **1-800-4-DEWALT** (**1-800-433-9258**) for a free replacement.

Troubleshooting Guide

MANY COMMON PROBLEMS CAN BE SOLVED EASILY BY UTILIZING THE CHART BELOW. FOR MORE SERIOUS OR PERSISTENT PROBLEMS, CONTACT A DEWALT SERVICE CENTER OR CALL **1-(800)-4-DEWALT**.

⚠ ***WARNING: To reduce the risk of serious personal injury, turn unit off and remove the battery pack before making any adjustments or removing/installing attachments or accessories.*** *An accidental start-up can cause injury.*

Symptom	Cause	Fix
Tool doesn't turn on (Headlights don't turn on)	Tool internal electronics not reset	Remove battery, wait 3 seconds and reinsert
	Low battery charge or damaged battery	Charge or replace battery
	Terminals are dirty or damaged	See authorized service center
	Bent contact trip	See authorized service center
	Damaged internal electronics	See authorized service center
Tool doesn't actuate (Headlights on, motor does not run)	Motor stops running after 4 seconds	Normal operation; release trigger or contact trip and redepress
	Contact trip or trigger not depressed	See instruction manual
	Damaged trigger	See authorized service center
	Bent contact trip	See authorized service center
	Damaged internal electronics	See authorized service center
Tool doesn't actuate	Low battery charge or damaged battery	Charge or replace battery
Tool doesn't actuate	Jammed fastener	Remove the battery, clear the jammed fastener (push driver blade back using the stall release lever), and reinsert battery pack
	Jammed mechanism	See authorized service center
Tool doesn't actuate (Headlights on, motor runs)	Damaged internal electronics	See authorized service center
	Contact trip or trigger not depressed	See instruction manual
Tool doesn't actuate (Headlights on, motor runs, driver blade stuck down)	Damaged return system	Replace return system; see authorized service center
	Debris in nosepiece	Clean nosepiece
	Damaged driver/return assembly	Replace driver/return assembly; see authorized service center
Tool operates, but does not drive the fastener fully	Low battery charge or damaged battery	Charge or replace battery
	Depth adjustment set too shallow	Rotate depth adjustment wheel to a deeper setting
	Tool not firmly applied to workpiece	See instruction manual
	Material and fastener length too rigorous an application	Choose appropriate material or fastener length
	Damaged or worn driver blade tip	Replace driver/return assembly; see authorized service center
	Damaged or worn driver/return assembly	Replace driver/return assembly; see authorized service center
Tool operates, but no fastener driven	No fasteners in magazine	Load fasteners into magazine
	Wrong size or angle fasteners	Use only recommended fasteners
	Debris in nosepiece	Clean nosepiece
	Debris in magazine	Clean magazine
	Worn magazine or jammed magazine	Replace magazine; see authorized service center
	Damaged or worn driver blade	Replace driver/return assembly; see authorized service center

Symptom	Cause	Fix
Tool is locked out, but no fastener driven	No fasteners in magazine	Load fasteners into magazine
Jammed fastener	Wrong size or angle fasteners	Use only recommended fasteners
	Damaged or worn driver blade	Replace driver/return assembly; see authorized service center
	Material and fastener length too rigorous an application	Material or fastener length inappropriate
	Low battery charge or damaged battery	Charge or replace battery
	Debris in nosepiece	Clean nosepiece
	Debris in magazine	Clean magazine
	Worn magazine	Replace magazine; see authorized service center
	Worn or damaged pusher spring	Replace spring; see authorized service center

Utilisation prévue

Cette cloueuse sans fil a été conçue pour enfoncer des clous dans des pièces en bois et des matériaux composites.

NE PAS utiliser en conditions mouillées ou en présence de liquides ou de gaz inflammables.

Cette cloueuse de finition sans fil est un outil électrique professionnel.

NE PAS laisser les enfants entrer en contact avec l'outil. Une supervision est requise lorsque des utilisateurs inexpérimentés utilisent cet outil.

Caractéristiques de l'outil	
Actionnement	Séquentiel ou bosse
Tension	20 V
Hauteur	285 mm
Largeur	86 mm
Longueur	265 mm
Poids (sans pile)	5,0 lbs
Angle du magasin	Droit
Capacité de chargement	110 clous

Caractéristiques des clous	
Longueurs de clous droits	5/8 po à 2 po (16 mm à 50 mm)
Diamètres des tiges	Calibre 18
Angles des tiges des clous	Droit

AVERTISSEMENTS GÉNÉRAUX SUR LA SÉCURITÉ DES OUTILS

⚠ ***AVERTISSEMENT : lisez tous les avertissements de sécurité, toutes les instructions, les illustrations et les caractéristiques fournis avec cet outil électrique.*** *Ne pas suivre toutes les instructions comprises aux présentes peut conduire à un choc électrique, un incendie et/ou des blessures graves.*

CONSERVER TOUS LES AVERTISSEMENTS ET TOUTES LES DIRECTIVES POUR UN USAGE ULTÉRIEUR.

Le terme « outil électrique » cité dans les avertissements se rapporte à votre outil électrique à alimentation sur secteur (avec fil) ou par piles (sans fil).

1) Sécurité du lieu de travail

a) ***Tenir l'aire de travail propre et bien éclairée.*** *Les lieux encombrés ou sombres sont propices aux accidents.*

b) ***Ne pas faire fonctionner d'outils électriques dans un milieu déflagrant, tel qu'en présence de liquides, de gaz ou de poussières inflammables.*** *Les outils électriques produisent des étincelles qui pourraient enflammer la poussière ou les vapeurs.*

c) ***Éloigner les enfants et les personnes à proximité pendant l'utilisation d'un outil électrique.*** *Une distraction pourrait en faire perdre la maîtrise à l'utilisateur.*

2) Sécurité en matière d'électricité

a) ***Les fiches des outils électriques doivent correspondre à la prise. Ne jamais modifier la fiche d'aucune façon. Ne jamais utiliser de fiche d'adaptation avec un outil électrique mis à la terre.*** *Le risque de choc électrique sera réduit par l'utilisation de fiches non modifiées correspondant à la prise.*

b) ***Éviter tout contact physique avec des surfaces mises à la terre comme des tuyaux, des radiateurs, des cuisinières et des réfrigérateurs.*** *Le risque de choc électrique est plus élevé si votre corps est mis à la terre.*

c) ***Ne pas exposer les outils électriques à la pluie ou à l'humidité.*** *La pénétration de l'eau dans un outil électrique augmente le risque de choc électrique.*

d) ***Ne pas utiliser le cordon de façon abusive. Ne jamais utiliser le cordon pour transporter, tirer ou débrancher un outil électrique. Tenir le cordon éloigné de la chaleur, de l'huile, des bords tranchants et des pièces mobiles.*** *Les cordons endommagés ou enchevêtrés augmentent les risques de choc électrique.*

e) ***Pour l'utilisation d'un outil électrique à l'extérieur, se servir d'une rallonge convenant à cette application.*** *L'utilisation d'une rallonge conçue pour l'extérieur réduira les risques de choc électrique.*

f) ***S'il est impossible d'éviter l'utilisation d'un outil électrique dans un endroit humide, brancher l'outil dans une prise ou sur un circuit d'alimentation dotés d'un disjoncteur de fuite à la terre (GFCI).*** *L'utilisation de ce type de disjoncteur réduit les risques de choc électrique.*

3) Sécurité personnelle

a) ***Être vigilant, surveiller le travail effectué et faire preuve de jugement lorsqu'un outil électrique est utilisé. Ne pas utiliser d'outil électrique en cas de fatigue ou sous l'influence de drogues, d'alcool ou de médicaments.*** *Un simple moment d'inattention en utilisant un outil électrique peut entraîner des blessures corporelles graves.*

b) ***Utiliser des équipements de protection individuelle. Toujours porter une protection oculaire.*** *L'utilisation d'équipements de protection comme un masque antipoussière, des chaussures antidérapantes, un casque de sécurité ou des protecteurs auditifs lorsque la situation le requiert réduira les risques de blessures corporelles.*

c) ***Empêcher les démarrages intempestifs. S'assurer que l'interrupteur se trouve à la position d'arrêt avant de relier l'outil à une source d'alimentation et/ou d'insérer un bloc-piles, de ramasser ou de transporter l'outil.*** *Transporter un outil électrique alors que le doigt repose sur l'interrupteur ou brancher un outil électrique dont l'interrupteur est à la position de marche risque de provoquer un accident.*

d) ***Retirer toute clé de réglage ou clé avant de démarrer l'outil.*** *Une clé ou une clé de réglage attachée à une partie pivotante de l'outil électrique peut provoquer des blessures corporelles.*

e) ***Ne pas trop tendre les bras. Conserver son équilibre en tout temps.*** *Cela permet de mieux maîtriser l'outil électrique dans les situations imprévues.*

f) ***S'habiller de manière appropriée. Ne pas porter de vêtements amples ni de bijoux. Garder les cheveux et les vêtements à l'écart des pièces mobiles.*** *Les vêtements amples, les bijoux ou les cheveux longs risquent de rester coincés dans les pièces mobiles.*

g) ***Si des composants sont fournis pour le raccordement de dispositifs de dépoussiérage et de ramassage,***

s'assurer que ceux-ci sont bien raccordés et utilisés. *L'utilisation d'un dispositif de dépoussiérage peut réduire les dangers engendrés par les poussières.*

h) ***Ne pas laisser votre connaissance acquise suite l'utilisation fréquente des outils vous permettre de baisser la garde et ignorer les principes de sécurité de l'outil.*** *Un acte irréfléchi peut causer une blessure grave en une fraction de seconde.*

4) Utilisation et entretien d'un outil électrique

a) ***Ne pas forcer un outil électrique. Utiliser l'outil électrique approprié à l'application.*** *L'outil électrique approprié effectuera un meilleur travail, de façon plus sûre et à la vitesse pour laquelle il a été conçu.*

b) ***Ne pas utiliser un outil électrique dont l'interrupteur est défectueux.*** *Tout outil électrique dont l'interrupteur est défectueux est dangereux et doit être réparé.*

c) ***Débranchez la fiche de la prise électrique et, si amovible, retirez le bloc-piles de l'outil avant d'effectuer tout ajustement, changement et entreposage de celui-ci.*** *Ces mesures préventives réduisent les risques de démarrage accidentel de l'outil électrique.*

d) ***Ranger les outils électriques hors de la portée des enfants et ne permettre à aucune personne n'étant pas familière avec un outil électrique ou son mode d'emploi d'utiliser cet outil.*** *Les outils électriques deviennent dangereux entre les mains d'utilisateurs inexpérimentés.*

e) ***Gardez les poignées et surfaces d'emprise propres et libres de tout produit lubrifiant. Vérifier si les pièces mobiles sont mal alignées ou coincées, si des pièces sont brisées ou présentent toute autre condition susceptible de nuire au bon fonctionnement de l'outil électrique. En cas de dommage, faire réparer l'outil électrique avant toute nouvelle utilisation.*** *Beaucoup d'accidents sont causés par des outils électriques mal entretenus.*

f) ***S'assurer que les outils de coupe sont aiguisés et propres.*** *Les outils de coupe bien entretenus et affûtés sont moins susceptibles de se coincer et sont plus faciles à maîtriser.*

g) ***Utiliser l'outil électrique, les accessoires, les forets, etc. conformément aux présentes directives en tenant compte des conditions de travail et du travail à effectuer.*** *L'utilisation d'un outil électrique pour toute opération autre que celle pour laquelle il a été conçu est dangereuse.*

h) ***Garder vos mains et les surfaces de prise sèches, propres et libres de graisse et de poussière.*** *Les mains et les surfaces de prise glissante ne permettent pas la manutention et le contrôle sécuritaires de l'outil dans les situations imprévues.*

5) Utilisation et entretien du bloc-piles

a) ***Ne recharger l'outil qu'au moyen du chargeur précisé par le fabricant.*** *L'utilisation d'un chargeur qui convient à un type de bloc-piles risque de provoquer un incendie s'il est utilisé avec un autre type de bloc-piles.*

b) ***Utiliser les outils électriques uniquement avec les blocs-piles conçus à cet effet.*** *L'utilisation de tout autre bloc-piles risque de causer des blessures ou un incendie.*

c) ***Lorsque le bloc-piles n'est pas utilisé, le tenir éloigné des objets métalliques, notamment des trombones, de la monnaie, des clés, des clous, des vis ou autres petits objets métalliques qui peuvent établir une connexion entre les deux bornes.*** *Le court-circuit des bornes du bloc-piles risque de provoquer des brûlures ou un incendie.*

d) ***En cas d'utilisation abusive, le liquide peut gicler hors du bloc-piles; éviter tout contact avec ce liquide. Si un contact accidentel se produit, laver à grande eau. Si le liquide entre en contact avec les yeux, obtenir également des soins médicaux.*** *Le liquide qui gicle hors du bloc-piles peut provoquer des irritations ou des brûlures.*

e) ***Ne pas utiliser de bloc-piles ou outil qui a été endommagé ou modifié.*** *Les unités endommagées ou modifiées peuvent avoir une réaction imprévisible résultant en un incendie, une explosion ou un potentiel de blessure.*

f) ***Ne pas exposer de bloc-piles ou l'outil aux flammes ou à des températures excessives.*** *L'exposition aux flammes ou à une température au-dessus de 130 °C (265 °F) pourrait causer une explosion.*

g) ***Suivre toutes les instructions de recharge et ne rechargez pas le bloc-piles ou l'outil à des températures hors de la plage de température indiquée dans les instructions.*** *Une recharge non conforme ou à une température hors des limites spécifiées peut endommager les piles et augmenter le risque d'incendie.*

6) Réparation

a) ***Faire réparer l'outil électrique par un réparateur professionnel en n'utilisant que des pièces de rechange identiques.*** *Cela permettra de maintenir une utilisation sécuritaire de l'outil électriques.*

b) ***Ne jamais réparer des blocs-piles endommagés.*** *La réparation de blocs-piles doit seulement être effectuée par le fabricant ou les fournisseurs de service autorisé.*

Avertissements concernant la sécurité de la cloueuse

- ***Tenez toujours pour acquis que l'outil contient des agrafes.*** *Une manipulation imprudente de la cloueuse peut entraîner un tir inattendu de clous et une blessure corporelle.*
- ***Ne pas pointer l'outil vers vous ou toute personne à proximité.*** *Un déclenchement inattendu déchargera une agrafe causant une blessure.*
- ***Ne pas actionner l'outil à moins que l'outil soit fermement placé contre la pièce de travail.*** *Si l'outil n'est pas en contact avec la pièce de travail, l'agrafe peut être déviée de votre cible.*
- ***Débranchez l'outil de la source d'alimentation lorsque l'agrafe bloque dans l'outil.*** *Lorsque vous retirez une fixation bloquée, la cloueuse peut être accidentellement activée si elle est branchée.*
- ***Ne pas utiliser cette cloueuse pour fixer des câbles électriques.*** *Elle n'est pas conçue pour l'installation de câbles électriques et peut endommager l'isolation des câbles électriques causant ainsi un choc électrique ou un risque d'incendie.*

Avertissements supplémentaires relatifs à la sécurité de la cloueuse (Fig. A)

⚠ ***AVERTISSEMENT :*** *lorsque vous utilisez une cloueuse, toutes les consignes de sécurité, selon les modalités suivantes, doivent être suivies afin d'éviter le risque de mort ou de blessure grave. Lisez et comprenez toutes les instructions avant d'utiliser l'outil.*

▲ ***AVIS :*** *ne* ***JAMAIS*** *vaporiser ou injecter d'aucune façon de lubrifiant ou de solvant de nettoyage à l'intérieur de l'outil. Cela peut affecter sérieusement la performance et la vie de l'outil.*

▲ ***AVERTISSEMENT :*** *si l'outil a été échappé ou si vous croyez que l'outil est endommagé, effectuez une vérification de l'utilisation de l'outil telle que définie dans la section Sélection du mode du manuel. S'il ne fonctionne pas conformément au manuel, cessez d'utiliser l'outil et faites-le réparer dans un centre de services DEWALT autorisé.*

- ***Tenez l'outil par les surfaces de prise isolées lorsque vous effectuez une tâche où les agrafes enfoncées peuvent entrer en contact avec le câblage dissimulé.*** *Entrer en contact avec un câble « sous tension » met aussi les pièces métalliques de l'outil « sous tension » et peut causer un choc électrique à l'utilisateur.*
- *Activer l'outil peut entraîner des débris volants, l'accumulation de matière ou poussière qui pourrait causer des lésions aux yeux de l'utilisateur. L'utilisateur et les autres personnes dans la l'aire de travaillent DOIVENT porter des lunettes de sécurité avec écrans latéraux. Ces lunettes de sécurité doivent être conformes aux exigences de la norme ANSI Z87.1 (« Z87 » est imprimé ou estampé sur les lunettes homologuées). C'est la responsabilité de l'employeur d'exiger que l'utilisateur de l'outil et d'autres personnes dans l'aire de travail utilisent un équipement de protection oculaire.*
- ***Portez toujours une protection auditive et d'autres protections appropriées durant l'utilisation.*** *Dans certaines conditions et selon la durée d'utilisation, le bruit provenant de ce produit peut contribuer à la perte de l'audition.*
- *Débranchez le bloc-piles de l'outil lorsqu'il n'est pas utilisé. Retirez toujours le bloc-piles et retirez les agrafes du magasin avant de quitter l'aire ou de passer l'outil à un autre utilisateur. Ne pas transporter l'outil dans une autre aire de travail dans laquelle changer de localisation implique l'utilisation d'échafaudages, d'escaliers, d'échelles et d'autres objets semblables, avec le bloc-piles branché. Ne pas faire d'ajustements, faire un entretien ou retirer des agrafes obstruées pendant que la pile est en place.*
- ***Ne pas retirer, modifier ou rendre l'outil, la gâchette, le verrou de la gâchette ou le déclencheur par contact inutilisable.*** *Ne pas coller la gâchette ou le déclencheur par contact avec du ruban ou les attacher en position Marche. Ne pas retirer le ressort du déclencheur par contact. Faites des inspections quotidiennes pour le libre mouvement de la gâchette et du déclencheur par contact. Cela pourrait causer une décharge non contrôlée.*
- ***Inspectez l'outil avant de l'utiliser. Ne pas utiliser l'outil si une partie de l'outil, de la gâchette, du verrou de la gâchette ou du déclencheur par contact est inutilisable, déconnectée, altérée ou ne fonctionne pas bien.*** *Les pièces endommagées ou manquantes doivent être réparées ou remplacées avant l'utilisation. Consultez* ***Réparations****.*
- ***Ne jamais altérer ou modifier l'outil.***
- ***Tenez toujours pour acquis que l'outil contient des agrafes.***
- ***Ne pas pointer l'outil vers vos collègues ou vers vous-même en tout temps.*** *Pas de plaisanterie! Travaillez de façon sécuritaire! Respectez l'outil comme un instrument de travail.*
- *Gardez les passants, les enfants et les visiteurs éloignés lorsque vous utilisez un outil électrique. Les distractions peuvent vous faire perdre le contrôle. Lorsque l'outil n'est pas utilisé, il doit être verrouillé dans un endroit sécuritaire, hors de portée des enfants.*
- ***Ne pas transporter l'outil d'un endroit à l'autre en le tenant par la gâchette.*** *Cela pourrait causer une décharge accidentelle.*
- ***Utilisez toujours le verrou de la gâchette ❷ lorsque l'outil n'est pas immédiatement utilisé.*** *Utiliser le* ***verrou de la gâchette*** *préviendra la décharge accidentelle.*
- *Ne pas trop s'étirer. Maintenez vos pieds bien d'aplomb sur le sol et un bon équilibre en tout temps. La perte d'équilibre pourrait causer des blessures.*
- ***Utilisez l'outil seulement pour son utilisation prévue. Ne pas décharger les agrafes en plein air, dans du béton, de la pierre, du bois extrêmement dur, des nœuds ou tout autre matériau trop dur pour que l'agrafe puisse y pénétrer. Ne pas utiliser le corps de l'outil ou le capuchon supérieur comme marteau. Les agrafes déchargées peuvent suivre une trajectoire inattendue et causer une blessure.***
- ***Gardez toujours les doigts à l'écart du déclencheur par contact afin de prévenir une blessure due à la libération accidentelle du poussoir***
- *Consultez les sections* ***Entretien*** *et* ***Réparations*** *pour des renseignements détaillés sur l'entretien approprié de l'outil.*
- *Utilisez toujours l'outil dans un endroit propre et éclairé. Assurez-vous que la surface de travail est libre de tout débris et faites attention à ne pas perdre pied lorsque vous travaillez dans des environnements élevés comme les toits.*
- ***Ne pas enfoncer les agrafes près du bord du matériau.*** *La pièce de travail peut fendre causant le ricochet de l'agrafe, vous blessant ou blessant un collègue. Sachez que le clou peut suivre le grain du bois (le point lustré), faisant en sorte qu'il dépasse de façon inattendue le côté du matériau. Enfoncez la pointe biseautée du clou perpendiculaire au grain afin de réduire le risque de blessure.*
- *Ne pas enfoncer les clous sur les têtes des autres fixations ou avec l'outil à un angle trop prononcé. Cela peut entraîner une blessure corporelle due à un fort recul, des fixations coincées ou le ricochet de clous.*
- ***Gardez vos mains et les autres parties de votre corps à l'écart de l'aire de travail immédiate.*** *Tenez la pièce à travailler avec des pinces au besoin afin de garder vos mains et votre corps à l'écart de danger potentiel. Assurez-vous que la pièce à travailler est bien sécurisée avant d'appuyer la cloueuse sur le matériau. Le déclencheur par contact peut déplacer la matériau à travailler de façon inattendue.*
- ***Ne pas utiliser l'outil en présence de poussière, de gaz et de vapeurs inflammables.*** *L'outil peut produire une étincelle qui pourrait enflammer les gaz causant un incendie. Enfoncer un clou dans un autre clou peut aussi causer une étincelle.*
- ***Gardez votre visage et les parties de votre corps à l'écart de l'arrière du capuchon de l'outil lorsque vous travaillez dans des aires restreintes.*** *Un recul soudain peut entraîner un impact avec le corps, particulièrement lorsque vous clouez dans un matériau dur ou dense.*
- *Saisissez fermement l'outil pour maintenir le contrôle tout en laissant l'outil reculer de la surface de travail une fois l'agrafe enfoncée. En mode Expulsion, si vous laissez le déclencheur par contact recontacter la surface de travail avant que la gâchette soit relâchée, une agrafe non désirée sera enfoncée.*
- *Le choix de la méthode de déclenchement est important. Vérifiez le manuel pour les options de déclenchement.*

Actionnement séquentiel/Actionnement par contact

Actionnement séquentiel

- ***Lorsque vous utilisez l'outil en mode d'actionnement séquentiel, n'actionnez pas l'outil à moins qu'il soit fermement placé contre la pièce de travail.***

Actionnement par contact

- ***Lorsque vous utilisez l'outil en mode d'actionnement par contact, faites attention aux doubles déclenchements par inadvertance, provoquant le recul du clou.*** *Des fixations indésirables peuvent être enfoncées si l'extrémité de contact entre à nouveau en contact accidentellement avec la surface de travail.*

Pour éviter les doubles déclenchements :

- *Ne pas engager l'outil contre la surface de travail avec force.*
- *Laissez l'outil reculer complètement après chaque actionnement.*
- *Utilisez l'outil en mode d'actionnement séquentiel.*

- ***Lorsque vous actionnez le déclenchement par contact de la cloueuse de finition, gardez toujours le contrôle de l'outil.*** *Le placement imprécis de l'outil peut provoquer la décharge d'une fixation mal orientée.*
- ***Ne pas enfoncer les clous dans les têtes d'autres fixations.*** *Cela peut entraîner un fort recul, des fixations coincées ou le ricochet de clous.*
- ***Vous devez tenir compte de l'épaisseur du matériau lorsque vous utilisez la cloueuse.*** *Un clou qui dépasse peut causer une blessure.*
- ***Ajustement de la profondeur : Afin de réduire le risque de blessures graves dues à une activation accidentelle lorsque vous ajustez la profondeur, TOUJOURS :***

- *retirer le bloc-piles.*
- *enclencher le verrou de la gâchette.*
- *éviter le contact avec la gâchette durant les ajustements*

- ***Ne pas enfoncer les clous à l'aveuglette dans les murs, les planches et autres zones de travail.*** *Les fixations enfoncées dans des files électriques sous tension, la plomberie ou d'autres types d'obstructions peuvent entraîner une blessure.*
- ***Demeurez vigilant, regardez ce que vous faites et faites preuve de bon sens lorsque vous utilisez un outil électrique. Ne pas utiliser l'outil lorsque vous êtes fatigué ou sous l'influence de drogues, de l'alcool ou de médicaments.*** *Un moment d'inattention pendant l'utilisation d'outils électriques peut entraîner une blessure corporelle grave.*

Renseignements de sécurité supplémentaires

⚠ ***AVERTISSEMENT :*** *ne jamais modifier le produit ou toute pièce de celui-ci. Cela pourrait entraîner des dommages matériels ou des blessures corporelles.*

⚠ ***AVERTISSEMENT :*** *portez* ***TOUJOURS*** *des lunettes de sécurité. Les lunettes ordinaires NE SONT PAS des lunettes de sécurité. Utilisez également un masque facial ou anti-poussière si l'opération de coupe est poussiéreuse. PORTEZ TOUJOURS UN ÉQUIPEMENT DE SÉCURITÉ CERTIFIÉ :*

- *protection oculaire ANSI Z87.1 (CAN/CSA Z94.3),*
- *protection auditive ANSI S12.6 (S3.19),*
- *protection respiratoire NIOSH/OSHA/MSHA.*

⚠ ***AVERTISSEMENT :*** *certaines poussières créées par le ponçage mécanique, le sciage, l'aiguisage, le perçage et autres activités de construction contiennent des produits chimiques reconnus dans l'État de la Californie pour causer le cancer et des anomalies congénitales ou autres effets nuisibles sur la reproduction. Certains exemples de ces produits chimiques sont :*

- *le plomb provenant des peintures à base de plomb,*
- *la silice cristallisée provenant des briques, du ciment et d'autres produits de la maçonnerie ainsi que*
- *l'arsenic et le chrome provenant du bois de construction traité chimiquement.*

Votre risque à ces expositions varie selon la fréquence dont vous effectuez ce type de travail. Pour réduire votre exposition à ces produits chimiques : travaillez dans un endroit bien aéré et avec un équipement de sécurité homologué, comme les masques anti-poussière spécialement conçus pour filtrer les particules microscopiques.

- ***Évitez le contact prolongé avec la poussière provenant du ponçage mécanique, du sciage, de l'aiguisage, du perçage et d'autres activités de construction. Portez des vêtements protecteurs et lavez vos zones exposées avec du savon et de l'eau.*** *Permettre à la poussière d'entrer dans votre bouche, vos yeux ou la laisser sur la peau peut favoriser l'absorption des produits chimiques dangereux.*

⚠ ***AVERTISSEMENT :*** *l'utilisation de cet outil peut générer et/ou disperser de la poussière qui peut causer des lésions respiratoires graves et permanentes ou d'autres blessures. Utilisez toujours une protection respiratoire approuvée par NIOSH/OSHA appropriée pour l'exposition à la poussière. Dirigez les particules loin du visage et du corps.*

⚠ ***AVERTISSEMENT : portez toujours une protection auditive personnelle appropriée conforme à ANSI S12.6 (S3.19) durant l'utilisation.*** *Dans certaines conditions et selon la durée d'utilisation, le bruit provenant de ce produit peut contribuer à la perte de l'audition.*

⚠ ***ATTENTION : lorsqu'il n'est pas utilisé, placez l'outil sur une surface stable où il ne risque pas de basculer ou de tomber.*** *Certains outils avec de gros blocs-piles se tiendront debout sur le bloc-piles, mais ils peuvent facilement être renversés.*

- ***Les évents couvrent souvent des pièces qui se déplacent et doivent être évités.*** *Des vêtements amples, les bijoux ou les cheveux longs peuvent se coincer dans des pièces qui déplacent.*

L'étiquette sur votre outil peut comporter les symboles suivants. Les symboles et les définitions sont les suivants :

v	volts
Hz	hertz
min	minutes
⎓ ou CC	courant continu
⏚	Structure de classe I (mise à la terre)
. . . /min	par minute
BPM	battements par minute
IPM	impacts par minute
OPM	oscillations par minute
Tr/min	tours par minute
sfpm	pieds de surface par minute
CPM	coups par minute
A	ampères
W	watts
Wh	Wattheures
Ah	ampères-heures
∿ ou CA	courant alternatif
⎓∿ ou CA/CC	courant alternatif ou continu
⧈	Structure de classe II (doublement isolé)
n_0	vitesse à vide
n	vitesse nominale
PSI	livres par pouce carré
⏚	borne de terre
⚠	symbole d'alertes de sécurité
⚠	rayonnement visible - ne regardez pas directement la lampe

..... portez une protection respiratoire

..... portez une protection oculaire

..... portez une protection auditive

..... lisez toute la documentation

..... ne pas exposer à la pluie

ASSEMBLAGE ET RÉGLAGES

⚠ ***AVERTISSEMENT : afin de réduire le risque des blessures corporelles graves, arrêtez l'appareil et retirez le blocs-piles avant d'effectuer tout réglage ou de retirer/installer des pièces ou des accessoires.*** *Un démarrage accidentel peut causer des blessures.*

Crochet de suspension (Fig. B, C)

⚠ ***AVERTISSEMENT : pour réduire les risques de blessures graves, placez le bouton de verrouillage de la gâchette en position de verrouillage ou éteignez l'outil et débranchez le bloc-piles avant d'effectuer des réglages ou de retirer/installer des pièces ou des accessoires.*** *Un démarrage accidentel peut causer des blessures.*

⚠ ***AVERTISSEMENT : afin de réduire de blessure corporelle grave, utiliser SEULEMENT le crochet de ceinture de l'outil pour suspendre l'outil à partir de votre corps. NE PAS*** *utiliser l'agrafe pour courroie pour attacher ou sécuriser l'outil à une personne ou un objet durant l'utilisation.* ***NE PAS*** *suspendre l'outil au plafond ou suspendre des objets à partir de l'agrafe pour courroie.*

⚠ ***AVERTISSEMENT : afin de réduire le risque de blessures graves, assurez-vous que la vis maintenant le crochet de ceinture est sécuritaire.***

IMPORTANT : pour la fixation ou le remplacement du crochet de ceinture **8**, n'utiliser que la vis **18** qui est fournie. Assurez-vous que la vis est bien serrée.

Les cloueuses sans fil incluent un crochet de ceinture intégré **8** qui peut être fixé d'un côté ou de l'autre de l'outil pour accommoder les utilisateurs droitiers ou gauchers.

Si vous ne voulez pas de crochet, vous pouvez le retirer de l'outil.

Retrait du crochet de ceinture

1. Retirez le bloc-piles **13** de l'outil.
2. Pour passer de l'utilisation à droite à l'utilisation à gauche, il suffit de retirer la vis de la courroie **18** de son emplacement de fixation **24** situé du côté opposé de l'outil et de la remonter de l'autre côté. Veillez à bien serrer la vis du crochet de ceinture.
3. Remplacez le bloc-piles.

⚠ ***AVERTISSEMENT :*** *retirez les clous du magasin avant de faire tout ajustement ou entretien de cet outil. Ne pas le faire peut entraîner une blessure grave.*

⚠ ***AVERTISSEMENT : déconnectez le bloc-piles de l'outil avant de faire tout ajustement, changement d'accessoires, entretien ou déplacement de l'outil.*** *Ces mesures de sécurité préventives réduisent le risque de démarrage accidentel de l'outil.*

⚠ ***ATTENTION : lorsqu'il n'est pas utilisé, placez l'outil sur une surface stable où il ne risque pas de basculer ou de tomber.*** *certains outils avec de gros blocs-piles se tiendront debout sur le bloc-piles, mais ils peuvent facilement être renversés.*

Installer l'adaptateur de puce Tool Connect™ (Fig. D, E)

Accessoire optionnel

REMARQUE : l'image du produit peut varier, cela n'affectera pas son rendement.

L'adaptateur de puce Tool Connect™ doit être utilisé avec la puce DCE042 Tool Connect™ (vendue séparément).

1. Retirez la pile.
2. À l'aide de la vis de fixation **19** fournie avec l'adaptateur de puce Tool Connect™ **20**, fixez l'adaptateur de puce Tool Connect™ au trou avant secondaire dédié à l'outil **21** pour l'adaptateur de puce Tool Connect™ (Fig. D).

IMPORTANT : lors de la fixation ou du remplacement de l'adaptateur de puce Tool Connect™, utilisez uniquement la vis de fixation **19** fournie. Assurez-vous que la vis est bien serrée.

3. Insérez la puce Tool Connect™ **22** (vendu séparément) dans l'adaptateur de puce Tool Connect™ **20**. Serrez les vis **23** dans la puce Tool Connect™ pour la fixer dans l'adaptateur Tool Connect™. Consultez le manuel de la puce DCE042 Tool Connect™ pour les instructions concernant la puce Tool Connect™.

REMARQUE : consultez le manuel de la puce DCE042 Tool Connect™ pour les instructions d'utilisation et les avertissements.

4. Si vous ne souhaitez pas utiliser l'adaptateur de puce Tool Connect™ vous pouvez le retirer de l'outil.

Pour déplacer l'adaptateur de puce Tool Connect™, retirez la puce Tool Connect™ puis la vis qui maintient l'adaptateur de puce Tool Connect™ en place et remontez-le de l'autre côté. Assurez-vous que la vis est bien serrée.

L'adaptateur de puce Tool Connect™ est compatible avec les outils DEWALT équipés d'un pied compatible ou les outils qui peuvent accueillir une attache de ceinture.

FONCTIONNEMENT

⚠ ***AVERTISSEMENT : afin de réduire le risque des blessures corporelles graves, arrêtez l'appareil et retirez le bloc-piles avant d'effectuer tout réglage ou de retirer/installer des fixations ou des accessoires.*** *Un démarrage accidentel peut causer des blessures.*

Installation et retrait du bloc-piles (Fig. B)

⚠ ***AVERTISSEMENT :*** *assurez-vous que l'outil/appareil est en position d'arrêt avant d'insérer le bloc-piles.*

REMARQUE : pour de meilleurs résultats, assurez-vous que le bloc-piles est entièrement chargé.

1. Pour installer le bloc-piles **13** dans la poignée de l'outil, alignez-le avec les glissières à l'intérieur de la poignée de l'outil et glissez-le dans la poignée jusqu'à ce qu'il soit bien placé dans l'outil et assurez-vous qu'il est enclenché.
2. Pour retirer le bloc-piles de l'outil, appuyez sur le bouton de libération du bloc-piles **14** et tirez-le fermement hors de la poignée de l'outil. Insérez le bloc-piles dans le chargeur.

Position appropriée des mains (Fig. G)

⚠ ***AVERTISSEMENT :*** *afin de réduire le risque de blessure corporelle grave, utilisez* ***TOUJOURS*** *la position des mains appropriée comme illustré.*

⚠ ***AVERTISSEMENT :*** *afin de réduire le risque de blessure grave, tenez* ***TOUJOURS*** *fermement l'outil en prévision d'une réaction soudaine.*

Une position des mains adéquate nécessite une main sur la poignée
principale 25 comme indiqué dans la Fig. G.

Préparer l'outil

⚠ ***AVIS :*** *ne **JAMAIS** vaporiser ou injecter d'aucune façon de lubrifiant ou de solvant de nettoyage à l'intérieur de l'outil. Cela peut affecter sérieusement la performance et la vie de l'outil.*

REMARQUE : le bloc-piles n'est pas complètement chargé à sa sortie de la boîte. Suivez les instructions fournies dans le ***Manuel de la pile/du chargeur***.

1. Lisez la section Consignes de sécurité de ce manuel.
2. Portez une protection oculaire et auditive.
3. Assurez-vous que le magasin ne contient plus d'agrafes.
4. Assurez-vous que le déclencheur par contact et les poussoirs fonctionnent bien. Ne pas utiliser si endommagé ou ne fonctionne pas bien. **NE JAMAIS** utiliser un outil qui a le déclencheur par contact retenu en position activée.
5. Ne dirigez pas l'outil vers vous ou d'autres personnes.
6. Insérez un bloc-piles entièrement chargé.

Utiliser le verrou de la gâchette (Fig. A, F)

⚠ ***AVERTISSEMENT :*** *afin réduire le risque de blessure corporelle grave, ne pas garder la gâchette appuyée lorsque l'outil n'est pas utilisé. Gardez le verrou de la gâchette VERROUILLÉ (Fig. F) lorsque l'outil n'est pas utilisé.*

⚠ ***AVERTISSEMENT :*** *afin de réduire le risque de blessure corporelle grave, verrouillez la gâchette, déconnectez le bloc-piles de l'outil et retirez les clous du magasin avant de faire des ajustements.*

Cette cloueuse DEWALT est équipée d'un verrou de la gâchette 2 qui, lorsqu'il est poussé vers le haut comme indiqué dans la Fig F, empêche l'outil d'enfoncer un clou en verrouillant la gâchette et en coupant l'alimentation du moteur.

Lorsque le verrou de la gâchette est enfoncé, l'outil est pleinement opérationnel. Le verrou de la gâchette doit toujours être désactivé lorsque des réglages sont effectués ou lorsque l'outil n'est pas utilisé immédiatement.

AVIS : ne pas entreposer l'outil avec le bloc-piles installé. Pour éviter d'endommager le bloc-piles et pour assurer une durée de service optimale de la pile, entreposez les blocs-piles hors de l'outil ou du chargeur, dans un endroit frais et sec.

Embouts antimarques (Fig. A, K)

Lorsque vous utilisez cet outil sur des matériaux plus mous que vous ne souhaitez pas marquer, comme un revêtement en bois, utilisez un embout antimarques 9 sur le déclencheur par contact 6. L'entreposage des embouts antimarques 10 est situé entre la poignée principale 25 et le magasin coulissant 7.

REMARQUE : pour une profondeur d'enfoncement maximale, en particulier avec les clous longs, il convient d'enlever l'embout antimarques.

Charger l'outil (Fig. A, H)

⚠ ***AVERTISSEMENT :*** *ne pas diriger l'outil vers vous ou d'autres personnes. Cela peut causer une blessure corporelle grave.*

⚠ ***AVERTISSEMENT :*** *ne jamais charger des clous pendant que le déclencheur par contact ou la gâchette est activé. Des blessures pourraient autrement être infligées.*

⚠ ***AVERTISSEMENT :*** *retirez toujours le bloc-piles avant de charger ou décharger des clous. Cela peut causer une blessure corporelle grave.*

1. Appuyez sur le verrou du magasin 15 et ouvrez complètement le magasin coulissant 7.
2. Insérez les fixations sur le côté du magasin; les fixations doivent être chargées avec la pointe en biseau contre l'avant du magasin.
3. Fermez le magasin coulissant jusqu'à ce que le verrou du magasin s'attache correctement.

Décharger l'outil (Fig. A, H)

⚠ ***AVERTISSEMENT :*** *le verrou de la gâchette doit toujours être activé lorsque des ajustements sont effectués ou lorsque l'outil n'est pas utilisé.*

1. Appuyez sur le verrou du magasin 15 et ouvrez complètement le magasin coulissant 7.
2. Basculez l'outil vers le haut jusqu'à ce que les clous glissent librement de le côté du chargeur. Fermez complètement le magasin coulissant.
3. Ouvrez la porte du dispositif de déblocage sur l'embout pour vérifier qu'il ne reste aucun clou.

Fonction de verrouillage de sécurité (Fig. L)

L'outil est muni d'une fonction de verrouillage de sécurité afin d'éviter que l'outil fonctionne lorsqu'il n'y a pas d'attache chargée. Lorsque le voyant à DEL indiquant un niveau bas de clous 16 est rouge fixe, cela signifie que l'outil est presque à court de fixations. Dans ce cas, l'outil sera verrouillé et ne fonctionnera pas tant que de nouveaux clous n'auront pas été chargés. (Consultez ***Charger l'outil***.)

Ajuster la profondeur (Fig. A, J)

La profondeur à laquelle la fixation est enfoncée peut être ajustée à l'aide de la roulette d'ajustement de la profondeur 3 située sur le côté de l'outil.

⚠ ***AVERTISSEMENT : afin de réduire le risque de blessures graves dues à une activation accidentelle lorsque vous ajustez la profondeur, TOUJOURS :***

- retirer le bloc-piles 13.
- enclencher le verrou de la gâchette 2. Reportez-vous à la section ***Utiliser le verrou de la gâchette.***
- éviter le contact avec la gâchette durant les ajustements.

1. Pour enfoncer le clou moins profondément, tournez la molette de réglage de la profondeur 3 vers le bas (dans le sens inverse des aiguilles d'une montre).
2. Pour enfoncer le clou plus profondément, tournez la molette de réglage de la profondeur 3 vers le haut (dans le sens des aiguilles d'une montre).

Projecteurs (Fig. A)

Un projecteur 4 est situé de chaque côté de la cloueuse. Les projecteurs s'allument lorsque la pile est insérée, lorsque la gâchette est activée ou lorsque le contact est enfoncé. Les projecteurs s'éteignent automatiquement après 20 secondes, sauf si l'outil continue d'être utilisé.

REMARQUE : ce projecteur sert à éclairer la surface de travail immédiate et n'est pas conçu pour être utilisées comme lampe de poche.

Voyant de clou bloqué (Fig. A, L)

L'outil est équipé d'une fonctionnalité Voyant de clou bloqué, si le clou se bloque dans l'embout. Lorsque le voyant à DEL de clou bloqué 17 clignote en JAUNE, cela signifie que l'outil a un clou bloqué. Dans ce cas, l'outil sera verrouillé et ne fonctionnera pas tant que le clou

bloqué n'aura pas été retiré. (voir la section ***Retirer un clou bloqué***).

Retirer un clou bloqué (Fig. A, H, I)

Si un clou se bloque dans le nez, ne dirigez pas l'outil vers vous et suivez ces instructions pour le retirer :

1. Retirez le bloc-piles 13 de l'outil et enclenchez le verrou de la gâchette 2. Reportez-vous à la section ***Utiliser le verrou de la gâchette.***
2. Appuyez sur le verrou du magasin 15 et retirez tous les clous chargés. Reportez-vous à la section ***Décharger l'outil***.
3. Soulevez le verrou de déblocage 5, puis tirez vers le haut pour ouvrir la porte de l'embout.
4. Retirez le clou tordu à l'aide de pinces, si nécessaire.
5. Si la lame d'entraînement est en position basse, actionnez le levier de déblocage 11 en exerçant une force suffisante pour soulever le levier du boîtier jusqu'à ce qu'il s'arrête.
6. Fermez la porte de l'embout et engagez la tige du verrou sous les deux branches de l'embout. Poussez le verrou jusqu'à ce qu'il se verrouille en place.
7. Réinsérez les clous dans le magasin (voir ***Charger l'outil***)

REMARQUE : si les clous continuent à se bloquer souvent dans le nez, faites réparer l'outil dans un centre de services autorisé DEWALT.

8. Réinsérez le bloc-piles.

REMARQUE : l'outil se désactivera et ne se réinitialisera pas jusqu'à ce que le bloc-piles soit retiré et réinséré.

Actionnement de l'outil (Fig. A, F)

⚠ ***AVERTISSEMENT :*** *portez toujours une protection oculaire et auditive [ANSI Z87.1 (CAN/CSA Z94.3)] et ANSI S12.6 (S3.19) appropriée lorsque vous utilisez l'outil.*

Les cloueuses sans fil DEWALT sont assemblées conformément à la norme ANSI SNT-101-2015.

La cloueuse est capable d'enfoncer des clous à l'aide d'un actionnement séquentiel ou d'un actionnement par contact.

⚠ ***AVERTISSEMENT :*** *gardez vos doigts **LOIN** de la gâchette lorsque vous n'enfoncez pas les fixations afin d'éviter une décharge accidentelle. **NE JAMAIS** transporter l'outil avec le doigt sur la gâchette. Cet outil enfoncera un clou si le déclencheur est actionné alors que la gâchette est enfoncée.*

Actionnement séquentiel

L'actionnement séquentiel est utilisé pour le clouage intermittent lorsqu'un placement précis est souhaité. Il offre également une puissance maximale pour l'enfoncement des clous les plus longs.

Pour utiliser la cloueuse en mode d'actionnement séquentiel :

1. Relâchez le verrou de la gâchette 2 (Fig. F). Reportez-vous à la section ***Utiliser le verrou de la gâchette.***
2. Poussez la gâchette par contact 6 contre la surface de travail.
3. Appuyez sur la gâchette 1 pour activer l'outil.
4. Relâchez la gâchette et levez la cloueuse de la surface de travail.
5. Répétez les étapes 2 à 5 pour activer le clou suivant.

Actionnement par contact

L'actionnement par contact (également appelé « déclenchement par choc ») est utilisé pour clouer rapidement sur des surfaces planes et fixes. Il est généralement plus efficace pour enfoncer des clous courts.

Pour utiliser la cloueuse en mode d'actionnement par contact :

1. Relâchez le verrou de sécurité de la gâchette 2.
2. Appuyez sur la gâchette 1 pour actionner le moteur.
3. Pour enfoncer plusieurs clous, maintenez la gâchette 1 enfoncée, puis appuyez plusieurs fois sur le déclenchement par contact 6 contre la surface de travail pour actionner l'outil.

⚠ ***AVERTISSEMENT :*** *ne maintenez pas la gâchette enfoncée lorsque l'outil n'est pas utilisé. Maintenez le verrou de la gâchette en position verrouillée lorsque l'outil n'est pas utilisé.*

⚠ ***AVERTISSEMENT :*** *lorsque le moteur de l'outil est en marche, appuyer sur la gâchette et enfoncer le déclencheur provoque l'enfoncement d'un clou.*

Utilisation par temps froid

Lors de l'utilisation d'outils à des températures de gel :

1. Maintenez l'outil aussi chaud que possible avant utilisation.
2. Actionnez l'outil 5 à 6 fois sur des chutes de bois avant de l'utiliser.

Utilisation par temps chaud

L'outil doit fonctionner normalement. Toutefois, tenez l'outil hors de l'exposition directe au soleil car une chaleur excessive peut détériorer les percuteurs et autres pièces en caoutchouc, nécessitant davantage d'entretien.

ENTRETIEN

⚠ ***AVERTISSEMENT : afin de réduire le risque des blessures corporelles graves, arrêtez l'appareil et retirez le blocs-piles avant d'effectuer tout réglage ou de retirer/installer des pièces ou des accessoires.*** *Un démarrage accidentel peut causer des blessures.*

Cette DEWALT a été conçu pour fonctionner sur une longue période avec un minimum d'entretien. Un fonctionnement satisfaisant continu dépend de l'entretien approprié et d'un nettoyage régulier de l'outil.

Nettoyage

⚠ ***AVERTISSEMENT :*** *enlever les saletés et la poussière hors des évents au moyen d'air comprimé propre et sec, au moins une fois par semaine. Pour minimiser le risque de blessure aux yeux, toujours porter une protection oculaire conforme à la norme ANSI Z87.1 lors du nettoyage.*

⚠ ***AVERTISSEMENT :*** *ne jamais utiliser de solvants ni d'autres produits chimiques puissants pour nettoyer les pièces non métalliques de l'outil. Ces produits chimiques peuvent affaiblir les matériaux de plastique utilisés dans ces pièces. Utiliser un chiffon humecté uniquement d'eau et de savon doux. Ne jamais laisser de liquide pénétrer dans l'outil et n'immerger aucune partie de l'outil dans un liquide.*

Accessoires

⚠ ***AVERTISSEMENT :*** *les accessoires autres que DEWALT n'ayant pas été testés avec ce produit, leur utilisation avec cet outil peut s'avérer dangereuse. Pour réduire le risque de blessure, seuls les accessoires recommandés par DEWALT doivent être utilisés avec ce produit.*

Les accessoires recommandés pour utilisation avec cet outil sont disponibles à un coût supplémentaire chez votre détaillant local ou dans un centre de services autorisé. Si vous avez besoin d'aide pour localiser un accessoire,

contactez DEWALT. Appelez au **1-800-4-DEWALT (1-800-433-9258)** ou consultez notre site web : **www.dewalt.com**.

Réparations

Le chargeur et le bloc-piles ne sont pas réparables. Le chargeur ou le bloc-piles ne comportent aucune pièce réparable.

⚠ ***AVERTISSEMENT :*** *pour assurer la SÉCURITÉ et la FIABILITÉ du produit, les réparations, l'entretien et les réglages doivent être réalisés (cela comprend l'inspection et le remplacement du balai, le cas échéant) par un centre de réparation en usine DEWALT ou un centre de réparation agréé DEWALT. Toujours utiliser des pièces de rechange identiques.*

Divulgation pour le Québec

Nous ne garantissons pas la disponibilité des pièces de rechange, des services de réparation ni des informations nécessaires pour l'entretien ou la réparation des produits visés par la Loi sur la protection du consommateur du Québec, telle que modifiée par le projet de loi 29.

Enregistrez-vous en ligne

Nous vous remercions de votre achat. Enregistrez votre produit maintenant pour :

- **SERVICE DE GARANTIE :** l'enregistrement de votre produit en ligne vous aide à obtenir un service de garantie efficace au cas où vous auriez un problème avec votre produit.
- **CONFIRMATION DE PROPRIÉTÉ :** en cas de pertes liées aux assurances telles qu'un incendie, une inondation ou un vol, votre enregistrement de propriété servira de preuve de votre achat.
- **POUR VOTRE SÉCURITÉ :** l'enregistrement de votre produit nous permet de vous contacter dans le cas peu probable d'une notification de sécurité requise selon le Federal Consumer Safety Act.

Inscrivez-vous en ligne sur **www.dewalt.com/account-login.**

Garantie limitée de trois ans

Pour connaître les conditions de la garantie, consultez **www.dewalt.com/support/warranty**.

Pour demander une copie écrite des conditions de la garantie, contactez : service à la clientèle chez DEWALT Industrial Tool Co., 701 East Joppa Road, Towson, MD 21286 ou appelez le **1-800-4-DEWALT** (**1-800-433-9258**).

AMÉRIQUE LATINE : la présente garantie ne s'applique pas aux produits vendus en Amérique Latine. Pour les produits vendus en Amérique Latine, consultez les renseignements sur la garantie particulière au pays comprise dans l'emballage, appelez l'entreprise locale ou consultez le site Web pour les renseignements complets à propos de la garantie.

REMPLACEMENT GRATUIT DES ÉTIQUETTES D'AVERTISSEMENT : si vos étiquettes d'avertissement deviennent illisibles ou sont manquantes, appelez le **1-800-4-DEWALT** (**1-800-433-9258**) pour un remplacement gratuit.

Guide de dépannage

DE NOMBREUX PROBLÈMES COMMUNS PEUVENT FACILEMENT ÊTRE RÉSOLUS À L'AIDE DU TABLEAU CI-DESSOUS. POUR DES PROBLÈMES PLUS GRAVES OU PERSISTANTS, CONTACTEZ UN CENTRE DE SERVICES DEWALT OU APPELEZ AU **1 800 4-DEWALT**.

⚠ ***AVERTISSEMENT : afin de réduire le risque des blessures corporelles graves, éteignez l'outil et retirez le blocs-piles avant d'effectuer tout réglage ou de retirer/installer des pièces ou des accessoires.*** *Un démarrage accidentel peut causer des blessures.*

Symptôme	Cause	Solution
L'outil ne se met pas en marche (Les lumières ne s'allument pas)	Les composants électroniques internes ne se réinitialisent pas	Retirez le bloc-piles, attendez 3 secondes et réinsérez
	Charge du bloc-piles faible ou bloc-piles endommagé	Chargez ou remplacez le bloc-piles
	Les bornes sont sales ou endommagées	Consultez un centre de services autorisé
	Déclencheur par contact plié	Consultez un centre de services autorisé
	Composants électroniques internes endommagés	Consultez un centre de services autorisé
L'outil ne fonctionne pas (lumières allumées,mais le moteur ne tourne pas)	Le moteur cesse de fonctionner après 4 secondes	Fonctionnement normal; relâchez la gâchette ou le déclencheur par contact et appuyez à nouveau
	Déclencheur par contact ou gâchette non appuyé	Consultez le guide d'utilisation
	Gâchette endommagée	Consultez un centre de services autorisé
	Déclencheur par contact plié	Consultez un centre de services autorisé
	Composants électroniques internes endommagés	Consultez un centre de services autorisé
L'outil ne s'active pas	Charge du bloc-piles faible ou bloc-piles endommagé	Chargez ou remplacez le bloc-piles
L'outil ne s'active pas	Fixation bloquée	Retirez la pile, dégagez la fixation bloquée (repoussez la lame d'entraînement à l'aide du levier de déblocage) et réinsérez le bloc-piles
	Mécanisme bloqué	Consultez un centre de services autorisé

Symptôme	Cause	Solution
L'outil ne fonctionne pas (lumières allumées, le moteur tourne)	Composants électroniques internes endommagés	Consultez un centre de services autorisé
	Déclencheur par contact ou gâchette non appuyé	Consultez le guide d'utilisation
L'outil ne fonctionne pas (lumières allumées, moteur tourne, lame d'entraînement coincée)	Système de retour endommagé	Remplacez le système de retour, consultez un centre de services autorisé
	Débris dans l'embout	Nettoyez l'embout
	Assemblage d'entraînement/de retour endommagé	Remplacez l'assemblage d'entraînement/de retour; consultez un centre de services autorisé
L'outil fonctionne, mais il n'enfonce pas entièrement la fixation	Charge du bloc-piles faible ou bloc-piles endommagé	Chargez ou remplacez le bloc-piles
	Le réglage de l'ajustement de la profondeur n'est pas assez profond	Tournez la roulette d'ajustement de la profondeur pour un réglage plus profond
	L'outil n'est pas solidement appliqué sur la pièce de travail	Consultez le guide d'utilisation
	Longueur du matériel et des fixations trop stricte pour une application	Choisissez une longueur de matériel ou de fixations appropriée
	Bout de lame d'entraînement endommagé ou usé	Remplacez l'assemblage d'entraînement/de retour; consultez un centre de services autorisé
	Assemblage d'entraînement/de retour endommagé ou usé	Remplacez l'assemblage d'entraînement/de retour; consultez un centre de services autorisé
L'outil fonctionne, mais aucune fixation enfoncée	Aucune fixation dans le magasin	Chargez des fixations dans le magasin
	Mauvais formats ou angles des fixations	Utilisez seulement les fixations recommandées
	Débris dans l'embout	Nettoyez l'embout
	Débris dans le magasin	Nettoyez le magasin
	Magasin usé ou bloqué	Remplacez le magasin; consultez un centre de services autorisé
	Lame d'entraînement endommagée ou usée	Remplacez l'assemblage d'entraînement/de retour; consultez un centre de services autorisé
L'outil est verrouillé, mais aucune fixation enfoncée	Aucune fixation dans le magasin	Chargez des fixations dans le magasin
Fixation bloquée	Mauvais formats ou angles des fixations	Utilisez seulement les fixations recommandées
	Lame d'entraînement endommagée ou usée	Remplacez l'assemblage d'entraînement/de retour; consultez un centre de services autorisé
	Longueur du matériel et des fixations trop stricte pour une application	Longueur du matériel ou des fixations inappropriée
	Charge du bloc-piles faible ou bloc-piles endommagé	Chargez ou remplacez le bloc-piles
	Débris dans l'embout	Nettoyez l'embout
	Débris dans le magasin	Nettoyez le magasin
	Magasin usé	Remplacez le magasin; consultez un centre de services autorisé
	Ressort du poussoir endommagé ou usé	Remplacez le ressort; consultez un centre de services autorisé

Uso Pretendido

Esta pistola de clavos de acabado inalámbrica ha sido diseñada para colocar clavos en piezas de madera y materiales compuestos.

NO utilizar en condiciones de humedad o en presencia de líquidos o gases inflamables.

Esta pistola de clavos de acabado inalámbrica es una herramienta eléctrica profesional.

NO permita que niños estén en contacto con la herramienta. Se requiere supervisión cuando operadores sin experiencia operen esta herramienta.

Especificaciones de herramienta	
Activación	Secuencial o Tope
Voltaje	20 V
Altura	285 mm
Ancho	86 mm
Longitud	265 mm
Peso (sin batería)	5,0 lbs
Ángulo de cartucho	Recto
Capacidad de carga	110 clavos

Especificaciones de clavo	
Longitudes de clavo recto	5/8" - 2" (16 mm - 50 mm)
Diámetros de pata	Calibre 18
Ángulos de colocación de clavo	Recto

ADVERTENCIAS GENERALES DE SEGURIDAD PARA HERRAMIENTAS ELÉCTRICAS

⚠ ***ADVERTENCIA: Lea todas las advertencias de seguridad, instrucciones, ilustraciones y especificaciones incluidas con esta herramienta eléctrica.*** *La falla en seguir todas las instrucciones siguientes puede resultar en descarga eléctrica, incendio y/o lesiones serias.*

CONSERVE TODAS LAS ADVERTENCIAS E INSTRUCCIONES PARA FUTURAS CONSULTAS.

El término "herramienta eléctrica" incluido en las advertencias hace referencia a las herramientas eléctricas operadas con corriente (con cable eléctrico) o a las herramientas eléctricas operadas con baterías (inalámbricas).

1) Seguridad en el Área de Trabajo

a) ***Mantenga el área de trabajo limpia y bien iluminada.*** *Las áreas abarrotadas y oscuras propician accidentes.*

b) ***No opere las herramientas eléctricas en atmósferas explosivas, como ambientes donde haya polvo, gases o líquidos inflamables.*** *Las herramientas eléctricas originan chispas que pueden encender el polvo o los vapores.*

c) ***Mantenga alejados a los niños y a los espectadores de la herramienta eléctrica en funcionamiento.*** *Las distracciones pueden provocar la pérdida de control.*

2) Seguridad Eléctrica

a) ***Los enchufes de la herramienta eléctrica deben adaptarse al tomacorriente. Nunca modifique el enchufe de ninguna manera. No utilice ningún enchufe adaptador con herramientas eléctricas con conexión a tierra.*** *Los enchufes no modificados y que se adaptan a los tomacorrientes reducirán el riesgo de descarga eléctrica.*

b) ***Evite el contacto corporal con superficies con descargas a tierra como, por ejemplo, tuberías, radiadores, cocinas eléctricas y refrigeradores.*** *Existe mayor riesgo de descarga eléctrica si su cuerpo está puesto a tierra.*

c) ***No exponga las herramientas eléctricas a la lluvia o a condiciones de humedad.*** *Si entra agua a una herramienta eléctrica, aumentará el riesgo de descarga eléctrica.*

d) ***No maltrate el cable. Nunca utilice el cable para transportar, tirar o desenchufar la herramienta eléctrica. Mantenga el cable alejado del calor, el aceite, los bordes filosos y las piezas móviles.*** *Los cables dañados o enredados aumentan el riesgo de descarga eléctrica.*

e) ***Al operar una herramienta eléctrica en el exterior, utilice un cable prolongador adecuado para tal uso.*** *Utilice un cable adecuado para uso en exteriores a fin de reducir el riesgo de descarga eléctrica.*

f) ***Si el uso de una herramienta eléctrica en un lugar húmedo es imposible de evitar, utilice un suministro protegido con un interruptor de circuito por falla a tierra (GFCI).*** *El uso de un GFCI reduce el riesgo de descargas eléctricas.*

3) Seguridad Personal

a) ***Permanezca alerta, controle lo que está haciendo y utilice el sentido común cuando emplee una herramienta eléctrica. No utilice una herramienta eléctrica si está cansado o bajo el efecto de drogas, alcohol o medicamentos.*** *Un momento de descuido mientras se opera una herramienta eléctrica puede provocar lesiones personales graves.*

b) ***Utilice equipos de protección personal. Siempre utilice protección para los ojos.*** *En las condiciones adecuadas, el uso de equipos de protección, como máscaras para polvo, calzado de seguridad antideslizante, cascos o protección auditiva, reducirá las lesiones personales.*

c) ***Evite el encendido por accidente. Asegúrese de que el interruptor esté en la posición de apagado antes de conectarlo a la fuente de energía o paquete de baterías, o antes de levantar o transportar la herramienta.*** *Transportar herramientas eléctricas con el dedo apoyado en el interruptor o enchufar herramientas eléctricas con el interruptor en la posición de encendido puede propiciar accidentes.*

d) ***Retire la clavija de ajuste o la llave de tuercas antes de encender la herramienta eléctrica.*** *Una llave de tuercas o una clavija de ajuste que quede conectada a una pieza giratoria de la herramienta eléctrica puede provocar lesiones personales.*

e) ***No se estire. Conserve el equilibrio y párese adecuadamente en todo momento.*** *Esto permite un mejor control de la herramienta eléctrica en situaciones inesperadas.*

f) ***Use la vestimenta adecuada. No use ropas holgadas ni joyas. Mantenga el cabello y la ropa alejados de las piezas en movimiento.*** *Las ropas holgadas, las joyas o el cabello largo pueden quedar atrapados en las piezas en movimiento.*

g) ***Si se suministran dispositivos para la conexión de accesorios con fines de recolección y extracción de polvo, asegúrese de que estén conectados y que se utilicen correctamente.*** *El uso de dispositivos de recolección de polvo puede reducir los peligros relacionados con el polvo.*

h) ***No permita que la familiaridad obtenida a partir del uso frecuente de herramientas le permitan volverse descuidado e ignorar los principios de seguridad de la herramienta.*** *Una acción descuidada puede causar lesiones severas en una fracción de segundo.*

4) Uso y Mantenimiento de la Herramienta Eléctrica

a) ***No fuerce la herramienta eléctrica. Utilice la herramienta eléctrica correcta para el trabajo que realizará.*** *Si se la utiliza a la velocidad para la que fue diseñada, la herramienta eléctrica correcta permite trabajar mejor y de manera más segura.*

b) ***No utilice la herramienta eléctrica si no puede encenderla o apagarla con el interruptor.*** *Toda herramienta eléctrica que no pueda ser controlada mediante el interruptor es peligrosa y debe repararse.*

c) ***Desconecte el enchufe de la fuente de alimentación y/o retire la batería, o paquete si es desmontable, de la herramienta eléctrica antes de realizar cualquier ajuste, cambiar accesorios o almacenar herramientas eléctricas.*** *Estas medidas de seguridad preventivas reducen el riesgo de encender la herramienta eléctrica en forma accidental.*

d) ***Guarde la herramienta eléctrica que no esté en uso fuera del alcance de los niños y no permita que otras personas no familiarizadas con ella o con estas instrucciones operen la herramienta.*** *Las herramientas eléctricas son peligrosas si son operadas por usuarios no capacitados.*

e) ***Dé mantenimiento a las herramientas eléctricas y accesorios. Revise que no haya piezas en movimiento mal alineadas o trabadas, piezas rotas o cualquier otra situación que pueda afectar el funcionamiento de la herramienta eléctrica. Si encuentra daños, haga reparar la herramienta eléctrica antes de utilizarla.*** *Se producen muchos accidentes a causa de las herramientas eléctricas que carecen de un mantenimiento adecuado.*

f) ***Mantenga las herramientas de corte afiladas y limpias.*** *Las herramientas de corte con mantenimiento adecuado y con los bordes de corte afilados son menos propensas a trabarse y son más fáciles de controlar.*

g) ***Utilice la herramienta eléctrica, los accesorios y las brocas de la herramienta, etc. de acuerdo con estas instrucciones y teniendo en cuenta las condiciones de trabajo y el trabajo que debe realizarse.*** *El uso de la herramienta eléctrica para operaciones diferentes de aquéllas para las que fue diseñada podría originar una situación peligrosa.*

h) ***Mantenga las manijas y superficies de sujeción secas, limpias y libres de aceite y grasa.*** *Las manijas y superficies de sujeción resbalosas no permiten el manejo y control seguros de la herramienta en situaciones inesperadas.*

5) Uso y Mantenimiento de la Herramienta con Baterías

a) ***Recargue solamente con el cargador especificado por el fabricante.*** *Un cargador adecuado para un tipo de paquete de baterías puede originar riesgo de incendio si se utiliza con otro paquete de baterías.*

b) ***Utilice herramientas eléctricas sólo con paquetes de baterías específicamente diseñados.*** *El uso de cualquier otro paquete de baterías puede producir riesgo de incendio y lesiones.*

c) ***Cuando no utilice el paquete de baterías, manténgalo lejos de otros objetos metálicos como sujetapapeles, monedas, llaves, clavos, tornillos u otros objetos metálicos pequeños que puedan realizar una conexión desde un terminal al otro.*** *Los cortocircuitos en los terminales de la batería pueden provocar quemaduras o incendio.*

d) ***En condiciones abusivas, el líquido puede ser expulsado de la batería. Evite su contacto. Si entra en contacto accidentalmente, enjuague con agua. Si el líquido entra en contacto con los ojos, busque atención médica.*** *El líquido expulsado de la batería puede provocar irritación o quemaduras.*

e) ***No use un paquete de batería o herramienta que estén dañados o modificados.*** *Las baterías dañadas o modificadas pueden presentar un comportamiento impredecible que resulte en incendios, explosión o riesgo de lesiones.*

f) ***No exponga un paquete de batería o una herramienta a fuego o temperatura excesiva.*** *La exposición a fuego o temperaturas mayores a 130 °C (265 °F) pueden causar una explosión.*

g) ***Siga todas las instrucciones de carga y no cargue el paquete de batería o la herramienta fuera del rango de temperatura especificado en las instrucciones.*** *Cargar inadecuadamente o en una temperatura fuera del rango de temperatura especificado puede dañar la batería e incrementar el riesgo de incendio.*

6) Mantenimiento

a) ***Solicite a una persona calificada en reparaciones que realice el mantenimiento de su herramienta eléctrica y que sólo utilice piezas de repuesto idénticas.*** *Esto garantizará la seguridad de la herramienta eléctrica.*

b) ***Nunca dé servicio a paquetes de batería dañados.*** *El servicio de paquetes de batería sólo debe ser realizado por el fabricante o proveedores de servicio autorizados.*

Advertencias de seguridad de pistola de clavos

- ***Siempre suponga que la herramienta contiene sujetadores****. El manejo descuidado de la pistola de clavos puede provocar el disparo inesperado de sujetadores y lesiones personales.*
- ***No apunte la herramienta hacia usted ni a nadie cercano.*** *El disparo inesperado descargará un sujetador causando una lesión.*
- ***No active la herramienta a menos que se haya colocado firmemente contra la pieza de trabajo.*** *Si la herramienta no está en contacto con la pieza de trabajo, el sujetador se puede alejar del objetivo.*
- ***Desconecte la herramienta de la fuente de energía cuando el sujetador se atasque en la herramienta.*** *Mientras retira un sujetador atorado, la pistola de clavos se puede activar accidentalmente si está conectada.*
- ***No use esta pistola de clavos para sujetar cables eléctricos.*** *No está diseñado para instalación de cables eléctricos y puede dañar el aislamiento de los cables eléctricos causando por ello un riesgo de descarga eléctrica o incendio.*

Advertencias de seguridad adicionales de pistola de clavos (Fig. A)

⚠ ***ADVERTENCIA:*** *Al usar cualquier pistola de clavos, se deben seguir todas las precauciones de seguridad, como se*

describe a continuación, para evitar el riesgo de muerte o lesiones graves. Lea y comprenda todas las instrucciones antes de operar la herramienta.

⚠ ***AVISO: NUNCA** rocíe o de ninguna manera aplique lubricantes o solventes de limpieza dentro de la herramienta. Esto puede afectar seriamente la vida y desempeño de la herramienta.*

⚠ ***ADVERTENCIA:** si la herramienta se ha caído o sospecha daños a la herramienta, realice una comprobación de operación de la herramienta como se define en la sección de selección de modo del manual. Si no funciona de acuerdo con el manual, deje de usar la herramienta y haga que la revisen en un centro de servicio DEWALT autorizado.*

- ***Sostenga la herramienta por las superficies de sujeción aisladas cuando realice una operación en la que los sujetadores introducidos puedan tener contacto con cableado oculto.** El contacto con un cable "vivo" hará que las partes de metal expuestas de la herramienta estén "vivas" y dará una descarga eléctrica al operador.*
- *La herramienta de accionamiento puede provocar residuos que salen despedidos, material secundario o polvo que podría dañar los ojos del operador. El operador y otros en el área de trabajo DEBEN usar gafas de seguridad con protectores laterales. Estas gafas de seguridad deben cumplir con los requisitos de ANSI Z87.1 (las gafas aprobadas tienen impreso o estampado "Z87"). Es responsabilidad del empleador hacer cumplir el uso del equipo de protección ocular por parte del operador de la herramienta y otras personas en el área de trabajo.*
- ***Use siempre protección auditiva personal apropiada y otra protección durante el uso.** Bajo algunas condiciones y duración de uso, el ruido de este producto puede contribuir con la pérdida auditiva.*
- *Desconecte el paquete de baterías de la herramienta cuando no esté en uso. Siempre retire la batería y retire los sujetadores del cargador antes de abandonar el área o pasar la herramienta a otro operador. No transporte la herramienta a otra área de trabajo en la que el cambio de ubicación implique el uso de andamios, escaleras marinas, escaleras y elementos similares, con el paquete de baterías conectado. No realice ajustes, realice tareas de mantenimiento ni retire los sujetadores atascados mientras la batería esté en su lugar.*
- ***No extraiga, manipule ni haga que la herramienta, el gatillo, el bloqueo del gatillo o el disparo por contacto se vuelvan inoperables.** No pegue con cinta adhesiva o amarre el gatillo o el disparo por contacto en la posición ON. No retire el resorte del disparo de contacto. Realice inspecciones diarias respecto al movimiento libre del gatillo y el disparo de contacto. Puede producirse una descarga incontrolada.*
- ***Revise la herramienta antes del uso. No opere una herramienta si alguna parte de la herramienta, el gatillo, el bloqueo del gatillo o el disparo por contacto no se puede operar, está desconectado, alterado o no funciona correctamente.** Las partes dañadas o faltantes deben repararse o reemplazarse antes de su uso. Consulte **Reparaciones**.*
- ***No altere o modifique el enchufe de ninguna manera.***
- ***Siempre suponga que la herramienta contiene sujetadores.***
- ***No apunte la herramienta a compañeros de trabajo ni a usted mismo en ningún momento.** ¡No haga bromas pesadas! ¡Trabaje seguro! Respete la herramienta como un implemento de trabajo.*
- *Mantenga alejados a los transeúntes, niños y visitantes mientras opera una herramienta eléctrica. Las distracciones pueden hacer que pierda el control. Cuando la herramienta no está en uso, debe asegurarse en un lugar seguro, fuera del alcance de los niños.*
- ***No transporte la herramienta de un lugar a otro sosteniendo el gatillo.** Puede producirse una descarga accidental.*
- ***Utilice siempre el bloqueo del gatillo ❷ cuando la herramienta no esté en uso inmediato.** Usar el **bloqueo de apagado de gatillo** evitará una descarga accidental.*
- *No se estire demasiado. Mantenga una base de apoyo y equilibrio adecuados en todo momento. La pérdida de equilibrio puede causar lesiones personales.*
- ***Use la herramienta sólo para su uso previsto. No descargue los sujetadores en aire libre, concreto, piedra, maderas extremadamente duras, nudos o cualquier material demasiado duro para que penetre el sujetador. No use el cuerpo de la herramienta o la tapa superior como un martillo. Los sujetadores descargados pueden seguir un camino inesperado y causar lesiones.***
- ***Mantenga siempre los dedos alejados del disparo de contacto para evitar lesiones por la liberación inadvertida de la palanca de empuje.***
- *Consulte las secciones **Mantenimiento** y **Reparaciones** respecto a información detallada sobre el mantenimiento adecuado de la herramienta.*
- *Siempre opere la herramienta en un área limpia e iluminada. Asegúrese que la superficie de trabajo esté libre de escombros y tenga cuidado de no perder el equilibrio cuando trabaje en entornos elevados, tales como tejados.*
- ***No coloque los sujetadores cerca del borde del material.** La pieza de trabajo puede separarse causando que el sujetador rebote, lastimándolo a usted o a un compañero de trabajo. Tenga en cuenta que el clavo puede seguir el grano de la madera (astillas), haciendo que sobresalga inesperadamente del costado del material de trabajo. Conduzca la punta del cincel del clavo perpendicular al grano para reducir el riesgo de lesiones.*
- *No coloque clavos en las cabezas de otros sujetadores o con la herramienta en un ángulo demasiado pronunciado. Se pueden producir lesiones personales debido a fuertes retrocesos, sujetadores atascados o clavos que reboten.*
- ***Mantenga las manos y las partes del cuerpo alejadas del área de trabajo inmediata.** Sostenga la pieza de trabajo con abrazaderas cuando sea necesario para mantener las manos y el cuerpo fuera de daño potencial. Asegúrese que la pieza de trabajo esté asegurada correctamente antes de presionar la pistola de clavos contra el material. El disparo de contacto puede causar que el material de trabajo se mueva inesperadamente.*
- ***No use la herramienta en presencia de polvo, gases o humos inflamables.** La herramienta puede producir una chispa que podría encender los gases y provocar un incendio. Colocar un clavo sobre otro clavo también puede provocar una chispa.*
- ***Mantenga la cara y las partes del cuerpo alejadas de la parte posterior de la tapa de la herramienta cuando trabaje en áreas restringidas.** El retroceso repentino puede provocar un impacto en el cuerpo, especialmente al clavar en material duro o denso.*
- *Sujete firmemente la herramienta para mantener el control mientras permite que la herramienta retroceda alejándose de*

la superficie de trabajo a medida que se mueve el sujetador. En el modo Bump (Golpe), si se permite el disparo por contacto para volver a establecer contacto con la superficie de trabajo antes que se libere el disparador, se insertará un sujetador no deseado.

- *La elección del método de activación es importante. Consulte el manual para ver las opciones de disparo.*

Accionamiento secuencial/Accionamiento por contacto

Accionamiento secuencial

- ***Al utilizar la herramienta en accionamiento secuencial, no la accione a menos que esté firmemente apoyada contra la pieza de trabajo.***

Accionamiento por contacto

- ***Al utilizar la herramienta en accionamiento por contacto, tenga cuidado con los disparos dobles involuntarios causados por el retroceso de la herramienta.*** *Se pueden introducir sujetadores no deseados si se permite que el disparo por contacto vuelva a entrar en contacto accidentalmente con la superficie de trabajo.*

Para evitar disparos dobles:

- *No aplique la herramienta contra la superficie de trabajo con mucha fuerza.*
- *Deje que la herramienta retroceda completamente después de cada activación.*
- *Utilice la herramienta en modo de accionamiento secuencial.*

- ***Al accionar la pistola de clavos de acabado por contacto, mantenga siempre la herramienta bajo control.*** *La colocación incorrecta de la herramienta puede resultar en una descarga mal dirigida de un sujetador.*
- ***No coloque clavos en las cabezas de otros sujetadores.*** *Pueden producirse retrocesos fuertes, sujetadores atascados o clavos que reboten.*
- ***Tenga en cuenta el grosor del material cuando use la pistola de clavos.*** *Un clavo sobresaliente puede causar lesiones.*
- ***Ajuste de profundidad: Para reducir el riesgo de lesiones graves por una actuación accidental al intentar ajustar la profundidad, SIEMPRE;***
- *Retire la batería.*
- *Active el bloqueo del gatillo.*
- *Evite el contacto con el gatillo durante los ajustes*

- ***No introduzca los clavos a ciegas en paredes, pisos u otras áreas de trabajo.*** *Los sujetadores que se introduzcan en cables eléctricos, plomería u otros tipos de obstrucciones pueden provocar lesiones.*
- ***Manténgase alerta, observe lo que está haciendo y use el sentido común cuando opere una herramienta eléctrica. No use la herramienta cuando esté cansado o bajo la influencia de drogas, alcohol, o medicamentos.*** *Un momento de falta de atención mientras opera herramientas eléctricas puede resultar en lesiones personales serias.*

Información de seguridad adicional

⚠ ***ADVERTENCIA:*** *Nunca modifique el producto o ninguna parte de éste. Podrían producirse daños o lesiones personales.*

⚠ ***ADVERTENCIA: SIEMPRE*** *use gafas de seguridad. Los anteojos de uso diario NO son gafas de seguridad. También use una careta o máscara de polvo si la operación de corte produce polvo. SIEMPRE USE EQUIPO DE SEGURIDAD CERTIFICADO:*

- *Protección para los ojos ANSI Z87.1 (CAN/CSA Z94.3),*
- *Protección auditiva ANSI S12.6 (S3.19),*
- *Protección respiratoria NIOSH/OSHA/MSHA.*

⚠ ***ADVERTENCIA:*** *Algún polvo creado por lijado, aserrado, pulido, perforación eléctricos y otras actividades de construcción contienen químicos conocidos por el Estado de California como causantes de cáncer, defectos de nacimiento u otros daños reproductivos. Algunos ejemplos de estos químicos son:*

- *plomo a partir de pinturas a base de plomo,*
- *sílice cristalino de ladrillos y cemento y otros productos de mampostería, y*
- *arsénico y cromo a partir de madera tratada químicamente.*

Su riesgo a partir de estas exposiciones varía, dependiendo de qué tan a menudo realice este tipo de trabajo. Para reducir su exposición a estos químicos: trabaje en un área bien ventilada, y trabaje con equipo de seguridad aprobado, tal como máscaras de polvo que estén diseñadas específicamente para filtrar partículas microscópicas.

- ***Evite el contacto prolongado con el polvo a partir de lijado, aserrado, pulido, perforación eléctricos y otras actividades de construcción. Use ropa de protección y lave las áreas expuestas con agua y jabón.*** *Permitir que el polvo entre en su boca, ojos, o que quede sobre la piel puede promover la absorción de químicos peligrosos.*

⚠ ***ADVERTENCIA:*** *El uso de esta herramienta puede generar y/o dispersar polvo, que puede causar lesiones respiratorias serías y permanentes u otras lesiones. Siempre use protección respiratoria aprobada por NIOSH/OSHA apropiada para la exposición de polvo. Dirija las partículas lejos de la cara y el cuerpo.*

⚠ ***ADVERTENCIA: Siempre use protección auditiva personal adecuada que cumpla con ANSI S12.6 (S3.19) durante el uso.*** *Bajo algunas condiciones y duración de uso, el ruido de este producto puede contribuir con la pérdida auditiva.*

⚠ ***ATENCIÓN: Cuando no esté en uso, coloque la herramienta en su lado sobre una superficie estable donde no cause un peligro de tropiezo o caída.*** *Algunas herramientas con paquetes de batería grandes pueden quedar verticales sobre el paquete de batería pero se pueden voltear fácilmente.*

- ***Las ventilas de aire a menudo cubren las partes móviles y se deben evitar.*** *La ropa suelta, joyería, o cabello largo podrían quedar atrapados en las partes móviles.*

La etiqueta en su herramienta puede incluir los siguientes símbolos. Los símbolos y sus definiciones son los siguientes:

V	volts
Hz	hertz
min	minutos
⎓ o CD	corriente directa
⏚	Construcción Clase I (conectada a tierra)
. . ./min	por minuto
BPM	golpes por minuto
IPM	impactos por minuto
OPM	oscilaciones por minuto
RPM	revoluciones por minuto
sfpm	pies de superficie por minuto
SPM	carreras por minuto
A	ampéres
W	watts
Wh	Watt Horas
Ah	amperios hora
∿ o CA	corriente alterna
≂ o CA/CD	corriente alterna o directa
⧈	Construcción Clase II (aislamiento doble)
n_0	velocidad sin carga
n	velocidad nominal

PSI..... libras por pulgada cuadrada
..... terminal de tierra
..... símbolo de alerta de seguridad
..... radiación visible– no mirar directamente a la luz
..... use protección respiratoria
..... use protección para los ojos
..... use protección auditiva
..... lea toda la documentación
..... no exponga a la lluvia

ENSAMBLE Y AJUSTES

ADVERTENCIA: Para reducir el riesgo de lesiones personales serias, apague la unidad y retire el paquete de batería antes de realizar cualquier ajuste o retirar/instalar conexiones o accesorios. *Un arranque accidental puede causar lesiones.*

Gancho de cinturón (Fig. B, C)

ADVERTENCIA: Para reducir el riesgo de lesiones personales graves, coloque el botón de bloqueo en apagado del gatillo en la posición de bloqueo en apagado o apague la herramienta y desconecte el paquete de batería antes de realizar cualquier ajuste o retirar/instalar conexiones o accesorios. *Un arranque accidental puede causar lesiones.*

ADVERTENCIA: Para reducir el riesgo de lesiones personales serias, SÓLO use el gancho de cinturón de la herramienta para colgar la herramienta de un cinturón de trabajo. NO *use el gancho de cinturón para anclar o asegurar la herramienta a una persona u objeto durante el uso.* ***NO*** *suspenda la herramienta por arriba de su cabeza o suspenda objetos del gancho del cinturón.*

ADVERTENCIA: Para reducir el riesgo de lesiones personales serias, asegúrese que el tornillo que sujeta el gancho de cinturón esté seguro.

IMPORTANTE: Cuando conecte o reemplace el gancho del cinturón **8**, sólo use el tornillo de gancho de cinturón **18** incluido. Asegúrese de apretar firmemente el tornillo.

Las pistolas de clavos inalámbricas incluyen un gancho para cinturón integrado **8** y se puede acoplar a cualquier lado de la herramienta para acomodarse a usuarios zurdos o diestros.

Si el gancho no se desea en absoluto, se puede quitar de la herramienta.

Para retirar el gancho de cinturón

1. Retire el paquete de batería **13** de la herramienta.
2. Para cambiar la herramienta de uso diestro a zurdo, simplemente retire el tornillo del cinturón **18** de la ubicación de montaje **24** en el lado opuesto de la herramienta y vuelva a ensamblarlo en el otro lado. Asegúrese de apretar firmemente el tornillo del gancho del cinturón.
3. Retire el paquete de batería.

ADVERTENCIA: *Retire los clavos del cargador antes de realizar cualquier ajuste o reparar esta herramienta. De lo contrario, puede provocar lesiones graves.*

ADVERTENCIA: Desconecte el paquete de batería de la herramienta antes de hacer cualquier ajuste, cambiar accesorios, dar servicio o mover la herramienta. *Tales medidas preventivas de seguridad reducen el riesgo de arrancar accidentalmente la herramienta.*

ATENCIÓN: Cuando no esté en uso, coloque la herramienta en su lado sobre una superficie estable donde no cause un peligro de tropiezo o caída. *Algunas herramientas con paquetes de batería grandes pueden quedar verticales sobre el paquete de batería pero se pueden voltear fácilmente.*

Instalación de adaptador de chip Tool Connect™ (Fig. D, E)

Accesorio opcional

NOTA: La imagen del producto puede variar, no afectará el desempeño.

El adaptador de chip Tool Connect™ es para usarse con el chip Tool Connect™ DCE042 (vendido por separado).

1. Retire la batería.
2. Usando el tornillo de retención **19** suministrado con el adaptador de chip Tool Connect™ **20**, fije dicho adaptador al orificio frontal secundario dedicado **21** para el adaptador de chip Tool Connect™ (Fig. D).

IMPORTANTE: Al instalar o reemplazar el adaptador de chip Tool Connect™, utilice únicamente el tornillo de retención **19** suministrado. Asegúrese de apretar firmemente el tornillo.

3. Inserte el chip Tool Connect™ **22** (se vende por separado) en el adaptador del chip Tool Connect™ **20**. Apriete los tornillos **23** en el chip Tool Connect™ para asegurarlo al adaptador del chip Tool Connect™. Consulte el manual del chip Tool Connect™ DCE042 para obtener instrucciones sobre el chip Tool Connect™.

NOTA: Consulte el manual del chip Tool Connect™ DCE042 para obtener instrucciones de funcionamiento y advertencias.

4. Si no desea utilizar el adaptador del chip Tool Connect™, puede quitarlo de la herramienta.

Para mover el adaptador del chip Tool Connect™, retire el chip Tool Connect™, y después retire el tornillo que mantiene el chip Tool Connect™ en su lugar y vuelva a ensamblarlo en el lado opuesto. Asegúrese de apretar firmemente el tornillo.

El adaptador de chip Tool Connect™ es compatible con herramientas DEWALT con una pata compatible o compatibles con un sujetador para cinturón.

OPERACIÓN

ADVERTENCIA: Para reducir el riesgo de lesiones personales serias, apague la unidad y retire el paquete de batería antes de realizar cualquier ajuste o retirar/instalar conexiones o accesorios. *Un arranque accidental puede causar lesiones.*

Instalación y Desinstalación da batería (Fig. B)

ADVERTENCIA: *Asegúrese que la herramienta/aparato esté en la posición apagada antes de insertar el paquete de la batería.*

NOTA: Para mejores resultados, asegúrese que su batería esté completamente cargada.

1. Para instalar la batería **13** en la manija de la herramienta, alinee la batería con los rieles dentro de la manija de la herramienta y deslícelo en la manija hasta que la batería esté asentada firmemente en la herramienta y asegúrese que no se desconecte.
2. Para retirar la batería de la herramienta, presione el botón de liberación la batería **14** y jale firmemente la batería fuera de la manija de la herramienta. Inserte la batería en el cargador.

Colocación Adecuada de Manos (Fig. G)

⚠ ***ADVERTENCIA:*** *Para reducir el riesgo de lesiones personales serias,* ***SIEMPRE*** *use la posición de las manos adecuada como se muestra.*

⚠ ***ADVERTENCIA:*** *Para reducir el riesgo de lesiones personales serias,* ***SIEMPRE*** *sostenga firmemente en anticipación de una reacción repentina.*

La posición de mano adecuada requiere una mano en la manija principal 25 como se muestra en la Fig. G.

Preparación de la herramienta

⚠ ***AVISO: NUNCA*** *rocíe o de ninguna manera aplique lubricantes o solventes de limpieza dentro de la herramienta. Esto puede afectar seriamente la vida y desempeño de la herramienta.*

NOTA: El paquete de batería no está completamente cargado cuando se retira del cartón. Siga las instrucciones del ***Manual de la batería/cargador***.

1. Lea la sección de Instrucciones de seguridad de este manual.
2. Use protección para los ojos y los oídos.
3. Asegúrese que el cargador esté vacío de todos los sujetadores.
4. Revise la operación suave y adecuada de los ensambles de disparo de contacto y empuje. No use la herramienta si cualquier ensamble no funciona adecuadamente. **NUNCA** use una herramienta que tenga el disparo de contacto restringido en la posición accionada.
5. Mantenga la herramienta apuntada al lado opuesto de su cuerpo y otras personas.
6. Inserte el paquete de batería completamente cargado.

Uso de bloqueo de apagado de gatillo (Fig. A, F)

⚠ ***ADVERTENCIA:*** *Para reducir el riesgo de lesiones personales graves, no mantenga presionado el gatillo cuando la herramienta no esté en uso. Mantenga el interruptor de bloqueo del gatillo BLOQUEADO (Fig. F) cuando la herramienta no esté en uso.*

⚠ ***ADVERTENCIA:*** *Para reducir el riesgo de lesiones personales graves, bloquee el gatillo, desconecte el paquete de batería de la herramienta y retire los clavos del cargador antes de realizar ajustes.*

Esta pistola de clavos DEWALT está equipada con un bloqueo del gatillo 2 que, al presionarlo hacia arriba, como se muestra en la Fig. F, impide que la herramienta inserte un clavo al bloquear el gatillo y desviar la alimentación al motor.

Al presionar el bloqueo del gatillo, la herramienta estará completamente operativa. El bloqueo en apagado de gatillo siempre debe estar bloqueado en apagado cuando se realice cualquier ajuste o cuando la herramienta no esté en uso inmediato.

AVISO: No almacene la herramienta con la batería instalada. Para evitar daños en el paquete y garantizar la mejor duración de la batería, guarde los paquetes de batería fuera de la herramienta o el cargador en un lugar fresco y seco.

Punta de protección (Fig. A, K)

Cuando use esta herramienta en materiales más suaves que no desee marcar, como revestimiento de madera, use la punta de protección 9 sobre el disparo de contacto 6. El almacenamiento de la punta anti-marcas 10 está ubicado entre la manija principal 25 y el cargador deslizante 7.

NOTA: Para obtener la máxima profundidad de inserción, especialmente con clavos largos, se debe quitar la punta de protección.

Carga de la herramienta (Fig. A, H)

⚠ ***ADVERTENCIA:*** *Mantenga la herramienta apuntada al lado opuesto de su cuerpo y otras personas. Puede resultar en lesiones personales serias.*

⚠ ***ADVERTENCIA:*** *Nunca cargue los clavos con el tope de contacto o el gatillo activado. Puede resultar en lesiones personales.*

⚠ ***ADVERTENCIA:*** *Siempre retire el paquete de la batería antes de cargar o descargar los clavos. Puede resultar en lesiones personales serias.*

1. Presione el seguro del cargador 15 y abra completamente el cargador deslizante 7.
2. Inserte los sujetadores en el lado del cargador; los sujetadores deben cargarse con la punta del cincel contra la parte frontal del cargador.
3. Cierre el cargador deslizante hasta que el seguro encaje perfectamente.

Descarga de la herramienta (Fig. A, H)

⚠ ***ADVERTENCIA:*** *El bloqueo del gatillo siempre debe estar bloqueado cuando se realice cualquier ajuste o cuando la herramienta no esté en uso.*

1. Presione el seguro del cargador 15 y abra completamente el cargador deslizante 7.
2. Incline la herramienta hacia arriba hasta que los clavos se deslicen libremente fuera del lado del cargador. Cierre completamente el cargador deslizable.
3. Abra la puerta de liberación de atascamiento en la pieza de la punta para verificar que no queden clavos.

Función de bloqueo de disparo en seco (Fig. L)

La herramienta está equipada con una función de bloqueo de disparo en seco para evitar que la herramienta se active cuando no hayan sujetadores cargados. Cuando la LED indicadora de pocos clavos es visible 16 es rojo sólido, la herramienta se está quedando sin sujetadores. Si esto sucede, la herramienta se bloqueará y no se activará hasta que se carguen más clavos. (Consulte ***Carga de la herramienta***.)

Ajuste de profundidad (Fig. A, J)

La profundidad con la que se mueve el sujetador se puede ajustar usando la rueda de ajuste de profundidad 3 en el lado de la herramienta.

⚠ ***ADVERTENCIA: Para reducir el riesgo de lesiones graves por una actuación accidental al intentar ajustar la profundidad, SIEMPRE:***

- Retire el paquete de batería 13.
- Active el bloqueo de gatillo 2. Consulte la sección ***Uso de bloqueo de apagado de gatillo.***
- Evite el contacto con el gatillo durante los ajustes.

1. Para introducir el clavo menos profundo, gire la rueda de ajuste de profundidad 3 hacia abajo (en sentido contrario a las manecillas del reloj).
2. Para introducir el clavo más profundamente, gire la rueda de ajuste de profundidad 3 hacia arriba (en sentido de las manecillas del reloj).

Luces (Fig. A)

Hay una luz frontal 4 ubicada a cada lado de la pistola de clavos. Las luces frontales se encienden al insertar la batería, activar el gatillo o presionar el contacto. Las luces

se apagarán automáticamente después de 20 segundos, a menos que la herramienta permanezca en uso.

NOTA: Estas luces frontales son para iluminar la superficie de trabajo inmediata y no se pretende que se usen como una linterna.

Indicador de clavo atascado (Fig. A, L)

La herramienta cuenta con un indicador de clavo atascado, que se activa si el clavo se atasca en la boquilla. Cuando la luz LED del indicador de clavo atascado 17 parpadea en AMARILLO, la herramienta tiene un clavo atascado. Si esto sucede, la herramienta se bloqueará y no funcionará hasta que se retire el clavo atascado. (Consulte la sección ***Retirar un clavo atascado***).

Eliminación de clavo atascado (Fig. A, H, I)

Si un clavo queda atascado en la pieza de nariz, mantenga la herramienta apuntada opuesta a usted y siga estas instrucciones para liberarla:

1. Retire el paquete de batería 13 de la herramienta y active el bloqueo de apagado de gatillo 2. Consulte la sección ***Uso de bloqueo de apagado de gatillo.***
2. Presione el seguro del cargador 15 y retire los clavos cargados. Consulte la sección ***Descarga de la herramienta***.
3. Levante el seguro de liberación de atascamiento 5 y jale hacia arriba para abrir la puerta de la pieza de punta.
4. Retire el clavo doblado, utilizando pinzas si es necesario.
5. Si la cuchilla del destornillador está hacia abajo, gire la palanca de liberación de bloqueo 11 con la fuerza suficiente para levantar la palanca del alojamiento hasta que se detenga.
6. Cierre la puerta de la pieza de punta y active el pasador de seguro debajo de los dos brazos en la pieza de punta. Empuje el seguro hasta que se bloquee en su lugar.
7. Vuelva a instar los clavos en el cartucho (vea ***Carga de la herramienta***).

NOTA: Si los clavos continúan atascándose con frecuencia en la pieza de punta, solicite que un centro de servicio DEWALT autorizado dé servicio a la herramienta.

8. Reinserte el paquete de batería.

NOTA: La herramienta se desactivará y no se restablecerá hasta que se retire y vuelva a insertar el paquete de batería.

Activación de la herramienta (Fig. A, F)

⚠ ***ADVERTENCIA:*** *Utilice siempre protección para los ojos [ANSI Z87.1 (CAN / CSA Z94.3)] y auditiva ANSI S12.6 (S3.19) cuando utilice la herramienta.*

Las pistolas de clavos inalámbricas DEWALT se ensamblan de acuerdo con la norma ANSI SNT-101-2015.

La pistola de clavos es capaz de colocar clavos mediante accionamiento secuencial o accionamiento por contacto.

⚠ ***ADVERTENCIA:*** *Mantenga los dedos* ***ALEJADOS*** *del gatillo cuando no coloque clavos para evitar una descarga accidental del sujetador.* ***NUNCA*** *cargue la herramienta con el dedo en el gatillo. Esta herramienta clavará un clavo si se presiona el pulsador de contacto mientras el gatillo está presionado.*

Accionamiento secuencial

La acción secuencial se utiliza para clavar de forma intermitente cuando se desea una colocación precisa. También ofrece la máxima entrega de potencia para insertar los clavos más largos.

Para operar la pistola de clavos en modo de accionamiento secuencial:

1. Suelte el bloqueo de gatillo 2 (Fig. F). Consulte la sección ***Uso de bloqueo de apagado de gatillo.***
2. Empuje el disparador de contacto 6 contra la superficie de trabajo.
3. Jale el interruptor de gatillo 1 para activar la herramienta.
4. Libere el interruptor de gatillo y levante la pistola de clavos de la superficie de trabajo.
5. Repita los pasos 2-5 para accionar el siguiente clavo.

Accionamiento por contacto

La acción de disparo por contacto (también conocida como acción de golpe) se utiliza para clavar rápidamente en superficies planas y estacionarias y, generalmente, es más eficaz para colocar clavos más cortos.

Para operar la pistola de clavos en el modo de activación por contacto:

1. Libere el bloqueo en apagado de seguridad del gatillo 2.
2. Jale el interruptor de gatillo 1 para activar el motor.
3. Para colocar varios clavos, continúe manteniendo presionado el interruptor de gatillo 1, y presione el disparador de contacto 6 repetidamente contra la superficie de trabajo para accionar la herramienta.

⚠ ***ADVERTENCIA:*** *No mantenga el gatillo presionado cuando la herramienta no esté en uso. Mantenga el bloqueo del gatillo en la posición bloqueada cuando la herramienta no esté en uso.*

⚠ ***ADVERTENCIA:*** *Cuando el motor de la herramienta está en funcionamiento, al apretar el gatillo y presionar el contacto se insertará un clavo.*

Operación en clima frío

Al operar herramientas a temperaturas bajo cero:

1. Mantenga la herramienta lo más caliente posible antes de usarla.
2. Accione la herramienta 5 o 6 veces en la madera de desecho antes de usarla.

Operación en clima caliente

La herramienta debería funcionar normalmente. Sin embargo, mantenga la herramienta fuera de la luz solar directa ya que el calor excesivo puede deteriorar los topes y otras partes de hule resultando en un mantenimiento incrementado.

MANTENIMIENTO

⚠ ***ADVERTENCIA: Para reducir el riesgo de lesiones personales serias, apague la unidad y retire el paquete de batería antes de realizar cualquier ajuste o retirar/instalar conexiones o accesorios.*** *Un arranque accidental puede causar lesiones.*

Esta herramienta eléctrica DEWALT ha sido diseñada para funcionar durante un largo período de tiempo con un mínimo de mantenimiento. La operación satisfactoria continua depende del cuidado adecuado y limpieza regular de la herramienta.

Limpieza

⚠ ***ADVERTENCIA:*** *Sople la suciedad y el polvo de todos los conductos de ventilación con aire seco, al menos una vez por semana. Para reducir el riesgo de lesiones, utilice siempre protección para los ojos aprobada ANSI Z87.1 al realizar esta tarea.*

⚠ ***ADVERTENCIA:*** *Nunca utilice solventes ni otros químicos abrasivos para limpiar las piezas no metálicas de la herramienta. Estos productos químicos pueden debilitar los materiales plásticos utilizados en estas piezas. Utilice un paño humedecido sólo con agua y jabón neutro. Nunca permita que penetre líquido dentro de la herramienta ni sumerja ninguna de las piezas en un líquido.*

Accesorios

⚠ ***ADVERTENCIA:*** *Ya que los accesorios, diferentes a los ofrecidos por DEWALT, no han sido probados con este producto, el uso de tales accesorios con esta herramienta podría ser peligroso. Para reducir el riesgo de lesiones, sólo se deben usar accesorios recomendados por DEWALT con este producto.*

Los accesorios recomendados para uso con su herramienta están disponibles por un costo adicional a partir de su distribuidor local o centro de servicio autorizado. Si necesita asistencia para localizar cualquier accesorio, póngase en contacto con DEWALT. Llame al **1-800-4-DEWALT (1-800-433-9258)** o visite nuestro sitio web: **www.dewalt.com**.

Reparaciones

El cargador y las unidades de batería no pueden ser reparados. El cargador y la unidad de batería no contienen piezas reparables.

⚠ ***ADVERTENCIA:*** *Para asegurar la SEGURIDAD y la CONFIABILIDAD del producto, las reparaciones, el mantenimiento y los ajustes (inclusive la inspección y el cambio de las escobillas, cuando proceda) deben ser realizados en un centro de mantenimiento en la fábrica DEWALT u en un centro de mantenimiento autorizado DEWALT. Utilice siempre piezas de repuesto idénticas.*

Para reparación y servicio de sus herramientas eléctricas, favor de dirigirse al Centro de Servicio más cercano

CULIACAN, SIN

Blvd. Emiliano Zapata 5400-1 Poniente Col. San Rafael (667) 717 89 99

GUADALAJARA, JAL

Av. La Paz #1779 - Col. Americana Sector Juárez (33) 3825 6978

MEXICO, D.F.

Eje Central Lázaro Cárdenas No. 18 - Local D, Col. Obrera (55) 5588 9377

MERIDA, YUC

Calle 63 #459-A - Col. Centro (999) 928 5038

MONTERREY, N.L.

Av. Francisco I. Madero 831 Poniente - Col. Centro (818) 375 23 13

PUEBLA, PUE

17 Norte #205 - Col. Centro (222) 246 3714

QUERETARO, QRO

Av. San Roque 274 - Col. San Gregorio (442) 2 17 63 14

SAN LUIS POTOSI, SLP

Av. Universidad 1525 - Col. San Luis (444) 814 2383

TORREON, COAH

Blvd. Independencia, 96 Pte. - Col. Centro (871) 716 5265

VERACRUZ, VER

Prolongación Díaz Mirón #4280 - Col. Remes (229) 921 7016

VILLAHERMOSA, TAB

Constitución 516-A - Col. Centro (993) 312 5111

PARA OTRAS LOCALIDADES:

Si se encuentra en México, por favor llame al (55) 5326 7100

Si se encuentra en U.S., por favor llame al 1-800-4-DEWALT (1-800-433-9258) o visite nuestro sitio web: www.dewalt.com

Póliza de Garantía

IDENTIFICACIÓN DEL PRODUCTO:

Sello o firma del Distribuidor.

Nombre del producto: _____

Mod./Cat.: _____

Marca: _____

Núm. de serie: _____

(Datos para ser llenados por el distribuidor)

Fecha de compra y/o entrega del producto:

_____

Nombre y domicilio del distribuidor donde se adquirió el producto:

_____

Este producto está garantizado por un año a partir de la fecha de entrega, contra cualquier defecto en su funcionamiento, así como en materiales y mano de obra empleados para su fabricación. Nuestra garantía incluye la reparación o reposición del producto y/o componentes sin cargo alguno para el cliente, incluyendo mano de obra, así como los gastos de transportación razonablemente erogados derivados del cumplimiento de este certificado. Para hacer efectiva esta garantía deberá presentar su herramienta y esta póliza sellada por el establecimiento comercial donde se adquirió el producto, de no contar con ésta, bastará la factura de compra.

Excepciones

Esta garantía no será válida en los siguientes casos:

- *Cuando el producto se hubiese utilizado en condiciones distintas a las normales;*
- *Cuando el producto no hubiese sido operado de acuerdo con el instructivo de uso que se acompaña;*
- *Cuando el producto hubiese sido alterado o reparado por personas distintas a las enlistadas al final de este certificado.*

Anexo encontrará una relación de sucursales de servicio de fábrica, centros de servicio autorizados y franquiciados en la República Mexicana, donde podrá hacer efectiva su garantía y adquirir partes, refacciones y accesorios originales.

Solamente para propósito de México:
Importado por: DEWALT S.A de C.V.
Antonio Dovali Jaime #70 Torre C Piso 8
Col. Santa Fe Alvaro Obregon,
Ciudad de Mexico, Mexico.
C.P 01210
TEL(52) 55 53267100
R.F.C.BDE8106261W7

Divulgación de Quebec

No garantizamos la disponibilidad de partes de repuesto, servicios de reparación ni la información necesaria para mantener o reparar productos sujetos a la Ley de Protección al Consumidor de Quebec, modificada por el Proyecto de Ley 29.

Registro en Línea

Gracias por su compra. Registre su producto ahora para:

- **SERVICIO EN GARANTÍA:** Si completa esta tarjeta, podrá obtener un servicio en garantía más eficiente, en caso de que exista un problema con su producto.
- **CONFIRMACIÓN DE PROPIEDAD:** En caso de una pérdida que cubra el seguro, como un incendio, una inundacíon o un robo, el registro de propiedad servirá como comprobante de compra.
- **PARA SU SEGURIDAD:** Si registra el producto, podremos comunicarnos con usted en el caso improbable que se deba enviar una notificación de seguridad conforme a la Federal Consumer Safety Act (Ley Federal de Seguridad de Productos para el Consumidor).

Registro en línea en **www.dewalt.com/account-login**.

Garantía limitada de tres años

Para las condiciones de garantía, visite **www.dewalt.com/support/warranty**.

Para solicitar una copa escrita de los términos de garantía, póngase en contacto con: Servicio al cliente en DEWALT Industrial Tool Co., 701 East Joppa Road, Towson, MD 21286 o llame al **1-800-4-DEWALT** (**1-800-433-9258**).

AMÉRICA LATINA: Esta garantía no aplica a productos vendidos en América Latina. Para productos vendidos en América Latina, consulte la información de garantía específica contenida en el empaque, llame a la compañía local o consulte la página de Internet respecto a la información de garantía.

REEMPLAZO GRATUITO DE ETIQUETA DE GARANTÍA: Si sus etiquetas de advertencia se vuelven ilegibles o se pierden, llame al **1-800-4-DEWALT** (**1-800-433-9258**) para un reemplazo gratuito.

Guía de Solución de Problemas

MUCHOS PROBLEMAS COMUNES SE PUEDEN RESOLVER FÁCILMENTE UTILIZANDO LA TABLA A CONTINUACIÓN. PARA PROBLEMAS MÁS SERIOS O PERSISTENTES, COMUNÍQUESE CON UN CENTRO DE SERVICIO DE DEWALT O LLAME AL 1-(800)-4-DEWALT.

⚠ ***ADVERTENCIA: Para reducir el riesgo de lesiones personales serias, apague la unidad y retire el paquete de batería antes de realizar cualquier ajuste o retirar/instalar conexiones o accesorios.*** *Un arranque accidental puede causar lesiones.*

Síntoma	Causa	Arreglo
La herramienta no enciende (Las luces no se encienden)	Los componentes electrónicos internos de la herramienta no se reinician	Retire la batería, espere 3 segundos y vuelva a insertar
	Carga baja de batería o batería dañada	Cargue o reemplace la batería
	Las terminales están sucias o dañadas	Consulte a un centro de servicio autorizado
	Disparo de contacto doblado	Consulte a un centro de servicio autorizado
	Componentes electrónicos internos dañados	Consulte a un centro de servicio autorizado
La herramienta no se acciona (luces encendidas, el motor no funciona)	El motor deja de funcionar después de 4 segundos	Operación normal; gatillo de liberación o disparo de contacto y volver a presionar
	Disparo de contacto o gatillo no presionado	Consulte el manual de instrucciones
	Gatillo dañado	Consulte a un centro de servicio autorizado
	Disparo de contacto doblado	Consulte a un centro de servicio autorizado
	Componentes electrónicos internos dañados	Consulte a un centro de servicio autorizado
La herramienta no se activa	Carga baja de batería o batería dañada	Cargue o reemplace la batería
La herramienta no se activa	Sujetador atascado	Retire la batería, quite el sujetador atascado (empuje la hoja del impulsor hacia atrás usando la palanca de liberación) y vuelva a insertar el paquete de batería
	Mecanismo atascado	Consulte a un centro de servicio autorizado
La herramienta no funciona (luces encendidas, el motor opera)	Componentes electrónicos internos dañados	Consulte a un centro de servicio autorizado
	Disparo de contacto o gatillo no presionado	Consulte el manual de instrucciones
La herramienta no se acciona (luces encendidas, el motor funciona, cuchilla del accionador atorada)	Sistema de retorno dañado	Reemplace el sistema de retorno; consulte a un centro de servicio autorizado
	Escombros en la pieza de punta	Limpie la pieza de punta
	Ensamble de accionador/retorno dañado	Reemplace el ensamble de accionador/retorno; consulte a un centro de servicio autorizado

Síntoma	Causa	Arreglo
La herramienta funciona, pero no introduce completamente el sujetador	Carga baja de batería o batería dañada	Cargue o reemplace la batería
	Ajuste de profundidad establecido demasiado superficial	Gire la rueda de ajuste de profundidad a un ajuste más profundo
	Herramienta no aplicada firmemente a la pieza de trabajo	Consulte el manual de instrucciones
	La longitud del material y del sujetador es una aplicación demasiado rigurosa	Elija el material o la longitud del sujetador apropiados
	Punta de la cuchilla del accionador dañada o desgastada	Reemplace el ensamble de accionador/retorno; consulte a un centro de servicio autorizado
	Ensamble de accionador/retorno dañado o desgastado	Reemplace el ensamble de accionador/retorno; consulte a un centro de servicio autorizado
La herramienta funciona, pero no se introducen los sujetadores	No hay sujetadores en el cargador	Cargue los sujetadores en el cargador
	Sujetadores de tamaño o ángulo incorrecto	Use sólo sujetadores recomendados
	Escombros en la pieza de punta	Limpie la pieza de punta
	Desechos en el cargador	Limpie el cargador
	Cargador desgastado o atascado	Reemplace el cargador; consulte a un centro de servicio autorizado
	Cuchilla del accionador dañada o desgastada	Reemplace el ensamble de accionador/retorno; consulte a un centro de servicio autorizado
La herramienta está bloqueada, pero no se introducen sujetadores	No hay sujetadores en el cargador	Cargue los sujetadores en el cargador
Sujetador atascado	Sujetadores de tamaño o ángulo incorrecto	Use sólo sujetadores recomendados
	Cuchilla del accionador dañada o desgastada	Reemplace el ensamble de accionador/retorno; consulte a un centro de servicio autorizado
	La longitud del material y del sujetador es una aplicación demasiado rigurosa	Material o longitud del sujetador inapropiado
	Carga baja de batería o batería dañada	Cargue o reemplace la batería
	Escombros en la pieza de punta	Limpie la pieza de punta
	Desechos en el cargador	Limpie el cargador
	Cargador desgastado	Reemplace el cargador; consulte a un centro de servicio autorizado
	Resorte de palanca de empuje desgastado o dañado	Reemplace el resorte; consulte a un centro de servicio autorizado

Compatible battery packs and chargers / Blocs-piles et chargeurs compatibles / Baterías y cargadores compatibles

Battery Packs Blocs-piles Baterías	DCB201, DCB203, DCB203G, DCB204, DCB204BT, DCB205, DCB205G, DCB205BT, DCB206, DCB208, DCB230, DCB240, DCBP034, DCBP520
Chargers Chargeurs Cargadores	DCB094, DCB102, DCB103, DCB104, DCB107, DCB112, DCB113, DCB115, DCB118, DCB132, DCB1102, DCB1104, DCB1106, DCB1112

⚠ ***WARNING:*** *Use of any other battery packs may create a risk of injury and fire.*

⚠ ***AVERTISSEMENT :*** *utiliser d'autres blocs-piles peut créer un risque de blessure ou d'incendie.*

⚠ ***ADVERTENCIA:*** *El uso de cualquier otro paquete de batería puede crear un riesgo de lesiones e incendio.*

NOTE: DO NOT charge when the battery pack is below 40° F (4.5° C) or above 104° F (40° C). Do not store or use the tool and battery pack in locations where the temperature may reach or exceed 104° F (40° C).

REMARQUE : NE PAS charger lorsque le bloc-piles est en dessous de 4,5° C (40° F) ou au-dessus de 40° C (104° F). Ne pas entreposer ou utiliser l'outil et le bloc-piles dans des endroits où la température peut atteindre ou excéder 40° C (104° F).

NOTA: NO cargue cuando el paquete de batería esté debajo de 4,5° C (40° F), o arriba de 40° C (104° F). No almacene ni use la herramienta y el paquete de baterías en lugares donde la temperatura pueda alcanzar o exceder los 40° C (104° F).

** Maximum initial battery voltage (measured without a workload) is 20, 60 or 120 volts. Nominal voltage is 18, 54 or 108. (120V Max* is based on using 2 DEWALT 60V Max* lithium-ion batteries combined.)*

** La tension initiale maximum du bloc-piles (mesurée à vide) est de 20, 60 ou 120 volts. La tension nominale est de 18, 54 ou 108. (120V max* se base sur l'utilisation combinée de 2 blocs-piles au lithium ion DEWALT de 60V max*.)*

** El máximo voltaje inicial de la batería (medido sin carga de trabajo) es 20 o 60 o 120 voltios. El voltaje nominal es de 18, 54 o 108V. (120V Máx* se basan en el uso de 2 baterías de iones de litio DEWALT de 60V Máx* combinadas.)*

DEWALT Industrial Tool Co., 701 East Joppa Road, Towson, MD 21286
(DEC25) Part No. NA678310 DCN210 Copyright © 2025 DEWALT

The following are trademarks for one or more DEWALT power tools: the yellow and black color scheme, the "D" shaped air intake grill, the array of pyramids on the handgrip, the kit box configuration, and the array of lozenge-shaped humps on the surface of the tool.