Dansk *(oversat fra original brugsvejledning)* 3

Deutsch *(Übersetzung der Originalanweisung)* 11

English ***(original instructions)*** 20

Español *(traducido de las instrucciones originales)* 28

Français *(traduction de la notice d'instructions originale)* 37

Italiano *(tradotto dalle istruzioni originali)* 46

Nederlands *(vertaald vanuit de originele instructies)* 55

Norsk *(oversatt fra de originale instruksjonene)* 64

Português *(traduzido das instruções originais)* 72

Suomi *(käännetty alkuperäisestä käyttöohjeesta)* 81

Svenska *(översatt från de ursprungliga instruktionerna)* 89

Türkçe *(orijinal talimatlardan çevrilmiştir)* 97

Ελληνικά *(μετάφραση από τις πρωτότυπες οδηγίες)* 105



www.DEWALT.com

DCMPP569

Fig. A

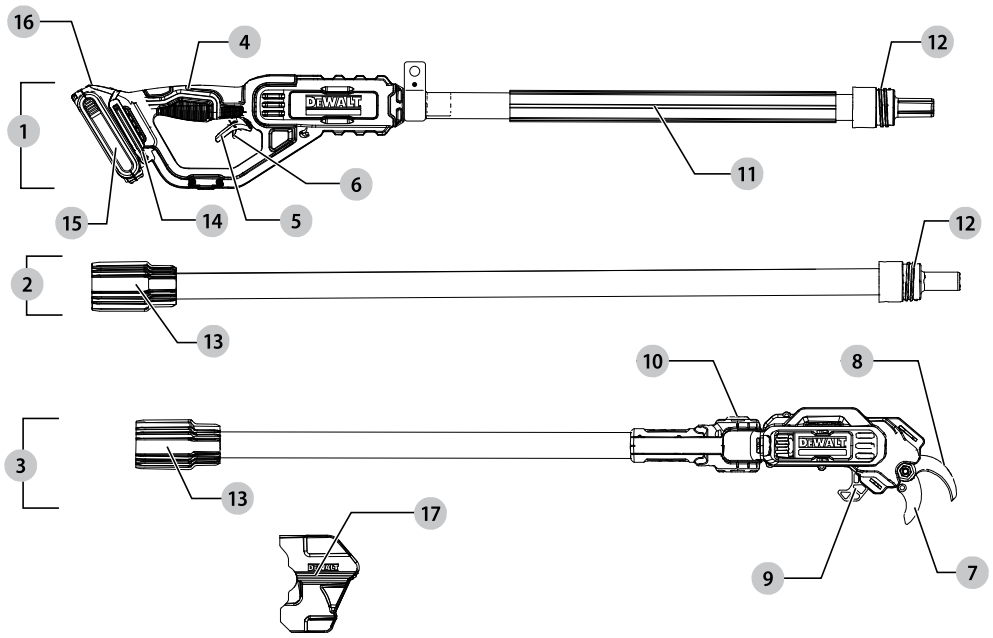

Fig. B

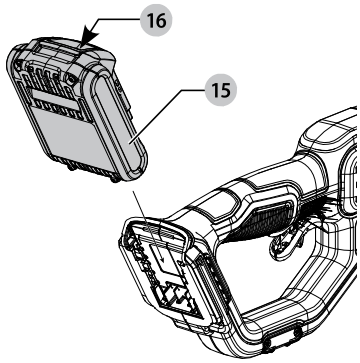

Fig. C

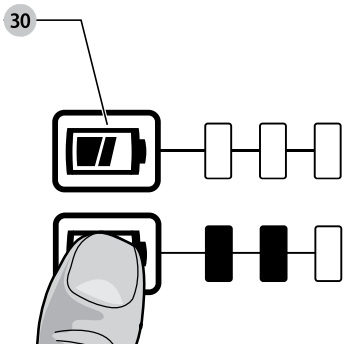

Copyright DEWALT

Fig. D

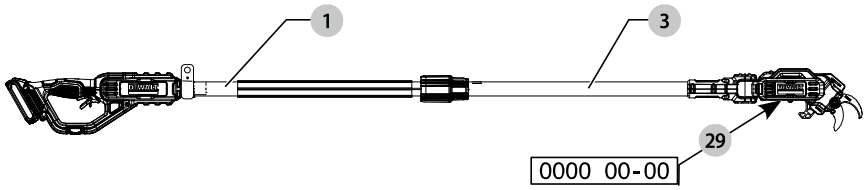

Fig. E

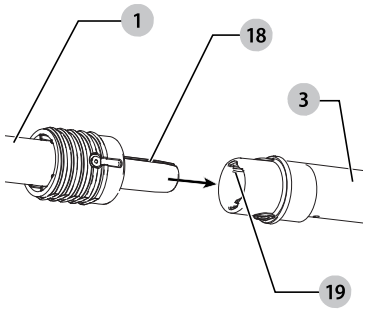

Fig. F

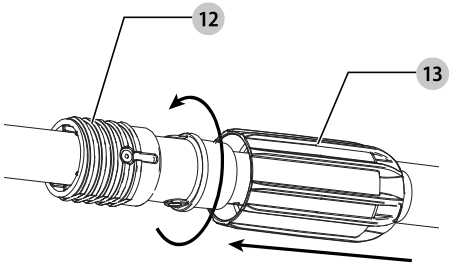

Fig. G

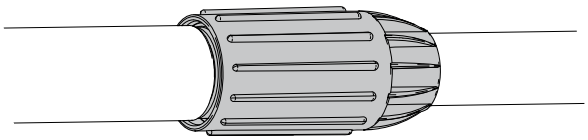

Fig. H

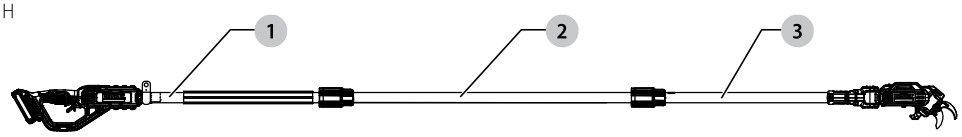

Fig. I

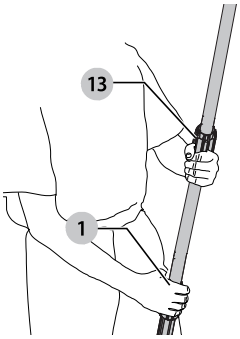

Fig. J

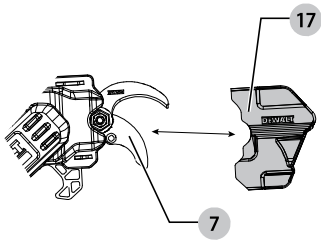

Fig. K

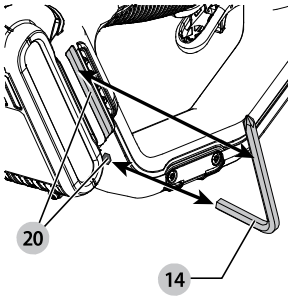

Fig. L

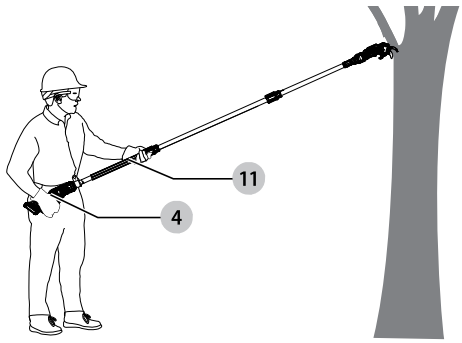

Fig. M

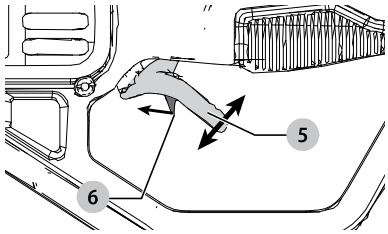

Fig. N

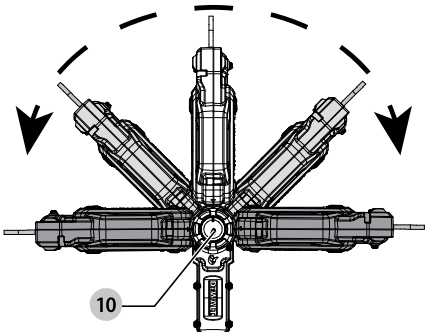

Fig. O

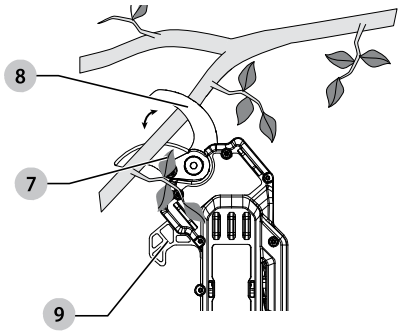

Fig. P

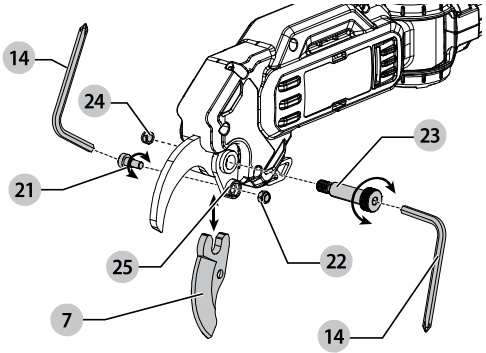

Fig. Q

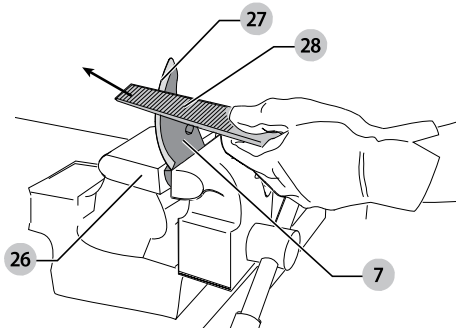

STANGBESKÆRER
DCMPP569

ADVARSEL: Læs alle sikkerhedsadvarsler, instruktioner, illustrationer og specifikationer i denne vejledning, herunder afsnittene om batteri og oplader, som findes i en original værktøjsvejledning, eller den separate vejledning til batterier og opladere. *Vejledninger kan fås ved at kontakte kundeservice (se bagsiden af denne vejledning).*

Tekniske data

		DCMPP569
Spænding	V_{DC}	18
Type		1
Batteritype		Li-Ion
Skærekapacitet	mm	38
Vægt (uden batteripakke)	kg	3,3

Støjværdier og/eller vibrationsværdier (triax vector sum) i henhold til EN62841:		
L_{pA} (emissions lydtryksniveau)	dB(A)	50
K (usikkerhed for det givne lydniveau)	dB(A)	3,0
L_{WA} (målt lydeffektniveau)	dB(A)	67
K (usikkerhed for det givne lydniveau)	dB(A)	3,0

Vibrationsemissionsværdi a_h <	m/s^2	2,5
Usikkerhed K =	m/s^2	1,5

Vibrations- og/eller støjemissionsniveauet, der er angivet i dette vejledningsark, er målt i overensstemmelse med en standardiseret test, der er angivet i EN62841-1 og ISO 11680 under tomgangsbetingelser, og kan anvendes til at sammenligne et værktøj med et andet. Det kan anvendes til en foreløbig eksponeringsvurdering.

⚠ ***ADVARSEL:*** *Det angivne vibrations- og/eller støjemissionsniveau repræsenterer værktøjets primære anvendelsesområder. Hvis værktøjet anvendes til andre formål, med andet tilbehør eller vedligeholdes dårligt, kan vibrations- og/eller støjemissionen imidlertid variere. Det kan markant forøge eksponeringsniveauet over den samlede arbejdsperiode.*

Et estimat af eksponeringsniveauet for vibration og/eller støj bør også tage højde for de gange, hvor der slukkes for værktøjet, eller når det kører, men ikke bruges til arbejdet. Det kan markant mindske eksponeringsniveauet over den samlede arbejdsperiode.

Identificér yderligere sikkerhedsforanstaltninger for at beskytte operatøren mod vibrationens og/eller støjens indvirkning, som f.eks.: at vedligeholde værktøjet og tilbehøret, hold hænderne varme (relevant for vibration), organisering af arbejdsmønstre.

EU-overensstemmelseserklæring Maskindirektiv

CE

Stangbeskærer DCMPP569

DEWALT erklærer, at produkterne beskrevet under ***Tekniske data*** er i overensstemmelse med:
2006/42/EF, EN62841-1:2015 +A11:2022, EN ISO 12100:2010.

Disse produkter er endvidere i overensstemmelse med direktiv 2014/30/EU og 2011/65/EU. Få flere oplysninger ved at kontakte DEWALT på følgende adresse eller se bag på vejledningen.

Undertegnede er ansvarlig for kompilering af den tekniske fil og udsteder denne erklæring på vegne af DEWALT.



Markus Rompel
Vicedirektør for teknik, Europa
DEWALT, Richard-Klinger-Straße 11,
65510, Idstein, Tyskland
18.11.2024

ADVARSEL: *For at reducere risikoen for personskade bør du læse betjeningsvejledningen.*

Definitioner: Sikkerhedsråd

Nedenstående definitioner beskriver sikkerhedsniveauet for hvert signalord. Læs vejledningen og læg mærke til disse symboler.

⚠ ***FARE:*** *Angiver en overhængende farlig situation, der - hvis den ikke undgås - **vil** resultere i **dødsfald eller alvorlig personskade**.*

⚠ ***ADVARSEL:*** *Angiver en mulig farlig situation, der - hvis den ikke undgås - **kan** resultere i **dødsfald eller alvorlig personskade**.*

⚠ ***FORSIGTIG:*** *Angiver en mulig farlig situation, der - hvis den ikke undgås - **kan** resultere i **mindre eller moderat personskade**.*

BEMÆRK: *Angiver en handling, der **ikke er forbundet med personskade**, men som - hvis den ikke undgås - **kan** resultere i **ejendomsskade**.*

⚠ *Betyder fare for elektrisk stød.*

⚠ *Betyder risiko for brand.*

GENERELLE SIKKERHEDSADVARSLER FOR ELVÆRKTØJER

⚠ ***ADVARSEL: Læs alle sikkerhedsadvarsler, instruktioner, illustrationer og specifikationer, der følger med dette elværktøj.*** *Manglende overholdelse af alle nedenstående instruktioner kan medføre elektrisk stød, brand og/eller alvorlig personskade.*

GEM ALLE ADVARSLER OG INSTRUKTIONER TIL SENERE BRUG

Termen "elværktøj" i advarslerne refererer til dit elektroniske (ledning) eller batteribetjente (trådløse) elværktøj.

1) Sikkerhed i Arbejdsområdet

a) ***Sørg for, at arbejdsområdet er rent og godt oplyst.*** *Rodede eller mørke områder giver anledning til ulykker.*

b) ***Undlad at benytte elektrisk værktøj i en eksplosionsfarlig atmosfære, som f.eks. ved tilstedeværelsen af brændbare væsker, gasser eller støv.*** *Elværktøj danner gnister, der kan antænde støv eller dampe.*

c) ***Hold børn og omkringstående på afstand, når der anvendes elektrisk værktøj.*** *Distraktioner kan medføre, at du mister kontrollen.*

2) Elektrisk Sikkerhed

a) ***Stik på elektrisk værktøj skal passe til stikkontakten. Stikket må aldrig modificeres på nogen måde. Undlad at bruge adapterstik sammen med jordforbundet elektrisk værktøj.*** *Umodificerede stik og dertil passende stikkontakter reducerer risikoen for elektrisk stød.*

b) ***Undgå kropskontakt med jordforbundne overflader, såsom rør, radiatorer, komfurer og køleskabe.*** *Der er øget risiko for elektrisk stød, hvis din krop er jordforbundet.*

c) ***Undlad at udsætte elektrisk værktøj for regn eller våde forhold.*** *Hvis der trænger vand ind i et elektrisk værktøj, øges risikoen for elektrisk stød.*

d) ***Undlad at udsætte ledningen for overlast. Brug aldrig ledningen til at bære, trække værktøjet eller trække det ud af stikkontakten. Hold ledningen borte fra varme, olie, skarpe kanter og bevægelige dele.*** *Beskadigede eller sammenfiltrede ledninger øger risikoen for elektrisk stød.*

e) ***Når elektrisk værktøj benyttes udendørs, skal der anvendes en forlængerledning, som er egnet til udendørs brug.*** *Brug af en ledning, der er egnet til udendørs brug, reducerer risikoen for elektrisk stød.*

f) ***Hvis det ikke kan undgås at betjene et elektrisk værktøj i et fugtigt område, benyt en strømforsyning, der er beskyttet af en fejlstrømsafbryder.*** *Ved at benytte en fejlstrømsafbryder reduceres risikoen for elektrisk stød.*

3) Personlig Sikkerhed

a) ***Vær opmærksom, pas på hvad du foretager dig, og brug sund fornuft, når du benytter et elektrisk værktøj. Betjen ikke værktøjet, hvis du er træt, påvirket af narkotika, alkohol eller medicin.*** *Et øjebliks uopmærksomhed under anvendelse af et elektrisk værktøj kan forårsage alvorlig personskade.*

b) ***Brug personligt sikkerhedsudstyr. Bær altid beskyttelsesbriller.*** *Sikkerhedsudstyr, såsom støvmaske, skridsikre sikkerhedssko, sikkerhedshjelm eller høreværn, brugt når omstændighederne foreskriver det, reducerer omfanget af personskader.*

c) ***Undgå utilsigtet start. Sørg for, at der er slukket for kontakten, inden værktøjet tilsluttes en strømkilde og/eller batterienhed, samles op eller bæres.*** *Når elektrisk værktøj bæres med fingeren på kontakten eller tilsluttes, når kontakten er tændt, giver det anledning til ulykker.*

d) ***Fjern eventuelle justerings- eller skruenøgler, før det elektriske værktøj startes.*** *En skruenøgle eller anden nøgle, der bliver siddende på en roterende del af elektrisk værktøj, kan give anledning til personskade.*

e) ***Undlad at række for langt. Hold hele tiden en god fodstilling og balance.*** *Dette giver bedre kontrol af det elektriske værktøj, når uventede situationer opstår.*

f) ***Bær hensigtsmæssig påklædning. Bær ikke løst tøj eller smykker. Hold dit hår og tøj væk fra bevægelige dele.*** *Løstsiddende tøj, smykker eller langt hår kan blive fanget i bevægelige dele.*

g) ***Hvis der anvendes støvudsugnings- eller støvopsamlingsudstyr, skal dette tilsluttes og anvendes rigtigt.*** *Anvendelse af støvopsamlingsudstyr kan begrænse farer forårsaget af støv.*

h) ***Lad ikke erfaringer fra hyppig brug af værktøjer medføre, at du bliver selvtilfreds og ignorerer sikkerhedsprincipperne for værktøjerne.*** *En skødesløs handling kan forårsage alvorlig skade i en brøkdel af et sekund.*

4) Anvendelse og Vedligeholdelse af Elektrisk Værktøj

a) ***Undlad at bruge magt over for det elektriske værktøj. Brug det værktøj, der er bedst egnet til det arbejde, der skal udføres.*** *Værktøjet vil klare opgaven bedre og mere sikkert med den ydelse, som det er beregnet til.*

b) ***Undlad at benytte elektrisk værktøj, hvis kontakten ikke tænder og slukker for det.*** *Alt elektrisk værktøj, der ikke kan kontrolleres med kontakten, er farligt og skal repareres.*

c) ***Træk stikket ud af stikkontakten og/eller batterienheden, hvis aftagelig, fra det elektriske værktøj, før det elektriske værktøj justeres, dets tilbehør udskiftes, eller det stilles til opbevaring.*** *Sådanne forebyggende sikkerhedsforanstaltninger mindsker risikoen for, at værktøjet startes utilsigtet.*

d) ***Opbevar elektrisk værktøj uden for rækkevidde af børn, og tillad ikke personer, som ikke er bekendt med dette elektriske værktøj eller disse instruktioner, at betjene værktøjet.*** *Elektrisk værktøj er farligt i hænderne på personer, som ikke er instrueret i brugen deraf.*

e) ***Vedligeholdelse af elektrisk værktøj. Undersøg om bevægelige dele sidder skævt, binder eller er gået itu såvel som andre forhold, der kan påvirke betjeningen af værktøjet. Hvis det elektriske værktøj er beskadiget, skal det repareres før brug.*** *Mange ulykker er forårsaget af dårligt vedligeholdt værktøj.*

f) ***Hold skæreværktøj skarpe og rene.*** *Ordentligt vedligeholdt skæreværktøj med skarpe skærekanter har mindre tilbøjelighed til at binde og er lettere at styre.*

g) ***Brug elektrisk værktøj, tilbehør, bor, osv. i overensstemmelse med disse instruktioner, idet der tages hensyn til arbejdsforholdene og den opgave, som skal udføres.*** *Brug af elektrisk værktøj til andre opgaver end dem, det er beregnet til, kan resultere i en farlig situation.*

h) ***Hold håndtag og håndtagsflader tørre, rene og fri for olie og smørelse.*** *Glatte håndtag og gribeflader giver ikke mulighed for sikker håndtering og styring af værktøjet i uventede situationer.*

5) Anvendelse og Vedligeholdelse af Batteri

a) ***Må kun genoplades med den oplader, som er angivet af fabrikanten.*** *En oplader, der er beregnet til en bestemt type batteripakke, kan udgøre en brandrisiko, hvis den bruges med en anden type batteripakke.*

b) **Brug kun elektrisk værktøj med de batteripakker, der er beregnet til hver enkelt type.** *Brug af andre batteripakker kan skabe risiko for personskade og brand.*

c) **Når en batteripakke ikke er i brug, skal den holdes borte fra andre metalgenstande, såsom papirclips, mønter, nøgler, søm, skruer og andre små metalgenstande, der kan danne forbindelse mellem to elektriske kontaktflader.** *Kortslutninger mellem batterikontakter kan forårsage forbrænding eller brand.*

d) **Hvis en batteripakke udsættes for overlast, kan der sive væske ud. Undgå kontakt. Hvis væsken berøres ved et tilfælde, skal der skylles med masser af vand. Hvis der kommer væske i øjnene, skal der desuden søges lægehjælp.** *Batterivæske kan forårsage irritation eller forbrænding.*

e) **Anvend ikke en batteripakke eller et værktøj, der er beskadiget eller ændret.** *Beskadigede eller ændrede batterier kan udvise uforudsigelig adfærd og resultere i brand, eksplosion eller risiko for skader.*

f) **Udsæt ikke en batteripakke eller et værktøj for ild eller meget varme temperaturer.** *Udsættelse for ild eller temperaturer over 130 °C kan medføre en eksplosion.*

g) **Følg alle opladningsinstruktionerne og oplad ikke batteripakken eller værktøjet uden for det temperaturområde, der er anført i instruktionerne.** *Forkert opladning eller opladning ved temperaturer uden for det specificerede område kan beskadige batteriet og øge risikoen for brand.*

6) Service

a) **Elektrisk værktøj skal serviceres af en kvalificeret servicetekniker, som udelukkende benytter identiske reservedele.** *Derved sikres det, at værktøjets driftssikkerhed opretholdes.*

b) **Udfør aldrig service på beskadigede batteripakker.** *Service på batteripakker bør kun udføres af producenten eller autoriserede serviceudbydere.*

SIKKERHEDSADVARSLER FOR BESKÆRINGSSAKS

a) **Undgå at bruge beskæringssaksen under dårlige vejrforhold, især når der er risiko for lynnedslag.** *Dette nedsætter risikoen for at blive ramt af lynet.*

b) **Hold alle netledninger og kabler væk fra skæreområdet. Netledninger eller kabler kan være skjult og kan klippes over af klingen ved et uheld.**

c) **Hold udelukkende beskæringssaksen ved hjælp af gribeoverfladerne, fordi klingen kan komme i kontakt med sin skjulte ledning.** *Hvis klinger rammer en strømførende ledning, bliver beskæringssaksens blotlagte dele strømførende, så brugeren får stød.*

d) **Hold alle kropsdele væk fra klingen. Et øjebliks uopmærksomhed under anvendelse af beskæringssaksen kan forårsage alvorlige kvæstelser.**

e) **Sørg altid for at have et godt fodfæste, og brug kun beskæringssaksen, når du står på jorden.** *Glatte eller ustabile overflader kan medføre, at du mister balancen eller kontrollen med maskinen.*

f) **Ved savning i en stammedel, der står under spænding, skal du være opmærksom på eventuel tilbagefjedring. Når spændingen i træfibrene udløses, kan den fjederbelastede stammedel ramme brugeren og forårsage personskade.**

g) **Brug ikke beskæringssaksen, mens du klatrer i et træ, står på en stige eller på en ustabil støtte.** *Hvis beskæringssaksen bruges på denne måde, kan det resultere i tab af balance, tab af kontrol og personskader.*

h) **Når du rengør enheden for fastsiddende materiale eller udfører service på beskæringssaksen, skal du sørge for, at batteripakken er fjernet eller afbrudt.** *Uventet aktivering af beskæringssaksen under fjernelse af det fastsiddende materiale eller servicering kan resultere i alvorlig personskade.*

i) **Deaktiver eller afbryd strømmen til beskæringssaksen, når du afbryder eller afslutter arbejdet.** *Deaktivering eller afbrydelse af strømmen til beskæringssaksen forhindrer personskader forårsaget af utilsigtet betjening af strømafbryderen.*

j) **Bær beskæringssaksen ved håndtaget med klingen lukket og maskinen helt slukket.** *Korrekt håndtering af beskæringssaksen reducerer risikoen for utilsigtet start og deraf følgende personskade fra klingerne.*

k) **Brug altid to hænder, når du bruger beskæringssaksen med forlænget rækkevidde.** *Hold maskinen med begge hænder, så du ikke mister kontrollen.*

l) **For at mindske risikoen for elektrisk stød må du aldrig bruge beskæringssaksen med forlænget rækkevidde nær elledninger.** *Kontakt med eller anvendelse i nærheden af elledninger kan medføre alvorlige skader eller elektrisk stød med døden til følge.*

SPECIFIKKE SIKKERHEDSREGLER

⚠ **ADVARSEL: Må ikke bruges i nærheden af elektriske ledninger.** *Enheden er ikke designet til at yde beskyttelse mod elektrisk stød i tilfælde af kontakt med overliggende elektriske ledninger. Rådfør dig med de lokale regler for sikkerhedsafstande fra overliggende elektriske ledninger og sørg for, at arbejdspositionen er tryg og sikker, før du betjener stangbeskæreren.*

⚠ **ADVARSEL: Se altid efter elektriske ledninger, som kan være skjulte.**

- **For sikker betjening bedes du læse og forstå alle instruktioner, før du bruger stangbeskæreren.** *Følg alle sikkerhedsanvisninger. Hvis du ikke følger alle de sikkerhedsanvisninger, der er anført nedenfor, kan det medføre alvorlig personskade.*
- **Vær opmærksom på, hvad du laver.** *Brug almindelig sund fornuft. Brug ikke stangbeskæreren, hvis du er træt.*
- **Brug kun stangbeskæreren til at beskære grene på træer.** *Brug ikke stangbeskæreren til formål, som den ikke er beregnet til. Brug den ikke til at beskære andre genstande.*
- **Undgå at bruge stangbeskæreren under dårlige vejrforhold, især når der er risiko for lynnedslag.** *Dette nedsætter risikoen for at blive ramt af lynet.*
- **Kun velinstruerede voksne bør betjene stangbeskæreren.** *Lad aldrig børn betjene eheden.*
- **Lad ikke børn eller utrænede personer bruge denne enhed.**
- *Brug det følgende sikkerhedsudstyr, når du bruger stangbeskæreren:*
  - *arbejdshandsker*
  - *sikkerhedssko med ståltæer og skridsikre såle*
  - *sikkerhedsbriller, beskyttelsesbriller eller ansigtsskærm*
  - *sikkerhedshjelm*

– *ansigts- eller støvmaske (hvis der arbejdes i støvede områder)*

• ***Bær tunge lange bukser og støvler.*** *Bær ikke løstsiddende tøj, korte bukser, nogen form for smykker, og vær ikke barfodet.*

• *Fastgør langt hår for at forhindre, at det vikles ind i dele under bevægelse.*

• *Inden beskæring skal du altid sørge for følgende:*

– *ryddet arbejdsområde*

– *sikkert fodfæste*

– *planlagt flugtsti fra faldende grene*

• *Inspicer træ inden beskæring. Giv plads, så grene kan falde frit ned på jorden.*

• *Brug ikke din stangbeskærer til at fælde unge træer.*

Under brug af stangbeskæreren

⚠ ***FARE: For at reducere risikoen for elektrisk stød må den ikke bruges på våde overflader.*** *Udsæt den ikke for regn. Opbevar indendørs.*

⚠ ***FARE: Undgå utilsigtet start*** *– når batteriet er isat, må du ikke bære apparatet med en finger på kontakten. Sørg for, at kontakten er slukket, når batteriet isættes.*

• *Hold værktøjet ved kun at bruge de beregnede gribeflader: den ene hånd på det primære håndtag og den anden på skumgriberen.*

• *Vær altid forsigtig. Brug din sunde fornuft når du bruger enheden.*

• *Hold arbejdsområdet rent. Overfyldte arbejdsområder giver anledning til kvæstelser.*

• *Tag altid batteriet ud af stangbeskæreren, når du er færdig med at beskære, eller når den efterlades uden opsyn.*

• *Hold børn, dyr og omkringstående på en afstand på mindst 15 m fra stangbeskæreren. Kun brugeren af stangbeskæreren bør være i arbejdsområdet.*

• *Grib ikke i den eksponerede skæreklinge på beskæreren, når du tager stangbeskæreren op eller holder den.*

• *Hold fingeren fra udløseren, indtil du er klar til at foretage snittet.*

• *Hold hele kroppen væk fra skæreklingen, når stangbeskæreren kører.*

• *Tving ikke stangbeskæreren under beskæring. Påfør let tryk. Det udfører arbejdet lettere og sikrere og i det tempo, det er beregnet til.*

• *Flyt stangbeskæreren fra et sted til et andet:*

– *med batteriet fjernet,*

– *fingre af/væk fra udløseren,*

– *ved at holde stangen på balancepunktet, og*

– *med skæreklingen bagud og med klingedækslet fastgjort.*

• *Må ikke betjenes i dårlig belysning.*

• *Sørg for fast fodfæste og balance. Undlad at række for langt. Hvis du rækker for langt, kan du miste balancen.*

• *Hold alle kropsdele væk fra enhver del i bevægelse.*

• *Du må under alle omstændigheder ikke bruge ekstraudstyr eller tilbehør til dette produkt, som ikke fulgte med produktet, eller som ikke er identificeret som egnet til brug med dette produkt i denne betjeningsvejledning.*

• *Efterse stangbeskæreren inden hver brug, og når den er blevet tabt eller på anden vis stødt. Kontrollér, at der ikke er betydelige fejl eller skader.*

Brug ikke stangbeskæreren:

– *under påvirkning af alkohol, medicin eller narkotika.*

– *i regn eller på fugtige eller våde områder.*

– *hvis der er meget brandfarlige væsker eller gasser til stede.*

– *hvis stangbeskæreren er beskadiget, forkert justeret, eller ikke helt og forsvarligt samlet.*

– *hvis stangbeskærerens tænd/sluk-udløser ikke virker. Skæreklingen åbnes, når du slipper udløseren. Lad defekte kontakter blive udskiftet af et autoriseret værksted. Se* **Tilbehør** *under* **Vedligeholdelse**.

– *hvis du har travlt.*

– *hvis du er i et træ eller på en stige.*

– *hvis du befinder dig på en bomlift, i arbejdskurve eller platforme.*

– *i kraftig blæst eller stormvejr.*

GENERELLE SIKKERHEDSREGLER

⚠ ***FARE: Risiko for elektrisk stød.*** *Alvorlig personskade eller dødsfald ved elektrisk stød, hvis man kommer i kontakt med strømledninger. Brug den aldrig i nærheden af en elektrisk kilde, ledninger eller overhængende strømkabler.*

⚠ ***ADVARSEL: Med henblik på sikker drift skal du læse og forstå betjeningsvejledningen.*** *Bær ansigtsmaske (og/eller sikkerhedsbriller), høreværn og en hjelm for at beskytte mod faldende rester. Hav altid et ryddet arbejdsområde samt en flugtsti, og vær opmærksom på grenens placering for at undgå faldende grene og rester. Hold omkringstående 15 m væk under brug af beskæreren. For at reducere risikoen for elektrisk stød må den ikke bruges på våde overflader. Udsæt den ikke for regn. Opbevar indendørs.*

• *For at beskytte dig selv mod faldende grene må du ikke stå direkte under den gren, der bliver savet. Denne enhed bør ikke holdes ved en vinkel på over 60° fra jordniveau.*

• *Hold håndtagene tørre, rene og fri for olie.*

Service

• *Service på værktøjet må kun udføres af uddannet reparationspersonale. Service eller vedligeholdelse, udført af ukvalificeret personale, kan medføre risiko for personskade. Se afsnittet* **Vedligeholdelse** *i denne vejledning.*

• *Brug kun identiske udskiftningsdele ved servicering af et værktøj. Følg instruktionerne i afsnittet* **Vedligeholdelse** *i denne vejledning. Brug af uautoriserede dele eller manglende overholdelse af vedligeholdelsesinstruktioner kan forårsage en risiko for elektrisk stød eller personskade.*

Opbevaring

• *Opbevar indendørs. Det bedste opbevaringssted er et, der er køligt og tørt – væk fra sollys, for stærk varme eller kulde og uden for børns rækkevidde.*

Restrisici

På trods af overholdelsen af de relevante sikkerhedsregler og brug af sikkerhedsudstyr kan visse restrisici ikke undgås. Disse omfatter:

• *Hørenedsættelse.*

• *Risiko for personskade som følge af flyvende partikler.*

• *Risiko for forbrænding ved at røre ved tilbehør, der bliver varmt under betjening.*

• *Risiko for personskade som følge af forlænget brug.*

Batteritype

Disse batteripakker kan bruges:

Batteri	(kg)	Batteri	(kg)
DCB546	1,08	**DCB183/B/G**	0,40
DCB547	1,46	**DCB184/B/G**	0,62
DCB548	1,46	**DCB185**	0,35
DCB549	2,12	**DCB187**	0,54
DCB181	0,35	**DCB189**	0,54
DCB182	0,61	**DCBP034/G**	0,32

Se afsnittet batteri-/opladervejledningen for yderligere oplysninger.

Afmærkninger på værktøjet

Følgende piktogrammer er vist på værktøjet:


Læs brugsanvisningen før brug.


Brug altid hovedbeskyttelse, høreværn og sikkerhedsbriller.


Bær beskyttelseshandsker.


Bær beskyttende og skridsikkert fodtøj.


Udsæt ikke værktøjet for regn eller høj luftfugtighed, og lad det ikke ligge ude i regnvejr.


Hold hænderne væk fra skæreklingen.


Risiko for dødsfald pga. elektrisk stød. Hold mindst 15 m afstand fra overhængende strømkabler.


Hold omkringstående på afstand. Slå strømmen fra. Tag batteriet ud af værktøjet, inden der foretages vedligeholdelse på værktøjet.

Datokodeposition (Fig. A)

Produktionsdatokoden **29** består af et 4-cifret år efterfulgt af en 2-cifret uge og forlænges af en 2-cifret fabrikskode.

Beskrivelse (Fig. A)

⚠ ***ADVARSEL:*** *Du skal aldrig modificere elværktøjet eller dele af det. Det kan medføre materiale- eller personskade.*

1 Håndtagssamling
2 Midterforlængerstang
3 Beskærersamling
4 Primært håndtag
5 Udløserkontakt
6 Spærringskontakt
7 Skæreklinge
8 Fast klinge
9 Krog til grenfjernelse
10 Låseknap
11 Skumgriber
12 Gevindskåret stang
13 Gevindskåret rør
14 Sekskantnøgle
15 Batteripakke†
16 Batteriudløserknap
17 Klingedæksel

†Inkluderet i nogle pakker.

BEMÆRK: Kontrollér for eventuelle skader på værktøjet, dele og tilbehør, der kan være opstået under transport.

Tilsigtet anvendelse

Din DEWALT, DCMPP569 stangbeskærer er designet til private beskæringsopgaver og er ideel til beskæring af grene op til 38 mm i diameter. Denne beskæresaks er kun beregnet til at blive brugt på plantematerialer.

MÅ IKKE anvendes under våde forhold eller i nærheden af brændbare væsker eller gasser.

Denne beskæresaks er et professionelt elværktøj.

BØRN må ikke komme i kontakt med/røre ved værktøjet. Overvågning er påkrævet, når uerfarne brugere anvender dette værktøj.

- **Små børn og svagelige personer.** Dette værktøj er ikke beregnet til at blive brugt af små børn og personer med fysisk eller psykisk funktionsnedsættelse uden opsyn.
- Dette produkt er ikke beregnet til at blive brugt af personer (inklusive børn) med nedsatte fysiske, sensoriske eller mentale evner, eller som mangler erfaring, kendskab eller færdigheder, medmindre de er under opsyn af en person, der er ansvarlig for deres sikkerhed. Børn må aldrig efterlades alene med dette produkt.

SAMLING OG JUSTERINGER

⚠ ***ADVARSEL: For at nedsætte risikoen for alvorlig personskade skal du slå værktøjet fra og frakoble batteripakken inden du foretager eventuelle justeringer eller fjerner/installerer fastgørelser eller tilbehør.*** *En utilsigtet start kan forårsage kvæstelser.*

⚠ ***ADVARSEL:*** *Anvend kun DEWALT batterier og opladere.*

Isætning og udtagning af batteripakke fra værktøjet (Fig. B)

BEMÆRK: Kontrollér, at din batteripakke **15** er helt opladet.

Sådan installeres batteripakken i værktøjets håndtag

1. Batteripakken skal udrettes ift. skinnerne inde i værktøjets håndtag (Fig. B).
2. Skub det ind i håndtaget, indtil batteripakken sidder godt fast i værktøjet og sørg for at du hører, at den klikker på plads.

Sådan fjernes batteripakken fra værktøjet

1. Tryk på batteriets udløserknap **16** og træk batteripakken ud af værktøjets håndtag med en fast bevægelse.
2. Isæt batteripakken i opladeren.

Batteripakker til indikator (Fig. C)

Nogle DEWALT batteripakker har en indikatormåler **30**, som består af tre grønne LED-lamper, der angiver det resterende opladningsniveau i batteripakken.

Du aktiverer indikatoren ved at trykke på og holde indikatorknappen nede. En kombination af de tre grønne LED

lamper vil lyse og angive niveauet for den resterende opladning. Når niveauet for opladning i batteriet ligger under den brugbare grænse, lyser indikatoren ikke, og batteriet skal genoplades.

BEMÆRK: Indikatoren indikerer blot den resterende opladning i batteripakken. Den angiver ikke værktøjets funktionalitet og varierer afhængigt af produktkomponenter, temperatur og slutbrugeranvendelse.

Montering af beskærersamling til håndtagssamling (Fig. A, D–G)

⚠ ***ADVARSEL:*** *Skarp roterende klinge. For at forhindre utilsigtet drift skal du sikre dig, at batteriet er afbrudt fra håndtaget, og at det beskyttende klingedæksel sidder på skæreklingen, før du udfører følgende handlinger. I modsat fald kan der opstå alvorlige personskader.*

⚠ ***ADVARSEL:*** *Kontrollér altid, at røret er skruet helt på, og at gevindene ikke længere er synlige. Hvis røret ikke skrues helt på, kan det resultere i, at samlingerne bliver afbrudt, hvilket skaber en farlig tilstand. Kontroller jævnligt forbindelserne for at sikre, at ingen røde gevind er synlige.*

De tre samlinger, som udgør stangbeskæreren, er sammenføjet for at sikre korrekt samling. Hvis en samling ikke sættes problemfrit på en anden, må den ikke tvinges på.

Hvis håndtagssamlingen 1 kombineres med beskærersamlingen 3, skabes der en stangbeskærer, som er ca. 2 m lang, som vist i Fig. D.

For at fastgøre håndtagssamlingen på beskærersamlingen:

1. Sæt rillen 18 på ydersiden af koblingsenden på håndtagssamlingen 1 ud for tungen 19 på indersiden af koblingsenden på beskærersamlingen 3. Se Fig. E. Skub de to sektioner helt sammen. Se Fig. F.
2. Skub det gevindskårne rør 13 på beskærersamlingen så langt ned som muligt, og roter røret med uret, indtil det stopper og dækker gevindene helt, som vist i Fig. G.

Montering af midterforlængerstang til beskærersamling og håndtagssamling (Fig. A, H)

⚠ ***ADVARSEL:*** *Kontrollér altid, at røret er skruet helt på, og at gevindene ikke længere er synlige. Hvis røret ikke skrues helt på, kan det resultere i, at samlingerne bliver afbrudt, hvilket skaber en farlig tilstand. Kontroller jævnligt forbindelserne for at sikre, at ingen gevind er synlige.*

Hvis midterforlængerstangen 2 føjes til håndtagssamlingen 1 og beskærersamlingen 3, skabes der en stangbeskærer, der har en længde på ca. 3 m, som vist i Fig. H.

Se ***Montering af beskærersamling til håndtagssamling*** for vejledning i, hvordan du sætter midtersamlingen på håndtagssamlingen og beskærerhovedsamlingen.

DEMONTERING

⚠ ***ADVARSEL: For at nedsætte risikoen for alvorlig personskade skal du slå enheden fra og fjerne batteripakken inden du foretager eventuelle justeringer eller fjerner/installerer fastgørelser eller tilbehør.*** *En utilsigtet start kan forårsage personskade.*

Aftagning af beskærersamling (Fig. A, I)

⚠ ***ADVARSEL:*** *Skarp roterende klinge. For at forhindre utilsigtet drift skal du sikre dig, at batteriet er afbrudt fra håndtaget, og at det beskyttende klingedæksel sidder på klingen, før du udfører følgende handlinger. I modsat fald kan der opstå alvorlige personskader.*

Når samlingerne aftages, uanset om det er i tilstanden med to eller tre samlinger, skal du altid først aftage beskærersamlingen 3. Gør dette ved at lade håndtagssamlingen 1 hvile på jorden og tage fat i midten af beskærersamlingen, som vist i Fig. I. Brug din anden hånd til at løsne det gevindskårede rør, 13 og træk derefter de to halvdele fra hinanden. Gentag denne proces, hvis midterforlængerstangen blev påsat.

Transport af stangbeskærer (Fig. B, J)

Fjern altid batteripakken 15 fra håndtaget og dæk skæreklingen 7 med klingedækslet 17, når stangbeskæreren transporteres.

Hexnøgleopbevaring (Fig. A, K)

Når den ikke er i brug, skal den 5 mm hexnøgle 14 opbevares i hexnøglebeholderen 20.

1. Træk den 5 mm hexnøgle 14 fra hexnøglebeholderen 20 for at fjerne den.
2. Skub den 5 mm hexnøgle 14 ind i hexnøglebeholderen 20 for at opbevare den.

BETJENING

Brugsvejledning

⚠ ***ADVARSEL:*** *Overhold altid sikkerhedsvejledningen og de gældende regler.*

⚠ ***ADVARSEL: For at reducere risikoen for personskade, sluk og tag batteripakken af, inden der foretages justeringer eller afmontering/installation af udstyr eller tilbehør.*** *Utilsigtet start kan medføre kvæstelser.*

Korrekt håndposition (Fig. L)

⚠ ***ADVARSEL:*** *For at reducere risikoen for alvorlige kvæstelser skal du* ***ALTID*** *anvende den rette håndposition som vist.*

⚠ ***ADVARSEL:*** *For at reducere risikoen for alvorlige kvæstelser skal du* ***ALTID*** *holde godt fast i tilfælde af en pludselig reaktion.*

Det er nødvendigt at placere den ene hånd på hovedhåndtaget 4 og den anden hånd på skumgriberen 11.

Start/stop (Fig. A, M)

⚠ ***FARE:*** *Hold hænder og andre kropsdele væk fra klingen. Kontakt med klingen vil resultere i alvorlig personskade, rifter og fare for amputation.*

⚠ ***ADVARSEL:*** *Forsøg aldrig at låse en kontakt i positionen ON (Tænd).*

Sørg altid for at have et godt fodfæste, og hold hovedhåndtaget fast med den ene hånd, mens den anden hånd griber om skumgriberen med tommelfingeren og de andre fingre rundt om det.

1. Skub startspærregrebet 6 fremad, og klem udløserkontakten 5.
2. Skæreklingen 7 foretager en skærecyklus. Når denne cyklus er afsluttet, skal du slippe udløserkontakten 5.
3. For at foretage gentagne snit skal du fortsætte med at holde spærringskontakten 6 nede og derefter klemme udløserkontakten 5 igen.
4. For at slukke for værktøjet skal du slippe udløserkontakten 5 og spærringskontakten 6.

Sådan drejes beskærerhovedet (Fig. N)

Beskærerhovedet kan drejes 180 ° og kan fastlåses i syv forskellige positioner inden for dette område. Bær handsker for ikke at blive klemt, og tag ikke fat om klingen.

ADVARSEL: TAG BATTERIET UD, *før du forsøger at dreje beskærerhovedet. Sørg for, at beskærerhovedet er låst fast før brug.*

Sådan drejes beskærerhovedet

1. Med et godt greb på beskærerhovedet med den ene hånd, skal du bruge den anden hånd til at trykke på drejelåseknappen **10** og rotere motorhuset for at dreje beskærerhovedet.
2. Lås beskærerhovedet ind i en af de syv driftspositioner som vist i Fig. N. For at låse beskærerhovedet på plads skal du slippe grebet på drejelåseknappen **10**. Prøv at flytte motorhuset for at kontrollere, at beskærerhovedet er fastlåst. Hvis det ikke er fastlåst, skal du rotere det til den nærmeste låseposition.

Krog til grenfjernelse (Fig. A)

⚠ ***FORSIGTIG:*** *Krogen til grenfjernelse er ikke en bæltekrog.*
Din stangbeskærer inkluderer en krog til grenfjernelse **9** med det formål at hjælpe med at fjerne mindre til mellemstore beskårede grene.

Trimning/beskæring med stangbeskærer (Fig. A, O)

⚠ ***FARE:*** *Hold hænder og andre kropsdele væk fra klingen. Kontakt med klinge resulterer i alvorlig personskade.*

⚠ ***ADVARSEL:*** *Overhold følgende for at undgå personskader:*

- *Læs betjeningsvejledningen før brug. Gem betjeningsvejledningen.*
- *Undersøg træet og grenene for fremmedlegemer, f.eks. metaltråde eller hegn før hver brug.*
- *Undlad at række for langt.*
- *Må ikke bruges under fugtige forhold.*

⚠ ***FORSIGTIG:*** *Brug ikke klingen til at klippe grene på over 38 mm. Brug kun beskæringssaksen til beskæring grene, der er mindre end 38 mm i diameter.*

VIGTIGT: Betjen aldrig en stangbeskærer, der er beskadiget eller forkert justeret, eller som ikke er helt og sikkert monteret. Vær sikker på, at skæreklingen **7** holder op med at bevæge sig, når udløserkontakten slippes. Juster aldrig skæreklingen **7**, når motoren er i drift, eller batteriet er fastsat.

⚠ ***ADVARSLER:***

- ***Stå aldrig direkte under den gren, du skærer.*** *Stå altid på en sådan måde, at du er i sikkerhed for faldende rester.*
- ***Brug altid hovedbeskyttelse, sikkerhedsbriller, fod- og kropsbeskyttelse.*** *Hvis du bærer kropsbeskyttelse, hjælper det med at reducere risikoen for personskade, når denne enhed betjenes.*
- ***Brug altid to hænder, når du bruger beskæreren med forlænget rækkevidde.*** *Hold beskæreren med forlænget rækkevidde med begge hænder, så du ikke mister kontrollen.*
- ***Stå aldrig på en stige eller en anden ustabil støtte, mens du bruger stangbeskæreren.*** *Undgå altid en position, som kan få dig til at miste balancen og forårsage alvorlig personskade.*
- ***Hold andre personer mindst 15 m væk fra arbejdsområdet.*** *Distraktioner kan medføre, at du mister kontrollen.*
- ***Risiko for dødsfald pga. elektrisk stød.*** *For at forhindre stød må du ikke bruge den inden for 15 m fra overliggende elektriske ledninger. Kontrollér altid det omgivende område for skjulte elektriske ledninger.*
- ***Hold ikke stangbeskærerens kontakthåndtag over skulderhøjde.***

Arbejdsstilling (Fig. L)

Hold et passende fodfæste og en passende balance, og stræk dig ikke for langt frem. Hav beskyttelsesbriller og skridsikkert fodtøj og handsker på under beskæringen. Hold godt fat i værktøjet. Hold altid beskæresaksen som vist i Fig. L. Se ***Korrekt håndposition*** for yderligere oplysninger. Hold aldrig fast i værktøjets klinge.

1. Placer den gren, der skal skæres, mellem skæreklingen **7** og den faste klinge **8**.
2. Skub startspærregrebet **6** fremad, og klem udløserkontakten **5**.
3. Skæreklingen **7** foretager en skærecyklus og skærer grenen af.
4. Slip udløserkontakten.

BEMÆRK: Hvis der skal klippes flere grene på samme tid, kan startspærregrebet **6** holdes nede, og udløserkontakten **5** aktiveres efter behov. Ellers skal du gentage trin 1- 4.

VEDLIGEHOLDELSE

Dit elværktøj er beregnet til langvarig brug med minimal vedligeholdelse. Værktøjets fortsatte tilfredsstillende drift afhænger af korrekt vedligeholdelse og rengøring af værktøjet.

⚠ ***ADVARSEL: For at reducere risikoen for personskade, sluk og tag batteripakken af, inden der foretages justeringer eller afmontering/installation af udstyr eller tilbehør.*** *Utilsigtet start kan medføre kvæstelser.*
Der kan ikke udføres service på opladeren eller batteripakken.

Se bagsiden af denne vejledning for kontaktoplysninger til servicecentre, eller gå ind på **www.2helpU.com**.

Fjernelse og installation af klinge (Fig. P)

⚠ ***FARE: For at mindske risikoen for alvorlige personskader, skal enheden slukkes og batteriet tages ud, inden der foretages justeringer eller tilbehør eller udstyr af- eller påmonteres.*** *En utilsigtet start kan forårsage alvorlige kvæstelser.*

⚠ ***FARE: FARE FOR TILSKADEKOMST.*** *VED GENSAMLING AF KLINGESYSTEMET BØR DU KONTROLLERE, AT HVER DEL GENINSTALLERES KORREKT, SOM BESKREVET NEDENFOR. UKORREKT SAMLING AF KLINGESYSTEMET ELLER ANDRE DELE AF KLINGESYSTEMET KAN MEDFØRE ALVORLIGE PERSONSKADER.*

⚠ ***ADVARSEL:*** *Brug handsker og ordentlig øjenbeskyttelse. Pas på klingens skarpe kanter.*

Reserveklinger fås i dit nærmeste autoriserede servicecenter. Denne beskæresaks kræver udskiftningsklingeDCMPPRB1-QZ.

1. Tag batteriet ud.
2. Bær passende øjenværn og handsker, og pas på, du ikke skærer dig selv.
3. Anbring produktet på en jævn, flad overflade.
4. Ved hjælp af den medfølgende sekskantnøgle **14** løsnes og fjernes den faste klingeskrue **21** og møtrik **22** som vist i Fig. P.
5. Vend produktet om på den anden side.
6. Ved hjælp af den medfølgende sekskantnøgle **14** løsnes den faste klingeskrue **23** og møtrik **24** som vist i Fig. P.

7. Fjern skæreklingen **7** som vist i Fig.P.
8. Sådan monteres en ny skæreklinge.

BEMÆRK: Sørg for, at skærekanten vender mod den faste skæreklinge, som vist i Fig.P.

9. Indsæt skæreklingeskruen **23** og den faste klingeskrue **21** gennem skæreklingen og skruebeslaget **25** i deres møtrik **24**, **22**.
10. Brug sekskantnøglen til at stramme skæreklingeskruen **23** helt.
11. Brug sekskantnøglen **14** til at stramme den fastgjorte klingeskrue **21** som vist i Fig. P.

Klingevedligeholdelse (Fig. Q)

⚠ ***ADVARSEL:*** *Bær handsker og ordentligt øjenværn, når du afmonterer, sliber eller monterer en klinge.*

Skæreklingerne er lavet af hærdet stål i høj kvalitet, og med normal brug er det ikke nødvendigt at hvæsse dem igen. Men hvis du ved et uheld rammer et trådhegn, sten, glas eller andre hårde genstande, kan der komme et hak i klingen. Det er ikke nødvendigt at fjerne hakket, så længe det ikke forstyrrer klingens bevægelser. Hvis du taber hækkeklipperen, skal den ses grundigt efter for skader. Hvis klingen er bøjet, huset revnet eller håndtag er knækkede, eller hvis du ser nogen anden tilstand, der kan påvirke værktøjets drift, kontakt dit lokale autoriseret servicecenter for reparationer, før du tager det i brug igen.

1. Tag batteriet ud.
2. Fjern klingen fra beskæresaksen. Se instruktioner for ***Demontering og montering af klingen***.
3. Bær passende øjenværn og handsker, og pas på, du ikke skærer dig selv.
4. Fastgør bladet **7** i en skruestik **26** som vist i Fig. Q.
5. Fil forsigtigt klingens skærefladen **27** med en fintandet fil **28** (medfølger ikke) eller slibesten (medfølger ikke), så skæreklingens oprindelige skærekant bevares.
6. Kontroller kanten på den faste klinge, og fjern eventuelle grater med en fintandet fil.
7. Monter den skarpe skæreklinge som beskrevet i afsnittet ***Fjernelse og montering af klinge***.

Smøring af klinge (Fig. A)

1. Efter brug skal batteriet **15** tages ud.
2. Påfør derefter et harpiks-opløsningsmiddel på de eksponerede klinger.

Opbevaring (Fig. A)

1. Efter brug skal batteriet **15** tages ud og klingedækslet installeres.
2. Hold hænderne væk fra bladet, og opbevar det på et tørt sted, uden for børns rækkevidde.

Rengøring

⚠ ***ADVARSEL:*** *Blæs støv og snavs ud af hovedhuset med tør luft, lige så snart der samler sig snavs i og omkring luftaftrækket. Bær godkendte beskyttelsesbriller og godkendt støvmaske ved udførelse af denne procedure.*

⚠ ***ADVARSEL:*** *Fare for elektrisk stød og mekanisk fare. Fjern batteriet inden rengøring.*

⚠ ***ADVARSEL:*** *For at sikre sikker og effektiv drift skal du altid holde det elektriske apparat og ventilationsåbningerne rene.*

⚠ ***ADVARSEL:*** *Brug aldrig opløsningsmidler eller andre kraftige kemikalier til at rengøre værktøjets ikke-metalliske dele. Disse kemikalier kan svække de materialer, der anvendes i disse dele. Brug en klud, der kun er fugtet med vand og mild sæbe. Lad aldrig væske trænge ind i værktøjet, og nedsænk aldrig nogen del af værktøjet i en væske.*

Ventilationsåbninger kan rengøres med en tør, blød ikke-metallisk børste og/eller en egnet støvsuger. Brug ikke vand eller rengøringsmidler. Bær godkendt øjenværn og godkendt støvmaske.

Valgfrit tilbehør

⚠ ***ADVARSEL:*** *Eftersom andet tilbehør, end det, der tilbydes af DEWALT, ikke er afprøvet med dette produkt, kan det være farligt at bruge sådant tilbehør med dette værktøj. For at reducere risikoen for tilskadekomst bør kun tilbehør anbefalet af DEWALT bruges sammen med dette produkt.*

Ret henvendelse til din forhandler vedr. yderligere oplysninger mhp. det passende tilbehør.

Der kan købes en alternativ skulderrem, del nummer N502343.

Miljøbeskyttelse



Produkter/batterier kan genbruges, men hvis de er markeret med den overstregede skraldespand, må de ikke bortskaffes sammen med almindeligt husholdningsaffald. Lad batterierne aflade helt og adskil dem, og adskil eventuelle lyskilder fra produktet, hvis det er muligt. Det er brugerens ansvar at slette personlige oplysninger fra produktet. Aflever derefter affaldet på et officielt affaldsindsamlingsanlæg eller hos en deltagende forhandler, som ofte tager imod det gratis. Emballagen skal bortskaffes baseret på den markerede materialekode. Brugs- og sikkerhedsinstruktioner bør kun bortskaffes, når det relevante produkt ikke længere er i brug.

Kontakt din kommune for at få vejledning i affaldshåndtering. Få yderligere oplysninger på **www.2helpU.com** og ved at scanne ovenstående QR-kode.

TELESKOP-ASTSCHERE DCMPP569

WARNUNG: Beachten Sie alle Sicherheitshinweise, Anleitungen und Spezifikationen in diesem Handbuch. Das umfasst auch die Angaben in den Kapiteln zu Akkus und Ladegeräten, die im Handbuch eines Originalwerkzeugs oder in einem separaten Handbuch für Akkus und Ladegeräte enthalten sind.
Handbücher sind über den Kundendienst erhältlich. (Kontaktdaten finden Sie auf der Rückseite dieses Handbuchs.)

Technische Daten

		DCMPP569
Spannung	V_{DC}	18
Typ		1
Akkutyp		Li-Ionen
Schnittkapazität	mm	38
Gewicht (ohne Akku)	kg	3,3
Lärmwerte und/oder Vibrationswerte (Triax-Vektorsumme) gemäß EN62841:		
L_{pA} (Emissions-Schalldruckpegel)	dB(A)	50
K (Unsicherheit für den angegebenen Schallpegel)	dB(A)	3,0
L_{WA} (gemessener Schallleistungswert)	dB(A)	67
K (Unsicherheit für den angegebenen Schallpegel)	dB(A)	3,0
Vibrationsemissionswert a_h <	m/s^2	2,5
Messungenauigkeit K =	m/s^2	1,5

Der in diesem Informationsblatt angegebene Vibrations- und/oder Lärmwert wurde gemäß einem standardisierten Test laut EN62841-1 und ISO 11680 im Leerlauf gemessen und kann für einen Vergleich zwischen zwei Geräten verwendet werden. Sie können zu einer vorläufigen Einschätzung der Exposition verwendet werden.

⚠ ***WARNUNG:*** *Der angegebene Vibrations- und/oder Lärmwert bezieht sich auf die Hauptanwendung des Gerätes. Wenn das Gerät jedoch für andere Anwendungen, mit anderem Zubehör oder schlecht gewartet eingesetzt wird, kann der Vibrations- und/oder Lärmwert verschieden sein. Dies kann den Expositionsgrad über die Gesamtbetriebszeit erheblich erhöhen.*

Eine Schätzung der Vibrations- und/oder Lärmbelastung sollte auch berücksichtigen, wie oft das Gerät ausgeschaltet wird oder über welche Zeit es zwar läuft, aber nicht wirklich in Betrieb ist. Dies kann die Exposition über die Gesamtbetriebszeit erheblich mindern.

Identifizieren Sie zusätzliche Sicherheitsmaßnahmen, um den Bediener vor den Vibrations- und/oder Lärmauswirkungen zu schützen, wie: Pflege des Werkzeugs und Zubehörs, Hände warm halten (wichtig in Bezug auf Vibrationsauswirkungen), Organisation von Arbeitsmustern.

EG-Konformitätserklärung Maschinenrichtlinie

CE

Teleskop-Astschere DCMPP569

DEWALT erklärt, dass diese unter ***Technische Daten*** beschriebenen Geräte übereinstimmen mit: 2006/42/EC, EN62841-1:2015 +A11:2022, EN ISO 12100:2010.

Diese Produkte entsprechen außerdem den Richtlinien 2014/30/EU und 2011/65/EU. Für weitere Informationen kontaktieren Sie bitte DEWALT unter der folgenden Adresse, oder beachten Sie die Rückseite der Anleitung.

Der Unterzeichnete ist verantwortlich für die Zusammenstellung des technischen Dossiers und gibt diese Erklärung im Namen von DEWALT ab.



Markus Rompel
Vice-President Engineering, Europe
DEWALT, Richard-Klinger-Straße 11,
65510 Idstein, Deutschland
18.11.2024

WARNUNG: *Zur Reduzierung der Verletzungsgefahr bitte die Bedienungsanleitung lesen.*

Definitionen: Sicherheitsrichtlinien

Im Folgenden wird die Relevanz der einzelnen Warnhinweise erklärt. Bitte lesen Sie das Handbuch und achten Sie auf diese Symbole.

⚠ ***GEFAHR:*** *Weist auf eine unmittelbar drohende gefährliche Situation hin, die, sofern nicht vermieden,* ***zu*** *tödlichen* ***oder schweren Verletzungen führt****.*

⚠ ***WARNUNG:*** *Weist auf eine möglicherweise gefährliche Situation hin, die, sofern nicht vermieden,* ***zu*** *tödlichen oder* ***schweren Verletzungen führen kann****.*

⚠ ***VORSICHT:*** *Weist auf eine möglicherweise gefährliche Situation hin, die, sofern nicht vermieden,* ***u. U. zu*** *leichten oder* ***mittelschweren Verletzungen führen kann.***

HINWEIS: *Weist auf ein Verhalten hin, das* ***nichts mit Verletzungen zu tun hat****, aber, wenn es* ***nicht vermieden wird****, zu* ***Sachschäden führen kann****.*

⚠ *Weist auf ein Stromschlagrisiko hin.*

⚠ *Weist auf eine Brandgefahr hin.*

ALLGEMEINE SICHERHEITSWARNHINWEISE FÜR ELEKTROWERKZEUGE

⚠ ***WARNUNG: Beachten Sie alle Sicherheitshinweise, Anweisungen, Darstellungen und Daten, die Sie mit dem Gerät erhalten.*** *Wenn Sie die folgenden Anweisungen nicht beachten, kann es zu elektrischem Schlag, Feuer und/oder schweren Verletzungen kommen.*

BEWAHREN SIE ALLE WARNHINWEISE UND ANWEISUNGEN ZUM SPÄTEREN NACHSCHLAGEN AUF

Der Begriff „Elektrowerkzeug" in den Warnhinweisen bezieht sich auf Ihr netzbetriebenes Elektrowerkzeug (mit Kabel) oder auf Ihr akkubetriebenes (kabelloses) Elektrowerkzeug.

1) Sicherheit im Arbeitsbereich

a) ***Halten Sie den Arbeitsbereich sauber und gut ausgeleuchtet.*** *Unaufgeräumte oder dunkle Bereiche begünstigen Unfälle.*

b) ***Betreiben Sie das Elektrowerkzeug nicht in explosionsgefährdeten Umgebungen, in denen sich z. B. brennbare Flüssigkeiten, Gase oder Staub befinden.*** *Elektrowerkzeuge erzeugen Funken, die den Staub oder die Dämpfe entzünden können.*

c) ***Halten Sie Kinder und Zuschauer fern, während Sie ein Elektrogerät betreiben.*** *Ablenkung kann dazu führen, dass Sie die Kontrolle über das Gerät verlieren.*

2) Elektrische Sicherheit

a) ***Der Stecker des Elektrogerätes muss in die Steckdose passen. Ändern Sie niemals den Stecker in irgendeiner Form. Verwenden Sie keinerlei Adapterstecker an geerdeten Elektrogeräten.*** *Unveränderte Stecker und passende Steckdosen mindern die Gefahr eines elektrischen Schlages.*

b) ***Vermeiden Sie Körperkontakt mit geerdeten Flächen, wie Rohre, Radiatoren, Herde und Kühlgeräte.*** *Es besteht eine erhöhte Gefahr für einen elektrischen Schlag, wenn Ihr Körper geerdet ist.*

c) ***Setzen Sie Elektrogeräte keinem Regen oder feuchter Umgebung aus.*** *Wenn Wasser in das Elektrogerät eindringt, erhöht sich die Gefahr eines elektrischen Schlages.*

d) ***Überlasten Sie das Kabel nicht. Verwenden Sie niemals das Kabel, um das Elektrogerät zu tragen oder durch Ziehen vom Netz zu trennen. Halten Sie das Kabel fern von Hitze, Öl, scharfen Kanten oder beweglichen Teilen.*** *Beschädigte oder verhedderte Kabel erhöhen die Gefahr eines elektrischen Schlages.*

e) ***Wenn Sie ein Elektrogerät im Freien betreiben, verwenden Sie ein für den Außeneinsatz geeignetes Verlängerungskabel.*** *Die Verwendung von für den Außeneinsatz geeigneten Kabeln mindert die Gefahr eines elektrischen Schlages.*

f) ***Wenn der Betrieb eines Elektrogerätes in feuchter Umgebung unumgänglich ist, verwenden Sie eine durch einen Fehlerstromschutzschalter (FI-Schalter oder Rcd) geschützte Stromversorgung.*** *Der Einsatz eines Fehlerstromschutzschalters mindert die Gefahr eines elektrischen Schlages.*

3) Sicherheit von Personen

a) ***Seien Sie aufmerksam, achten Sie darauf, was Sie tun, und gehen Sie mit Vernunft an die Arbeit mit einem Elektrowerkzeug. Benutzen Sie kein Elektrowerkzeug, wenn Sie müde sind oder unter dem Einfluss von Drogen, Alkohol oder Medikamenten stehen.*** *Ein Moment der Unachtsamkeit beim Betrieb eines Elektrogerätes kann zu schweren Verletzungen führen.*

b) ***Tragen Sie persönliche Schutzausrüstung und immer eine Schutzbrille.*** *Das Tragen persönlicher Schutzausrüstung, wie Staubmaske, rutschfeste Sicherheitsschuhe, Schutzhelm oder Gehörschutz, je nach Art und Einsatz des Elektrowerkzeuges, verringert das Risiko von Verletzungen.*

c) ***Vermeiden Sie unbeabsichtigtes Starten. Vergewissern Sie sich, dass der Schalter in der AUS-Position ist, bevor Sie das Gerät an die Stromversorgung und/oder an den Akku anschließen oder wenn Sie das Gerät aufnehmen oder tragen.*** *Wenn Sie beim Tragen des Elektrowerkzeuges den Finger am Schalter haben oder das Gerät eingeschaltet an die Stromversorgung anschließen, kann dies zu Unfällen führen.*

d) ***Entfernen Sie alle Einstellschlüssel oder Werkzeuge, bevor Sie das Elektrogerät einschalten.*** *Werkzeuge oder Schlüssel, die an rotierenden Teilen des Elektrogerätes angebracht sind, können zu Verletzungen führen.*

e) ***Vermeiden Sie eine abnormale Körperhaltung. Sorgen Sie für einen sicheren Stand und halten Sie jederzeit das Gleichgewicht.*** *Dadurch können Sie das Elektrowerkzeug in unerwarteten Situationen besser kontrollieren.*

f) ***Tragen Sie geeignete Kleidung. Tragen Sie keine weite Kleidung und keinen Schmuck. Halten Sie Ihre Haare und Kleidung von beweglichen Teilen fern.*** *Lose sitzende Kleidung, Schmuck oder lange Haare können sich in den beweglichen Teilen verfangen.*

g) ***Wenn Geräte für den Anschluss an eine Staubabsaugung und Staubsammlung vorgesehen sind, vergewissern Sie sich, dass diese richtig angeschlossen sind und verwendet werden.*** *Der Einsatz von Staubsammlern kann staubbedingte Gefahren mindern.*

h) ***Vermeiden Sie, durch die häufige Nutzung des Werkzeugs in einen Trott zu verfallen und Prinzipien für die Werkzeugsicherheit zu ignorieren.*** *Eine unachtsame Aktion kann im Bruchteil einer Sekunde zu schweren Verletzungen führen.*

4) Verwendung und Pflege des Elektrogerätes

a) ***Überlasten Sie das Elektrogerät nicht. Verwenden Sie das für Ihre Arbeit passende Elektrogerät.*** *Das richtige Gerät wird die Aufgabe besser und sicherer erledigen, wenn es bestimmungsgemäß verwendet wird.*

b) ***Benutzen Sie kein Elektrowerkzeug, dessen Schalter defekt ist.*** *Ein Elektrowerkzeug, das sich nicht mehr ein- oder ausschalten lässt, ist gefährlich und muss repariert werden.*

c) ***Trennen Sie den Stecker vom Netz und/ oder den Akku (sofern abnehmbar) vom Elektrowerkzeug, bevor Sie Einstellungen am Gerät vornehmen, Zubehör wechseln oder es aufbewahren.*** *Diese Vorbeugemaßnahmen mindern die Gefahr, dass das Elektrogerät unbeabsichtigt startet.*

d) ***Bewahren Sie nicht verwendete Elektrogeräte für Kinder unerreichbar auf und lassen Sie nicht zu, dass Personen ohne Erfahrung mit dem Elektrogerät oder mit diesen Anweisungen das Elektrogerät bedienen.*** *Elektrogeräte sind in den Händen nicht geschulter Personen gefährlich.*

e) ***Warten Sie die Elektrogeräte. Prüfen Sie, ob bewegliche Teile verzogen oder ausgeschlagen, ob Teile gebrochen oder in einem Zustand sind, der den Betrieb des Elektrogerätes beeinträchtigen kann. Bei Beschädigungen lassen Sie das Elektrogerät reparieren, bevor Sie es verwenden.*** *Viele Unfälle entstehen wegen mangelnder Wartung der Elektrogeräte.*

f) ***Halten Sie Schneidwerkzeuge scharf und sauber.*** *Richtig gewartete Schneidwerkzeuge mit scharfen Klingen blockieren seltener und sind leichter unter Kontrolle zu halten.*

g) ***Verwenden Sie Elektrogeräte, Zubehör und Einsätze (Bits) usw. gemäß diesen Anweisungen und unter Berücksichtigung der Arbeitsbedingungen und der Aufgabe.*** *Wenn Sie das Elektrogerät für Aufgaben verwenden,*

die nicht bestimmungsgemäß sind, kann dies zu gefährlichen Situationen führen.

h) ***Halten Sie die Griffe trocken, sauber und frei von Öl und Fett.*** *Rutschige Griffe und Oberflächen unterbinden die sichere Bedienbarkeit und Kontrolle über das Werkzeug in unerwarteten Situationen.*

5) Verwendung und Pflege von Akkugeräten

a) ***Laden Sie die Akkus nur in Ladegeräten auf, die vom Hersteller empfohlen werden.*** *Ein Ladegerät, das für einen bestimmten Akkutyp geeignet ist, kann zu Brandgefahr führen, wenn es mit einem anderen Akku verwendet wird.*

b) ***Verwenden Sie Elektrogeräte nur mit den speziell vorgesehenen Akkus.*** *Der Einsatz anderer Akkus kann zu Verletzungs- und Brandgefahr führen.*

c) ***Wenn Akkus nicht verwendet werden, halten Sie sie von anderen Metallteilen, z. B. Büroklammern, Münzen, Schlüsseln, Nägeln, Schrauben oder anderen kleinen Metallteilen fern, die eine Verbindung zwischen den Polen verursachen können.*** *Wenn die Akkupole kurzgeschlossen werden, kann dies zu Verbrennungen oder einem Brand führen.*

d) ***Bei falscher Anwendung kann Flüssigkeit aus dem Akku austreten. Vermeiden Sie den Kontakt damit. Bei zufälligem Kontakt mit Wasser abspülen. Wenn die Flüssigkeit in die Augen kommt, nehmen Sie zusätzlich ärztliche Hilfe in Anspruch.*** *Austretende Akkuflüssigkeit kann zu Hautreizungen oder Verbrennungen führen.*

e) ***Verwenden Sie kein Akkupack oder Werkzeug, das beschädigt ist oder modifiziert wurde.*** *Beschädigte oder modifizierte Akkus können unvorhersehbare Reaktionen auslösen und zu Bränden, Explosionen oder Verletzungen führen.*

f) ***Setzen Sie das Akkupack oder Werkzeug keinem Feuer oder übermäßig hohen Temperaturen aus.*** *Die Belastung durch Feuer oder Temperaturen über 130 °C kann zur Explosion führen.*

g) ***Befolgen Sie alle Ladeanweisungen und laden Sie das Akkupack oder Werkzeug nicht außerhalb des in den Anweisungen festgelegten Temperaturbereichs auf.*** *Ein unsachgemäßer Ladevorgang oder Temperaturen außerhalb des festgelegten Bereichs können den Akku schädigen und die Brandgefahr erhöhen.*

6) Service

a) ***Lassen Sie Ihr Elektrowerkzeug nur von qualifiziertem Fachpersonal und nur mit Original- Ersatzteilen reparieren.*** *Damit wird sichergestellt, dass die Sicherheit des Gerätes erhalten bleibt.*

b) ***Führen Sie niemals Wartungsarbeiten an beschädigten Akkus durch.*** *Die Wartung von Akkupacks darf nur vom Hersteller selbst oder autorisierten Dienstleistern durchgeführt werden.*

SICHERHEITSHINWEISE FÜR ASTSCHEREN

a) ***Vermeiden Sie, Astscheren bei schlechtem Wetter zu verwenden, vor allem, wenn das Risiko von Gewitter besteht.*** *Dadurch verringert sich das Risiko, vom Blitz getroffen zu werden.*

b) ***Halten Sie Strom- und Verlängerungskabel immer vom Schneidebereich fern. Während des Betriebs werden Strom- und Verlängerungskabel möglicherweise verdeckt und können unbeabsichtigt beschädigt werden.***

c) ***Halten Sie die Astschere nur an den isolierten Griffflächen, da die Klinge versteckte Kabel berühren könnte.*** *Der Kontakt von Messern mit stromführenden Leitungen kann auch offenliegende Metallteile an der Astschere unter Strom setzen und zu einem Stromschlag führen.*

d) ***Halten Sie sämtliche Körperteile von der Klinge fern. Ein Moment der Unachtsamkeit beim Betrieb der Astschere kann zu schweren Verletzungen führen.***

e) ***Achten Sie jederzeit auf einen sicheren Stand, und benutzen Sie die Astschere nur, wenn Sie auf dem Boden stehen.*** *Auf rutschigen und instabilen Oberflächen ist kein sicherer Stand gewährleistet. Es besteht die Gefahr, dass Sie das Gleichgewicht und die Kontrolle über das Gerät verlieren.*

f) ***Beim Durchschneiden eines Astes, der unter Spannung steht, kann dieser zurückschnellen. Wenn die Spannung in den Holzfasern freigesetzt wird, kann der Ast den Bediener treffen und verletzen.***

g) ***Bedienen Sie die Astschere nicht, wenn Sie sich in einem Baum, auf einer Leiter oder auf einer anderen instabilen Fläche befinden.*** *Der Betrieb einer Astschere auf diese Weise kann zum Verlust des Gleichgewichts und der Kontrolle sowie zu Verletzungen führen.*

h) ***Wenn das zu schneidende Material feststeckt und entfernt oder die Astschere gewartet werden soll, stellen Sie sicher, dass der Akku herausgenommen oder getrennt wurde.*** *Unerwartete Bewegungen der Astschere beim Entfernen von feststeckendem Material oder bei der Wartung können zu schweren Verletzungen führen.*

i) ***Schalten Sie die Astschere bei jeder Unterbrechung oder Beendigung der Arbeit aus oder machen Sie sie stromlos.*** *Wenn die Astschere ausgeschaltet oder stromlos gemacht wurde, werden Verletzungen durch versehentliches Betätigen des Netzschalters verhindert.*

j) ***Tragen Sie die Astschere nur am Griff und mit geschlossener Klinge und wenn sie vollständig ausgeschaltet ist.*** *Das richtige Tragen der Astschere verringert das Risiko des unbeabsichtigten Startens und daraus resultierenden Verletzungen durch die Klingen.*

k) ***Benutzen Sie immer beide Hände, wenn Sie eine Teleskop-Astschere bedienen.*** *Durch das Halten des Geräts mit beiden Händen wird der Verlust der Kontrolle vermieden.*

l) ***Um das Risiko eines Stromschlags zu verringern, verwenden Sie die Astschere nicht in der Nähe von Stromleitungen.*** *Der Kontakt mit Stromleitungen oder die Arbeit in deren Nähe kann zu schweren Verletzungen oder möglicherweise tödlichen Stromschlägen führen.*

ZUSÄTZLICHE SPEZIFISCHE SICHERHEITSHINWEISE

⚠ ***WARNUNG: Nicht in der Nähe von Stromleitungen betreiben.*** *Das Gerät ist nicht so ausgelegt, dass es bei der Berührung von Stromleitungen vor einem Stromschlag schützen kann. Erkundigen Sie sich nach den örtlichen Bestimmungen für sichere Abstände von elektrischen Leitungen und stellen Sie sicher, dass Sie eine sichere Arbeitsposition eingenommen haben, bevor Sie die Teleskop-Astschere bedienen.*

⚠ ***WARNUNG: Prüfen Sie immer auf versteckt liegende elektrische Leitungen.***

• ***Lesen Sie alle Anweisungen durch, bevor Sie die Teleskop-Astschere verwenden, um einen sicheren Betrieb zu gewährleisten.*** *Befolgen Sie alle Sicherheitsanweisungen. Die Nichtbeachtung der aufgeführten Sicherheitshinweise kann zu schweren Verletzungen führen.*

• ***Achten Sie darauf, was Sie tun.*** *Gehen Sie vernünftig vor. Verwenden Sie die Teleskop-Astschere nicht, wenn Sie müde sind.*

• ***Verwenden Sie die Teleskop-Astschere nur zum Schneiden von Ästen.*** *Verwenden Sie die Teleskop-Astschere nur entsprechend ihres vorgesehenen Zwecks. Nicht zum Schneiden anderer Gegenstände verwenden.*

• ***Vermeiden Sie, die Teleskop-Astschere bei schlechtem Wetter zu verwenden, vor allem, wenn das Risiko von Gewitter besteht.*** *Dadurch verringert sich das Risiko, vom Blitz getroffen zu werden.*

• ***Nur gut geschulte Erwachsene dürfen die Teleskop-Astschere verwenden.*** *Lassen Sie keinesfalls Kinder mit dem Gerät arbeiten.*

• ***Lassen Sie dieses Gerät nicht von Kinder und ungeschulten Personen benutzen.***

• *Tragen Sie folgende Sicherheitsausrüstung, wenn Sie die Teleskop-Astschere verwenden:*

– *robuste Handschuhe*

– *Sicherheitsschuhe mit Stahlkappe und rutschfesten Sohlen*

– *Schutzbrille oder Gesichtsschirm*

– *Schutzhelm*

– *Gesichts- oder Staubmaske (bei Arbeiten in staubigen Bereichen)*

• ***Tragen Sie feste lange Hosen und Stiefel.*** *Tragen Sie keine locker sitzende Kleidung, kurze Hosen, Schmuck jeglicher Art und gehen Sie nicht barfuß.*

• *Binden Sie langes Haar zusammen, damit es sich nicht in beweglichen Teilen verfangen kann.*

• *Stellen Sie vor dem Schneiden immer sicher, dass Folgendes gegeben ist:*

– *Freier Arbeitsbereich*

– *Sicherer Stand*

– *Geplanter Rückzugsweg von fallenden Ästen*

• *Untersuchen Sie den Baum vor dem Beschneiden. Äste müssen ungehindert auf den Boden fallen können.*

• *Verwenden Sie die Teleskop-Astschere nicht zum Fällen von Setzlingen.*

Verwenden der Teleskop-Astschere

⚠ ***GEFAHR: Verwenden Sie das Gerät nicht auf nassen Oberflächen, um die Gefahr eines Stromschlags zu verringern.*** *Keinem Regen aussetzen. Nicht im Freien lagern.*

⚠ ***GEFAHR: Vermeiden Sie eine unbeabsichtigte Inbetriebnahme*** *– Tragen Sie das Gerät bei eingesetztem Akku nicht mit dem Finger am Schalter. Stellen Sie sicher, dass der Schalter ausgeschaltet ist, wenn Sie den Akku einsetzen.*

• *Halten Sie das Werkzeug nur an den vorgesehenen Griffflächen: eine Hand am Haupthandgriff und eine Hand am Schaumstoffgriff.*

• *Seien Sie stets aufmerksam. Gehen Sie beim Betrieb des Geräts mit gesundem Menschenverstand vor.*

• *Halten Sie den Arbeitsbereich sauber. Unordnung im Arbeitsbereich führt zu Unfallgefahren.*

• *Immer den Akku aus der Teleskop-Astschere nehmen, wenn Sie mit der Arbeit fertig sind oder das Gerät unbeaufsichtigt lassen.*

• *Halten Sie Kinder, Tiere und umstehende Personen mindestens 15 m von der Teleskop-Astschere entfernt. Nur der Benutzer sollte sich im Arbeitsbereich der Teleskop-Astschere befinden.*

• *Fassen Sie die freiliegende Schneidklinge nicht an, wenn Sie die Teleskop-Astschere aufnehmen oder halten.*

• *Legen Sie den Finger erst auf den Auslöser, wenn Sie mit dem Sägen beginnen wollen.*

• *Halten Sie alle Körperteile von der Schneidklinge fern, wenn die Teleskop-Astschere läuft.*

• *Überlasten Sie die Teleskop-Astschere beim Schneiden nicht. Üben Sie nur leichten Druck aus. Durch das Arbeiten in dem für das Gerät angegebenen Leistungsbereich erzielen Sie optimale Ergebnisse und erhöhen die Sicherheit.*

• *Wenn Sie die Teleskop-Astschere an einen anderen Ort bringen:*

– *entfernen Sie den Akku,*

– *halten Sie die Finger vom Auslöser weg,*

– *halten Sie die Stange am Gleichgewichtspunkt, und*

– *mit der Schneidklinge nach hinten und mit angebrachtem Klingenschutz.*

• *Arbeiten Sie nicht bei schlechter Beleuchtung mit dem Gerät.*

• *Sorgen Sie für einen sicheren Stand und halten Sie jederzeit das Gleichgewicht. Vermeiden Sie eine anormale Körperhaltung. Eine anormale Körperhaltung kann zum Verlust des Gleichgewichts führen.*

• *Halten Sie sämtliche Körperteile von beweglichen Teilen fern.*

• *Verwenden Sie keinesfalls Zubehör- oder Anbauteile für dieses Produkt, die nicht mit dem Produkt geliefert wurden oder in dieser Bedienungsanleitung als geeignet für die Verwendung mit diesem Produkt angegeben werden.*

• *Untersuchen Sie die Teleskop-Astschere vor jedem Gebrauch und nach Stürzen oder anderen Stößen. Stellen Sie sicher, dass keine wesentlichen Mängel oder Beschädigungen vorliegen.*

Verwenden Sie die Teleskop-Astschere nicht:

– *unter dem Einfluss von Alkohol, Medikamenten oder Drogen.*

– *bei Regen oder in feuchten bzw. nassen Bereichen.*

– *wenn hochentzündliche Flüssigkeiten oder Gase vorhanden sind.*

– *wenn die Teleskop-Astschere beschädigt, falsch eingestellt oder nicht vollständig und sicher montiert ist.*

– *wenn die Teleskop-Astschere sich nicht über den Auslöser ein- und ausschalten lässt. Die Schneidklinge öffnet sich, wenn Sie den Auslöser loslassen. Ein beschädigter Schalter muss durch eine Kundendienstwerkstatt ersetzt werden. Siehe* **Zubehör** *unter* **Wartung**.

– *wenn Sie in Eile sind.*

– *während Sie sich auf einem Baum oder einer Leiter befinden.*

– *während Sie sich auf einem Ausleger, Eimer oder einer Plattform befinden.*

– *bei starkem Wind oder stürmischem Wetter.*

ALLGEMEINES

⚠ ***GEFAHR: Stromschlaggefahr.*** *Schwere Verletzungen oder Tod durch Stromschlag, falls Stromleitungen berührt werden. Verwenden Sie das Gerät niemals in der Nähe von Stromquellen, Kabeln oder elektrischen Freileitungen.*

⚠ ***WARNUNG: Lesen und verstehen Sie die Bedienungsanleitung, um den sicheren Betrieb zu gewährleisten.*** *Tragen Sie einen Gesichtsschutz (und/oder eine Schutzbrille), einen Gehörschutz und einen Schutzhelm, um sich vor herabfallenden Teilen zu schützen. Sorgen Sie immer für einen freien Arbeitsbereich und einen Rückzugsweg. Achten Sie auf die Position der Äste/Zweige, damit diese nicht auf Sie herabfallen können. Halten Sie umstehende Personen beim Betrieb der Astschere 15 m entfernt. Verwenden Sie das Gerät nicht auf nassen Oberflächen, um die Gefahr eines Stromschlags zu verringern. Keinem Regen aussetzen. Nicht im Freien lagern.*

- *Zum Schutz vor herabfallenden Ästen dürfen Sie nicht direkt unter dem zu schneidenden Ast stehen. Dieses Gerät sollte nicht in einem Winkel von mehr als 60° zum Boden gehalten werden.*
- *Halten Sie die Griffe trocken, sauber und frei von Öl.*

Service

- *Reparaturen am Werkzeug dürfen nur von qualifizierten Fachleuten vorgenommen werden. Service- oder Wartungsarbeiten, die von nicht qualifizierten Personen durchgeführt werden, können zu Verletzungsrisiken führen. Siehe hierzu den Abschnitt* **Wartung**.
- *Verwenden Sie zur Wartung des Werkzeugs nur identische Austauschteile. Befolgen Sie die Hinweise im Abschnitt* **Wartung**. *Die Verwendung von nicht autorisierten Teilen oder die Nichtbeachtung der Wartungshinweise kann zu Stromschlägen oder Verletzungen führen.*

Aufbewahrung

- *Nicht im Freien lagern. Der beste Aufbewahrungsort ist kühl und trocken – ohne direkte Sonneneinstrahlung und übermäßige Wärme oder Kälte und außerhalb der Reichweite von Kindern.*

Restrisiken

Trotz Beachtung der geltenden Sicherheitsvorschriften und des Einsatzes von Schutzvorrichtungen können bestimmte Risiken nicht vermieden werden. Diese sind:

- *Schwerhörigkeit.*
- *Verletzungsgefahr durch umherfliegende Teilchen.*
- *Verbrennungsgefahr durch während des Betriebes heiß werdende Zubehörteile.*
- *Verletzungsgefahr durch andauernden Gebrauch.*

Akkutyp

Diese Akkus können verwendet werden:

Akku	(kg)	Akku	(kg)
DCB546	1,08	**DCB183/B/G**	0,40
DCB547	1,46	**DCB184/B/G**	0,62
DCB548	1,46	**DCB185**	0,35
DCB549	2,12	**DCB187**	0,54
DCB181	0,35	**DCB189**	0,54
DCB182	0,61	**DCBP034/G**	0,32

Weitere Informationen finden Sie im Handbuch des Akkus/ Ladegeräts.

Bildzeichen am Werkzeug

Die folgenden Bildzeichen sind am Gerät sichtbar angebracht:


Vor der Verwendung die Betriebsanleitung lesen.


Tragen Sie stets Kopf-, Gehör- und Augenschutz.


Tragen Sie Schutzhandschuhe.


Tragen Sie schützendes und rutschfestes Schuhwerk.


Setzen Sie das Gerät weder Regen noch starker Feuchtigkeit aus.


Halten Sie Ihre Hände von der Schneidklinge fern.


Stromschlaggefahr. Halten Sie einen Abstand von mindestens 15 m zu frei verlegten Stromleitungen ein.


Halten Sie andere Personen fern. Schalten Sie das Werkzeug aus. Entfernen Sie vor jeglichen Wartungsarbeiten am Gerät den Akku aus dem Werkzeug.

Lage des Datumscodes (Abb. A)

Der Code für das Herstellungsdatum **29** besteht aus einer 4-stelligen Jahresangabe, gefolgt von einer 2-stelligen Wochenangabe und einem 2-stelligen Werkscode.

Beschreibung (Abb. A)

⚠ ***WARNUNG:*** *Nehmen Sie niemals Änderungen am Elektrowerkzeug oder dessen Teilen vor. Dies könnte zu Schäden oder Verletzungen führen.*

1 Handgriff-Baugruppe
2 Mittlere Teleskopstange
3 Astscheren-Baugruppe
4 Haupthandgriff
5 Auslöseschalter
6 Sicherungshebel
7 Schneidklinge
8 Feste Klinge
9 Astentfernungshaken
10 Verriegelungstaste der Gelenkarretierung
11 Schaumstoffgriff
12 Gewindestange
13 Gewindehülse
14 Innensechskantschlüssel
15 Akku†
16 Akku-Löseknopf
17 Klingenschutz

†Bei einigen Geräten im Lieferumfang enthalten.

HINWEIS: Prüfen Sie das Gerät, die Teile oder Zubehörteile auf Beschädigungen, die beim Transport entstanden sein könnten.

Verwendungszweck

Ihre DEWALT, DCMPP569 Teleskop-Astschere wurde für den privaten Gebrauch entwickelt und ist ideal für Schnittarbeiten bis zu einem Durchmesser von 38 mm. Diese Astschere ist nur für die Bearbeitung von Pflanzenmaterial bestimmt.

NICHT in nasser Umgebung oder in der Nähe von entflammbaren Flüssigkeiten oder Gasen verwenden.

Diese Astschere ist ein Elektrowerkzeug für den professionellen Gebrauch.

LASSEN SIE NICHT ZU, dass Kinder in Kontakt mit dem Werkzeug kommen. Wenn unerfahrene Personen dieses Gerät verwenden, sind diese zu beaufsichtigen.

- **Kleine Kinder und behinderte Personen.** Dieses Gerät ist nicht zur Verwendung durch kleine Kinder oder behinderte Personen ohne Aufsicht gedacht.
- Dieses Gerät darf nicht von Personen (einschließlich Kindern) mit eingeschränkten physischen, sensorischen oder mentalen Fähigkeiten oder ohne ausreichende Erfahrung oder Kenntnisse verwendet werden, außer wenn diese Personen von einer Person, die für ihre Sicherheit verantwortlich ist, bei der Verwendung des Geräts beaufsichtigt werden. Lassen Sie nicht zu, dass Kinder mit diesem Produkt allein gelassen werden.

ZUSAMMENBAUEN UND EINSTELLEN

⚠ ***WARNUNG: Zur Reduzierung der Gefahr schwerer Verletzungen das Gerät ausschalten und den Akku herausnehmen, bevor Sie Einstellungen vornehmen oder Anbauteile oder Zubehör montieren/demontieren.*** *Ungewolltes Anlaufen kann Verletzungen verursachen.*

⚠ ***WARNUNG:*** *Verwenden Sie ausschließlich DEWALT-Akkus und -Ladegeräte.*

Einsetzen und Entfernen des Akkus aus dem Werkzeug (Abb. B)

HINWEIS: Vergewissern Sie sich, dass Ihr Akku **15** vollständig geladen ist.

Einsetzen des Akkus in den Werkzeuggriff

1. Richten Sie den Akku an der Aussparung im Inneren des Werkzeuggriffs (Abb. B) aus.
2. Schieben Sie den Akku in den Griff, bis er fest im Werkzeug sitzt, und stellen Sie sicher, dass Sie das Einrasten der Sicherung hören.

Entfernen des Akkus aus dem Werkzeuggriff

1. Drücken Sie Akkulöseknopf **16** und ziehen Sie den Akku kräftig aus dem Werkzeuggriff.
2. Legen Sie den Akku.

Akku-Ladestandsanzeige (Abb. C)

Einige Akkus DEWALT besitzen eine Ladestandsanzeige **30** mit drei grünen LEDs, die den verbleibenden Ladestand des Akkus anzeigen.

Zum Betätigen der Ladestandsanzeige halten Sie die Taste für die Ladestandsanzeige gedrückt. Eine Kombination der drei grünen LEDs leuchtet auf und zeigt den verbleibenden Ladestand an. Wenn der verbleibende Ladestand im Akku nicht mehr ausreicht, um das Werkzeug zu verwenden, leuchtet die Ladestandsanzeige nicht auf und der Akku muss aufgeladen werden.

HINWEIS: Die Ladestandsanzeige ist nur eine Schätzung des verbleibenden Akku-Ladestands. Sie zeigt nicht die Funktionsfähigkeit des Werkzeugs an und unterliegt Unterschieden, die auf Bauteilen, Temperatur und Anwendungsart des Endbenutzers basieren.

Verbinden der Astscheren-Baugruppe mit der Handgriff-Baugruppe (Abb. A, D–G)

⚠ ***WARNUNG:*** *Scharfes, bewegliches Messer. Um unbeabsichtigten Betrieb zu vermeiden, stellen Sie vor Ausführung der folgenden Schritte sicher, dass der Akku vom Griff entfernt wurde und der Klingenschutz korrekt an der Schneidklinge angebracht wurde. Eine Nichtbeachtung kann zu ernsthaften Verletzungen führen.*

⚠ ***WARNUNG:*** *Achten Sie immer darauf, dass die Hülse vollständig aufgeschraubt ist und das Gewinde nicht mehr sichtbar ist. Ein unvollständiges Aufschrauben der Hülse kann dazu führen, dass die Baugruppen sich trennen und eine gefährliche Situation entsteht. Überprüfen Sie die Verbindungen in regelmäßigen Abständen darauf, dass das rote Gewinde nicht sichtbar ist.*

Die drei Baugruppen, aus denen sich die Teleskop-Astschere zusammensetzt, sind mit Symbolen versehen, um die korrekte Montage zu gewährleisten. Wenn eine Baugruppe nicht reibungslos an einer anderen Baugruppe befestigt werden kann, wenden Sie keine Kraft an.

Durch die Kombination der Handgriff-Baugruppe **1** mit der Astscheren-Baugruppe **3** entsteht eine Teleskop-Astschere mit einer Länge von ca. 2 m, siehe Abb. D.

So befestigen Sie die Handgriff-Baugruppe an der Astscheren-Baugruppe:

1. Richten Sie die Nut **18** in der Außenseite des Verbindungsstücks der Handgriff-Baugruppe **1** an der Feder **19** auf der Innenseite der Astscheren-Baugruppe **3** aus. Siehe dazu Abb. E. Schieben Sie die beiden Teile vollständig zusammen. Siehe dazu Abb. F.
2. Schieben Sie die Gewindehülse **13** an der Astscheren-Baugruppe so weit wie möglich nach unten. Drehen Sie die Hülse im Uhrzeigersinn bis zum Anschlag und decken Sie dabei das Gewinde vollständig ab, siehe Abb. G.

Verbinden der mittleren Verlängerungsstange und der Handgriff-Baugruppe (Abb. A, H)

⚠ ***WARNUNG:*** *Achten Sie immer darauf, dass die Hülse vollständig aufgeschraubt ist und das Gewinde nicht mehr sichtbar ist. Ein unvollständiges Aufschrauben der Hülse kann dazu führen, dass die Baugruppen sich trennen und eine gefährliche Situation entsteht. Überprüfen Sie die Verbindungen in regelmäßigen Abständen darauf, dass das Gewinde nicht sichtbar ist.*

Durch Hinzufügen der mittleren Verlängerungsstange **2** zur Handgriff-Baugruppe **1** und zur Astscheren-Baugruppe **3** entsteht eine Teleskop-Astschere mit einer Länge von ca. 3 m, siehe Abb. H.

Der Abschnitt ***Verbinden der Astscheren-Baugruppe mit der Handgriff-Baugruppe*** gibt Hinweise zum Befestigen der mittleren Baugruppe an der Handgriff-Baugruppe und der Astscheren-Baugruppe.

DEMONTAGE

⚠ ***WARNUNG: Zur Reduzierung der Gefahr schwerer Verletzungen das Gerät ausschalten und den Akku entfernen, bevor Sie Einstellungen vornehmen oder Anbauteile oder Zubehör montieren/demontieren.*** *Ungewolltes Anlaufen kann Verletzungen verursachen.*

Abnehmen der Astscheren-Baugruppe (Abb. A, I)

⚠ ***WARNUNG:*** *Scharfes, bewegliches Messer. Um unbeabsichtigten Betrieb zu vermeiden, stellen Sie vor Ausführung der folgenden Schritte sicher, dass der Akku vom Griff entfernt*

wurde und der Klingenschutz korrekt an der Klinge angebracht wurde. Eine Nichtbeachtung kann zu ernsthaften Verletzungen führen.

Nehmen Sie beim Entfernen der Baugruppen immer zuerst die Astscheren-Baugruppe **3** ab, unabhängig davon, ob Sie zwei oder drei Baugruppen miteinander verbunden haben. Legen Sie dazu die Handgriff-Baugruppe **1** auf den Boden und greifen Sie mit einer Hand die Mitte der Astschere, siehe Abb. I. Lösen Sie mit der anderen Hand die Gewindehülse **13** und ziehen Sie die beiden Hälften auseinander. Wiederholen Sie diesen Vorgang, wenn auch die mittlere Verlängerungsstange angebracht war.

Transport der Teleskop-Astschere (Abb. B, J)

Wenn Sie die Teleskop-Astschere transportieren wollen, nehmen Sie immer den Akku **15** aus dem Griff und decken Sie die Schneidklinge **7** mit dem Klingenschutz **17** ab.

Sechskantschlüsselaufbewahrung (Abb. A, K)

Bei Nichtgebrauch sollte der 5-mm-Sechskantschlüssel **14** in der Sechskantschlüssel-Halterung **20** aufbewahrt werden.

1. Ziehen Sie den 5-mm-Sechskantschlüssel **14** aus der Halterung für den Sechskantschlüssel **20**, um ihn zu entfernen.
2. Schieben Sie den 5-mm-Sechskantschlüssel **14** in die Halterung für den Sechskantschlüssel **20**, um ihn aufzubewahren.

BETRIEB

Betriebsanweisungen

⚠ ***WARNUNG:*** *Beachten Sie immer die Sicherheitsanweisungen und die geltenden Vorschriften.*

⚠ ***WARNUNG: Um die Gefahr ernsthafter Verletzungen zu reduzieren, muss vor jeder Einstellung und jedem Abnehmen/Installieren von Zubehör das Werkzeug ausgeschaltet und der Akku entfernt werden.*** *Ein unbeabsichtigtes Starten kann zu Verletzungen führen.*

Richtige Haltung der Hände (Abb. L)

⚠ ***WARNUNG:*** *Zur Reduzierung des Risikos schwerer Verletzungen muss* ***IMMER*** *die richtige Handstellung eingehalten werden, wie in der AbBildung gezeigt.*

⚠ ***WARNUNG:*** *Zur Reduzierung des Risikos schwerer Verletzungen muss das Gerät* ***IMMER*** *fest in den Händen gehalten werden, damit jederzeit richtig reagiert werden kann.*

Bei der korrekten Handposition liegt eine Hand auf dem Haupthandgriff **4** und die andere auf dem Schaumstoffgriff **11**.

Ein- und Ausschalten (Abb. A, M)

⚠ ***GEFAHR:*** *Halten Sie Hände und andere Körperteile von der Klinge fern. Ein Kontakt mit der Klinge führt zur Gefahr von schweren Verletzungen, Schnittwunden und Amputationen.*

⚠ ***WARNUNG:*** *Arretieren Sie den Schalter nie in der Stellung ON (EIN).*

Achten Sie stets auf einen sicheren Stand und halten Sie den Haupthandgriff mit einer Hand fest, während Sie mit der anderen Hand den Schaumstoffgriff mit Daumen und Fingern umschließen.

1. Schieben Sie den Verriegelungshebel **6** nach vorne und drücken Sie den Auslöseschalter **5** herein.
2. Die Schneidklinge **7** führt dann einen Schnittzyklus durch. Nach Abschluss dieses Zyklus müssen Sie den Auslöseschalter **5** loslassen.
3. Um wiederholte Schnitte durchzuführen, halten Sie den Sicherungshebel **6** gedrückt und drücken dann den Auslöseschalter **5** wieder herein.
4. Zum Ausschalten des Werkzeugs lassen Sie den Auslöseschalter **5** und den Verriegelungshebel **6** los.

Schwenken des Astscherenkopfes (Abb. N)

Der Astscherenkopf ist um 180 ° schwenkbar und kann innerhalb dieses Bereichs in sieben verschiedenen Positionen arretiert werden. Tragen Sie Handschuhe und greifen Sie nicht in die Klinge, um Quetschgefahren zu vermeiden.

WARNUNG: ENTFERNEN SIE DEN AKKU, *bevor Sie versuchen, den Astscherenkopf zu schwenken. Vergewissern Sie sich vor der Benutzung, dass der Astscherenkopf arretiert ist.*

Schwenken des Astscherenkopfes

1. Halten Sie mit einer Hand den Astscherenkopf gut fest, drücken Sie mit der anderen Hand auf die Verriegelungstaste für die Schwenkbewegung **10** und drehen Sie das Motorgehäuse, um die Position des Astscherenkopfes zu verändern.
2. Arretieren Sie den Astscherenkopf in einer der sieben Betriebspositionen, wie in Abb. N gezeigt. Zum Arretieren des Astscherenkopfes lösen Sie die Verriegelungstaste für die Drehbewegung **10**. Vergewissern Sie sich, dass der Astscherenkopf in seiner Position arretiert ist, indem Sie versuchen, das Motorgehäuse zu bewegen. Wenn er nicht arretiert ist, drehen Sie ihn bis zur nächsten Verriegelungsposition.

Astentfernungshaken (Abb. A)

⚠ ***VORSICHT:*** *Der Astentfernungshaken ist kein Gürtelhaken.*

Ihre Teleskop-Astsäge verfügt über einen Astentfernungshaken **9**, mit dem Sie kleine bis mittelgroße Äste entfernen können.

Verwendung der Teleskop-Astschere/Schneiden von Ästen (Abb. A, O)

⚠ ***GEFAHR:*** *Halten Sie Hände und andere Körperteile von der Klinge fern. Ein Kontakt mit der Klinge führt zu schweren Verletzungen.*

⚠ ***WARNUNG:*** *Um sich vor Verletzungen zu schützen, beachten Sie Folgendes:*

- *Vor der Verwendung die Betriebsanleitung lesen. Betriebsanleitung aufbewahren.*
- *Untersuchen Sie den Baum und die Äste vor jeder Anwendung auf Fremdkörper, beispielsweise Drähte oder Zäune.*
- *Vermeiden Sie eine anormale Körperhaltung.*
- *Nicht bei feuchten Bedingungen arbeiten.*

⚠ ***VORSICHT:*** *Schneiden Sie mit der Klinge keine Äste, die dicker als 38 mm sind. Verwenden Sie die Astschere nur zum Schneiden von Ästen mit einem Durchmesser von weniger als 38 mm.*

WICHTIG: Betreiben Sie niemals eine Teleskop-Astschere, die beschädigt oder falsch eingestellt ist oder die nicht vollständig und sicher montiert ist. Stellen Sie sicher, dass sich die Schneidklinge **7** nicht mehr bewegt, wenn der Auslöseschalter losgelassen wird. Justieren Sie niemals die Schneidklinge **7**, während der Motor läuft oder der Akku angebracht ist.

⚠ ***WARNUNGEN:***

• ***Stellen Sie sich niemals direkt unter den zu schneidenden Ast.*** *Stellen Sie sich immer so auf, dass Sie nicht von herabfallenden Ästen getroffen werden können.*

• ***Tragen Sie stets Kopf-, Augen, Fuß- und Körperschutz.*** *Das Tragen eines Körperschutzes verringert das Verletzungsrisiko beim Betrieb dieses Geräts.*

• ***Benutzen Sie immer beide Hände, wenn Sie die Teleskop-Astschere bedienen.*** *Halten Sie die Teleskop-Astschere mit beiden Händen fest, um einen Verlust der Kontrolle zu vermeiden.*

• ***Stellen Sie sich niemals auf eine Leiter oder eine andere instabile Stütze, während Sie die Teleskop-Astschere verwenden.*** *Vermeiden Sie immer Positionen, bei denen Sie das Gleichgewicht verlieren und sich schwer verletzen können.*

• ***Halten Sie andere Personen mindestens 15 m vom Arbeitsbereich fern.*** *Ablenkung kann dazu führen, dass Sie die Kontrolle über das Gerät verlieren.*

• ***Stromschlaggefahr.*** *Um Stromschläge zu vermeiden, dürfen Sie das Gerät nicht innerhalb von 15 m Entfernung von elektrischen Freileitungen betreiben. Überprüfen Sie die Umgebung immer auf verdeckte elektrische Leitungen.*

• ***Halten Sie den Schaltergriff der Teleskop-Astschere nicht über Schulterhöhe.***

Arbeitsposition (Abb. L)

Sorgen Sie für sicheren Stand und Gleichgewicht, und lehnen Sie sich nicht zu weit nach vorn. Tragen Sie beim Schneiden von Ästen eine Schutzbrille, rutschfestes Schuhwerk und Handschuhe. Halten Sie das Werkzeug gut fest. Halten Sie die Astschere immer wie in Abb. L dargestellt. Weitere Informationen siehe ***Richtige Haltung der Hände***. Tragen Sie das Werkzeug niemals an den Klingen fest.

1. Positionieren Sie den zu schneidenden Ast zwischen der Schneidklinge **7** und der festen Schneidklinge **8**.
2. Schieben Sie den Verriegelungshebel **6** nach vorne und drücken Sie den Auslöseschalter **5** herein.
3. Die Schneidklinge **7** führt dann einen Schnittzyklus durch und schneidet den Ast ab.
4. Lassen Sie den Auslöseschalter los.

HINWEIS: Wenn mehrere Äste gleichzeitig geschnitten werden müssen, kann der Verriegelungshebel **6** gedrückt gehalten und der Auslöseschalter **5** nach Bedarf betätigt werden. Wiederholen Sie anderenfalls die Schritte 1–4.

WARTUNG

Ihr Elektrowerkzeug wurde für langfristigen Betrieb mit minimalem Wartungsaufwand konstruiert. Ein kontinuierlicher, zufriedenstellender Betrieb hängt von der geeigneten Pflege des Elektrowerkzeugs und seiner regelmäßiger Reinigung ab.

⚠ ***WARNUNG: Um die Gefahr ernsthafter Verletzungen zu reduzieren, muss vor jeder Einstellung und jedem Abnehmen/Installieren von Zubehör das Werkzeug ausgeschaltet und der Akku entfernt werden.*** *Ein unbeabsichtigtes Starten kann zu Verletzungen führen.*

Das Ladegerät und der Akku können nicht gewartet werden.

Die Kontaktdaten der Kundendienststelle finden Sie auf der Rückseite dieses Handbuchs oder auf **www.2helpU.com**.

Entfernen und Installieren des Messers (Abb. P)

⚠ ***GEFAHR: Um die Gefahr schwerer Verletzungen zu mindern, schalten Sie das Gerät aus und entfernen Sie den Akku oder trennen Sie ihn vom Netz, bevor Sie Einstellungen vornehmen oder Anbaugeräte oder Zubehör anbringen oder entfernen.*** *Ungewolltes Anlaufen kann schwere Verletzungen verursachen.*

⚠ ***GEFAHR: VERLETZUNGSGEFAHR.*** *STELLEN SIE BEIM WIEDERZUSAMMENBAU DES MESSERSYSTEMS SICHER, DASS JEDES TEIL KORREKT NEU INSTALLIERT WIRD, WIE UNTEN BESCHRIEBEN. EIN UNSACHGEMÄSSER ZUSAMMENBAU DES MESSERS ODER SONSTIGER TEILE DES MESSERSYSTEMS KANN SCHWERE VERLETZUNGEN VERURSACHEN.*

⚠ ***WARNUNG:*** *Tragen Sie Handschuhe und einen geeigneten Augenschutz. Achten Sie auf die scharfen Messerklingen.*

Ersatzmesser erhalten Sie bei Ihrer nächstgelegenen autorisierten Kundendienststelle. Diese Astschere benötigt Ersatzmesser DCMPPRB1-QZ.

1. Entfernen Sie den Akku.
2. Tragen Sie geeigneten Augenschutz und Handschuhe, und achten Sie darauf, sich nicht zu schneiden.
3. Setzen Sie das Produkt auf eine glatte, ebene Oberfläche.
4. Lösen und entfernen Sie mit dem mitgelieferten Sechskantschlüssel **14** die Schraube der festen Schneidklinge **21** und die Mutter **22**, siehe Abb. P.
5. Drehen Sie das Produkt auf die andere Seite.
6. Lösen Sie mit dem Sechskantschlüssel **14** die Schneidklingenschraube **23** und die Mutter **24**, siehe Abb. P.
7. Entfernen Sie die Schneidklinge **7** siehe Abb. P.
8. Installieren Sie die neue Schneidklinge.

HINWEIS: Achten Sie darauf, dass die Schneidklinge in Richtung des feststehenden Schneidmessers zeigt, wie in Abb. P gezeigt.

9. Setzen Sie die Schneidklingenschraube **23** die Schraube der festen Schneidklinge **21** durch die Schneidklinge und die Schraubenhalterung **25** in ihre Mutter **24**, **22**.
10. Ziehen Sie die Schneidklingenschraube **23** mit dem Sechskantschlüssel vollständig fest.
11. Ziehen Sie mit dem Sechskantschlüssel **14** die Schraube der festen Schneidklinge **21** vollständig fest, siehe Abb. P.

Pflege der Klinge (Abb. Q)

⚠ ***WARNUNG:*** *Tragen Sie beim Entfernen, Schärfen und Anbringen des Messers Handschuhe und geeigneten Augenschutz.*

Die Schneidklinge ist aus hochwertigem, gehärtetem Stahl gefertigt und muss bei normalem Gebrauch nicht geschärft werden. Wenn Sie allerdings versehentlich einen Drahtzaun, Steine, Glas oder andere harte Gegenstände treffen, kann das zu einer Scharte in der Klinge führen. Es ist nicht erforderlich, diese Scharte zu beseitigen, solange sie die Bewegung der Klinge nicht beeinträchtigt. Wenn die Heckenschere heruntergefallen ist, überprüfen Sie sie vor der weiteren Verwendung sorgfältig auf Beschädigungen. Wenn die Klinge verbogen oder das Gehäuse rissig ist oder wenn Griffe gebrochen sind oder Sie etwas anderes feststellen, das den Betrieb des Geräts beeinträchtigen könnte, wenden Sie sich an Ihre lokale Vertragswerkstatt, um das Gerät reparieren zu lassen, bevor Sie es wieder in Betrieb nehmen.

1. Entfernen Sie den Akku.
2. Entfernen Sie das Messer von der Astschere. Siehe die Anweisungen zum ***Entfernen und Installieren des Messers***.
3. Tragen Sie geeigneten Augenschutz und Handschuhe, und achten Sie darauf, sich nicht zu schneiden.

4. Sichern Sie die Klinge 7 in einem Schraubstock 26, siehe Abb. Q.
5. Schärfen Sie die Schneide 27 der Schneidklinge vorsichtig mit einer feinen Feile 28 (nicht enthalten) oder einem Schleifstein (nicht enthalten). Behalten Sie den ursprünglichen Schnittwinkel der Schneidklinge bei.
6. Überprüfen Sie die Kante der festen Klinge und entfernen Sie eventuelle Grate mit einer feinzahnigen Feile.
7. Setzen Sie die geschärfte Schneidklinge wie im Abschnitt ***Entfernen und Installieren des Messers*** beschrieben ein.

Klingenschmierung (Abb. A)

1. Nehmen Sie nach Gebrauch den Akku 15 ab.
2. Tragen Sie vorsichtig ein Harzlösungsmittel auf die freiliegende Klinge auf.

Lagerung (Abb. A)

1. Nehmen Sie nach Gebrauch den Akku 15 ab und bringen Sie den Klingenschutz an.
2. Halten Sie Ihre Hände von der Klinge fern und bewahren Sie das Gerät an einem trockenen Ort und außerhalb der Reichweite von Kindern auf.

Reinigung

⚠ ***WARNUNG:*** *Blasen Sie mit Trockenluft immer dann Schmutz und Staub aus dem Hauptgehäuse, wenn sich Schmutz sichtbar in und um die Lüftungsschlitze ansammelt. Tragen Sie bei diesen Arbeiten zugelassenen Augenschutz und eine zugelassene Staubmaske.*

⚠ ***WARNUNG:*** *Stromschlag und mechanische Gefahren. Nehmen Sie vor der Reinigung den Akku heraus.*

⚠ ***WARNUNG:*** *Zur Gewährleistung eines sicheren und effizienten Betriebs sind das Elektrogerät und die Lüftungsschlitze stets sauber zu halten.*

⚠ ***WARNUNG:*** *Verwenden Sie niemals Lösungsmittel oder andere scharfe Chemikalien für die Reinigung der nichtmetallischen Teile des Geräts. Diese Chemikalien können das in diesen Teilen verwendete Material aufweichen. Verwenden Sie ein nur mit Wasser und einer milden Seife befeuchtetes Tuch. Achten Sie darauf, dass niemals Flüssigkeiten in das Gerät eindringen. Tauchen Sie niemals irgendein Teil des Gerätes in eine Flüssigkeit.*

Die Lüftungsschlitze können mit einer trockenen, weichen, nicht-metallischen Bürste und/oder einem geeigneten Staubsauger gereinigt werden. Keinesfalls Wasser oder irgendwelche Reinigungslösungen verwenden. Tragen Sie einen zugelassenen Augenschutz und eine zugelassene Staubmaske.

Optionales Zubehör

⚠ ***WARNUNG:*** *Da Zubehör, das nicht von DEWALT angeboten wird, nicht mit diesem Produkt geprüft worden ist, kann die Verwendung von solchem Zubehör an diesem Gerät gefährlich sein. Zum Verringern des Verletzungsrisikos dürfen nur von DEWALT empfohlene Zubehörteile für dieses Produkt verwendet werden.*

Fragen Sie Ihren Händler nach weiteren Informationen zu geeignetem Zubehör.

Ein optionaler Schultergurt ist käuflich zu erwerben, Teilenummer: N502343.

Umweltschutz



Die Produkte/Akkus können recycelt werden. Wenn sie jedoch mit einem durchgestrichenen Mülleimer gekennzeichnet sind, dürfen sie nicht als normaler Hausmüll entsorgt werden. Entladen Sie die Batterien vollständig und trennen Sie sie. Trennen Sie zudem nach Möglichkeit alle Lichtquellen vom Produkt. Es liegt in der Verantwortung des Benutzers, personenbezogene Daten vom Produkt zu entfernen. Bringen Sie den Abfall dann zu einer offiziellen Abfallsammelstelle oder zu einer Entsorgungsstelle, wo die Entsorgung häufig kostenfrei ist. Die Entsorgung der Verpackung muss entsprechend dem Materialcode erfolgen. Betriebs- und Sicherheitshinweise sollten erst entsorgt werden, wenn das entsprechende Produkt endgültig nicht mehr verwendet wird.

Bitte informieren Sie sich bei Ihrer Gemeinde/Stadt über die Verfahren zur richtigen Abfallentsorgung. Besuchen Sie für weitere Informationen **www.2helpU.com** und scannen Sie den obigen QR-Code.

POLE PRUNER
DCMPP569

WARNING: Read all safety warnings, instructions, illustrations, and specifications in this manual, including the battery and charger sections provided in an original tool manual or the separate Batteries and Chargers manual. *Manuals can be obtained by contacting Customer Service (refer to the back page of this manual).*

Technical Data

		DCMPP569
Voltage	V_{DC}	18
Type		1
Battery type		Li-Ion
Cut capacity	mm	38
Weight (without battery pack)	kg	3.3

Noise values and/or vibration values (triax vector sum) according to EN62841:		
L_{pA} (emission sound pressure level)	dB(A)	50
K (uncertainty for the given sound level)	dB(A)	3.0
L_{WA} (measured sound power level)	dB(A)	67
K (uncertainty for the given sound level)	dB(A)	3.0

Vibration emission value a_h <	m/s^2	2.5
Uncertainty K =	m/s^2	1.5

The vibration and/or noise emission level given in this information sheet has been measured in accordance with a standardised test given in EN62841-1 and ISO 11680 with no-load condition and may be used to compare one tool with another. It may be used for a preliminary assessment of exposure.

⚠ ***WARNING:*** *The declared vibration and/or noise emission level represents the main applications of the tool. However, if the tool is used for different applications, with different accessories or is poorly maintained, the vibration and/or noise emission may differ. This may significantly increase the exposure level over the total working period.*

An estimation of the level of exposure to vibration and/or noise should also take into account the times when the tool is switched off or when it is running but not actually doing the job. This may significantly reduce the exposure level over the total working period.

Identify additional safety measures to protect the operator from the effects of vibration and/or noise such as: maintain the tool and the accessories, keep the hands warm (relevant for vibration), organisation of work patterns.

EC-Declaration of Conformity Machinery Directive

CE

Pole Pruner
DCMPP569

DEWALT declares that these products described under ***Technical Data*** are in compliance with:
2006/42/EC, EN62841-1:2015 +A11:2022, EN ISO 12100:2010.

These products also comply with Directive 2014/30/EU and 2011/65/EU. For more information, please contact DEWALT at the following address or refer to the back of the manual.

The undersigned is responsible for compilation of the technical file and makes this declaration on behalf of DEWALT.



Markus Rompel
Vice-President Engineering, E-Europe
DEWALT, Richard-Klinger-Straße 11,
65510, Idstein, Germany
18.11.2024

WARNING: *To reduce the risk of injury, read the instruction manual.*

Definitions: Safety Guidelines

The definitions below describe the level of severity for each signal word. Please read the manual and pay attention to these symbols.

⚠ ***DANGER:*** *Indicates an imminently hazardous situation which, if not avoided,* ***will*** *result in* ***death or serious injury****.*

⚠ ***WARNING:*** *Indicates a potentially hazardous situation which, if not avoided,* ***could*** *result in* ***death or serious injury****.*

⚠ ***CAUTION:*** *Indicates a potentially hazardous situation which, if not avoided,* ***may*** *result in* ***minor or moderate injury****.*

NOTICE: *Indicates a practice* ***not related to personal injury*** *which, if not avoided,* ***may*** *result in* ***property damage****.*

⚠ *Denotes risk of electric shock.*

⚠ *Denotes risk of fire.*

GENERAL POWER TOOL SAFETY WARNINGS

⚠ ***WARNING: Read all safety warnings, instructions, illustrations and specifications provided with this power tool.*** *Failure to follow all instructions listed below may result in electric shock, fire and/or serious injury.*

SAVE ALL WARNINGS AND INSTRUCTIONS FOR FUTURE REFERENCE

The term "power tool" in the warnings refers to your mains-operated (corded) power tool or battery-operated (cordless) power tool.

1) Work Area Safety

a) ***Keep work area clean and well lit.*** *Cluttered or dark areas invite accidents.*

b) **Do not operate power tools in explosive atmospheres, such as in the presence of flammable liquids, gases or dust.** *Power tools create sparks which may ignite the dust or fumes.*

c) **Keep children and bystanders away while operating a power tool.** *Distractions can cause you to lose control.*

2) Electrical Safety

a) **Power tool plugs must match the outlet. Never modify the plug in any way. Do not use any adapter plugs with earthed (grounded) power tools.** *Unmodified plugs and matching outlets will reduce risk of electric shock.*

b) **Avoid body contact with earthed or grounded surfaces, such as pipes, radiators, ranges and refrigerators.** *There is an increased risk of electric shock if your body is earthed or grounded.*

c) **Do not expose power tools to rain or wet conditions.** *Water entering a power tool will increase the risk of electric shock.*

d) **Do not abuse the cord. Never use the cord for carrying, pulling or unplugging the power tool. Keep cord away from heat, oil, sharp edges or moving parts.** *Damaged or entangled cords increase the risk of electric shock.*

e) **When operating a power tool outdoors, use an extension cord suitable for outdoor use.** *Use of a cord suitable for outdoor use reduces the risk of electric shock.*

f) **If operating a power tool in a damp location is unavoidable, use a residual current device (RCD) protected supply.** *Use of an RCD reduces the risk of electric shock.*

3) Personal Safety

a) **Stay alert, watch what you are doing and use common sense when operating a power tool. Do not use a power tool while you are tired or under the influence of drugs, alcohol or medication.** *A moment of inattention while operating power tools may result in serious personal injury.*

b) **Use personal protective equipment. Always wear eye protection.** *Protective equipment such as a dust mask, non-skid safety shoes, hard hat or hearing protection used for appropriate conditions will reduce personal injuries.*

c) **Prevent unintentional starting. Ensure the switch is in the off position before connecting to power source and/or battery pack, picking up or carrying the tool.** *Carrying power tools with your finger on the switch or energising power tools that have the switch on invites accidents.*

d) **Remove any adjusting key or wrench before turning the power tool on.** *A wrench or a key left attached to a rotating part of the power tool may result in personal injury.*

e) **Do not overreach. Keep proper footing and balance at all times.** *This enables better control of the power tool in unexpected situations.*

f) **Dress properly. Do not wear loose clothing or jewellery. Keep your hair and clothing away from moving parts.** *Loose clothes, jewellery or long hair can be caught in moving parts.*

g) **If devices are provided for the connection of dust extraction and collection facilities, ensure these are connected and properly used.** *Use of dust collection can reduce dust-related hazards.*

h) **Do not let familiarity gained from frequent use of tools allow you to become complacent and ignore tool safety principles.** *A careless action can cause severe injury within a fraction of a second.*

4) Power Tool Use and Care

a) **Do not force the power tool. Use the correct power tool for your application.** *The correct power tool will do the job better and safer at the rate for which it was designed.*

b) **Do not use the power tool if the switch does not turn it on and off.** *Any power tool that cannot be controlled with the switch is dangerous and must be repaired.*

c) **Disconnect the plug from the power source and/or remove the battery pack, if detachable, from the power tool before making any adjustments, changing accessories, or storing power tools.** *Such preventive safety measures reduce the risk of starting the power tool accidentally.*

d) **Store idle power tools out of the reach of children and do not allow persons unfamiliar with the power tool or these instructions to operate the power tool.** *Power tools are dangerous in the hands of untrained users.*

e) **Maintain power tools and accessories. Check for misalignment or binding of moving parts, breakage of parts and any other condition that may affect the power tool's operation. If damaged, have the power tool repaired before use.** *Many accidents are caused by poorly maintained power tools.*

f) **Keep cutting tools sharp and clean.** *Properly maintained cutting tools with sharp cutting edges are less likely to bind and are easier to control.*

g) **Use the power tool, accessories and tool bits, etc. in accordance with these instructions, taking into account the working conditions and the work to be performed.** *Use of the power tool for operations different from those intended could result in a hazardous situation.*

h) **Keep handles and grasping surfaces dry, clean and free from oil and grease.** *Slippery handles and grasping surfaces do not allow for safe handling and control of the tool in unexpected situations.*

5) Battery Tool Use and Care

a) **Recharge only with the charger specified by the manufacturer.** *A charger that is suitable for one type of battery pack may create a risk of fire when used with another battery pack.*

b) **Use power tools only with specifically designated battery packs.** *Use of any other battery packs may create a risk of injury and fire.*

c) **When battery pack is not in use, keep it away from other metal objects, like paper clips, coins, keys, nails, screws or other small metal objects, that can make a connection from one terminal to another.** *Shorting the battery terminals together may cause burns or a fire.*

d) **Under abusive conditions, liquid may be ejected from the battery; avoid contact. If contact accidentally occurs, flush with water. If liquid contacts eyes, additionally seek medical help.** *Liquid ejected from the battery may cause irritation or burns.*

e) **Do not use a battery pack or tool that is damaged or modified.** *Damaged or modified batteries may exhibit unpredictable behaviour resulting in fire, explosion or risk of injury.*

f) **Do not expose a battery pack or tool to fire or excessive temperature.** *Exposure to fire or temperature above 130 °C may cause explosion.*

g) **Follow all charging instructions and do not charge the battery pack or tool outside the temperature range specified in the instructions.** *Charging improperly or at temperatures outside the specified range may damage the battery and increase the risk of fire.*

6) Service

a) **Have your power tool serviced by a qualified repair person using only identical replacement parts.** This will ensure that the safety of the power tool is maintained.

b) **Never service damaged battery packs.** Service of battery packs should only be performed by the manufacturer or authorised service providers.

PRUNING SHEARS SAFETY WARNINGS

a) **Do not use the pruning shears in bad weather conditions, especially when there is a risk of lightning.** This decreases the risk of being struck by lightning.

b) **Keep all power cords and cables away from cutting area. Power cords or cables may be hidden and can be accidentally cut by the blade.**

c) **Hold the pruning shears by insulated gripping surfaces only, because the blade may contact hidden wiring.** Blades contacting a "live" wire may make exposed metal parts of the pruning shears "live" and could give the operator an electric shock.

d) **Keep all parts of the body away from the blade. A moment of inattention while operating the pruning shears may result in serious personal injury.**

e) **Always keep proper footing and operate the pruning shears only when standing on the ground.** Slippery or unstable surfaces may cause a loss of balance or control of the machine.

f) **When cutting a limb that is under tension, be alert for spring back. When the tension in the wood fibres is released, the spring-loaded limb may strike the operator and cause personal injury.**

g) **Do not operate pruning shears while climbing in a tree, standing on a ladder or any unstable support.** Operation of pruning shears in this manner may result in loss of balance, loss of control and personal injury.

h) **When clearing jammed material or servicing the pruning shears, make sure the battery pack is removed or disconnected.** Unexpected actuation of the pruning shears while clearing jammed material or servicing may result in serious personal injury.

i) **Disable or de-energize the pruning shears whenever interrupting or finishing work.** Disabling or de-energizing pruning shears prevents injuries due to inadvertent operation of the power switch.

j) **Carry the pruning shears by the handle with the blade closed and the machine completely switched off.** Proper carrying of the pruning shears will decrease the risk of inadvertent starting and resultant personal injury from the blades.

k) **Always use two hands when operating extended-reach pruner shears.** Holding the machine with both hands avoids loss of control.

l) **To reduce the risk of electrocution, never use the extended-reach pruning shear near any electrical power lines.** Contact with or use near power lines may cause serious injury or electric shock resulting in death.

SPECIFIC SAFETY RULES

⚠ **WARNING: Do not operate near electrical power lines.** The unit has not been designed to provide protection from electric shock in the event of contact with overhead electric lines, Consult local regulations for safe distances from overhead electric power lines and ensure that the operating position is safe and secure before operating the pole pruner.

⚠ **WARNING: Always check for electrical wiring which could be hidden.**

• **For safe operation, read and understand all instructions before using the pole pruner.** Follow all safety instructions. Failure to follow all safety instructions listed below, can result in serious personal injury.

• **Watch what you are doing.** Use common sense. Do not operate pole pruner when you are tired.

• **Use pole pruner for pruning tree branches only.** Do not use pole pruner for purposes not intended. Do not use for pruning other items.

• **Do not use the pole pruner in bad weather conditions, especially when there is a risk of lightning.** This decreases the risk of being struck by lightning.

• **Only well-instructed adults should operate pole pruner.** Never allow children to operate.

• **Do not allow children or untrained individuals to use this unit.**

• Wear the following safety gear when operating pole pruner:
– heavy-duty gloves
– steel-toed safety footwear with non-skid soles
– safety glasses, goggles or face screen
– safety hard hat
– face or dust mask (if working in dusty areas)

• **Wear heavy long pants and boots.** Do not wear loose fitting clothing, short pants, jewelry of any kind, or go barefoot.

• Secure long hair to prevent entanglement in any moving parts.

• Before pruning, always provide the following:
– clear work area
– secure footing
– planned retreat path from falling limbs

• Inspect tree before trimming. Make allowance for branches to fall freely to the ground.

• Do not use your pole pruner to fell saplings.

While Operating Pole Pruner

⚠ **DANGER: To reduce the risk of electric shock do not use on wet surfaces.** Do not expose to rain. Store indoors.

⚠ **DANGER: Avoid Unintentional Starting** – with battery installed, do not carry appliance with with finger on switch. Be sure switch is off when installing battery.

• Hold the tool using only the designated gripping surfaces: one hand on the main handle and one hand on the foam gripper.

• Stay alert. Use common sense while operating the unit.

• Keep work area clean. Cluttered areas invite injuries.

• Always remove battery from pole pruner when finished pruning or when left unattended.

• Keep children, animals and bystanders at least 15 m (50') away from pole pruner. Only pole pruner user should be in work area.

• Do not grasp the exposed pruner cutting blade when picking up or holding the pole pruner.

• Keep finger off trigger until ready to make cut.

• Keep all parts of body away from cutting blade when pole pruner is running.

• *Do not force pole pruner while pruning. Apply light pressure. It will do the job better and safer at the rate for which it was intended.*
• *Carry pole pruner from one place to another:*
– *with battery removed,*
– *fingers off/away from trigger,*
– *by holding pole at balance point, and*
– *with the cutting blade to rear and with blade cover attached.*
• *Do not operate in poor lighting.*
• *Keep firm footing and balance. Do not overreach. Overreaching can result in loss of balance.*
• *Keep all parts of your body away from any moving part.*
• *Do not, under any circumstance, use any attachment or accessory on this product, which was not provided with the product, or identified as appropriate for use with this product in this instruction manual.*
• *Inspect pole pruner before each use and after dropping or other impacts. Ensure there are no significant defects or damage.*

Do Not Operate Pole Pruner:

– *while under the influence of alcohol, medication, or drugs.*
– *in rain or in damp or wet areas.*
– *where highly flammable liquids or gases are present.*
– *if pole pruner is damaged, adjusted incorrectly, or not fully and securely assembled.*
– *if trigger does not turn pole pruner on and off. Cutting blade will open when you release trigger. Have faulty switch replaced by authorised service centre. See* **Accessories** *under* **Maintenance**.
– *while in a hurry.*
– *while in a tree or on a ladder.*
– *while on aerial booms, buckets or platforms.*
– *during high wind or storming weather.*

GENERAL SAFETY RULES

⚠ ***DANGER: Shock Hazard.*** *Serious injury or death from electrocution if power lines are contacted. Never use near any electrical source, wires, or overhead power lines.*

⚠ ***WARNING: For safe operation read and understand the instruction manual.*** *Wear face shield (and/or safety glasses), hearing protection and a hard hat to protect against falling debris. Always have a clear work area, retreat path, and be aware of limb/branch location to avoid falling limbs and debris. Keep bystanders 15 m (50') away when operating pruner. To reduce the risk of electric shock do not use on wet surfaces. Do not expose to rain. Store indoors.*
• *To protect yourself from falling branches do not stand directly under the branch or limb being cut. This unit should not be held at an angle over 60° from ground level.*
• *Keep the handles dry, clean, and free of oil.*

Service

• *Tool service must be performed only by qualified repair personnel. Service or maintenance performed by unqualified personnel could result in a risk of injury. Refer to the* **Maintenance** *section of this manual.*
• *When servicing a tool, use only identical replacement parts. Follow instructions in the* **Maintenance** *section of this manual. Use of unauthorized parts or failure to follow maintenance instructions may create a risk of electric shock or injury.*

Storage

• *Store indoors. The best storage place is one that is cool and dry away from direct sunlight, excess heat or cold and out of the reach of children.*

Residual Risks

In spite of the application of the relevant safety regulations and the implementation of safety devices, certain residual risks cannot be avoided. These are:
• *Impairment of hearing.*
• *Risk of personal injury due to flying particles.*
• *Risk of burns due to accessories becoming hot during operation.*
• *Risk of personal injury due to prolonged use.*

Battery Type

These battery packs may be used:

Battery	(kg)	Battery	(kg)
DCB546	1.08	**DCB183/B/G**	0.40
DCB547	1.46	**DCB184/B/G**	0.62
DCB548	1.46	**DCB185**	0.35
DCB549	2.12	**DCB187**	0.54
DCB181	0.35	**DCB189**	0.54
DCB182	0.61	**DCBP034/G**	0.32

Refer to the battery/charger manual for more information.

Markings on Tool

The following pictograms are shown on the tool:


Read instruction manual before use.


Always wear head, hearing and eye protection.


Wear protective gloves.


Wear protective and slip-resistant footwear.


Do not expose the tool to rain or high humidity or leave outdoors while it is raining.


Keep hands away from cutting blade.


Electrocution hazard. Keep at least 15 m away from overhead power lines.


Keep bystanders away. Switch the tool off. Before performing any maintenance on the tool, remove the battery from the tool.

Date Code Position (Fig. A)

The production date code **29** consists of a 4-digit year followed by a 2-digit week and is extended by a 2-digit factory code.

Description (Fig. A)

⚠ ***WARNING:*** *Never modify the power tool or any part of it. Damage or personal injury could result.*

1. Handle assembly
2. Center extension pole
3. Pruner assembly
4. Main handle
5. Trigger switch
6. Lock off lever
7. Cutting blade
8. Fixed blade
9. Branch removal hook
10. Pivot lock button
11. Foam gripper
12. Threaded pole
13. Threaded sleeve
14. Hex wrench
15. Battery pack†
16. Battery release button
17. Blade cover

†Included in some packages.

NOTE: Check for damage to the tool, parts or accessories which may have occurred during transport.

Intended Use

Your DEWALT, DCMPP569 pole pruner has been designed for residential trimming applications and is ideal for pruning applications up to 38 mm (1.5") in diameter. This pruner is intended to be used on plant materials only.

DO NOT use under wet conditions or in the presence of flammable liquids or gases.

This pruner is a professional power tool.

DO NOT let children come into contact with the tool. Supervision is required when inexperienced operators use this tool.

- **Young children and the infirm.** This appliance is not intended for use by young children or infirm persons without supervision.
- This product is not intended for use by persons (including children) suffering from diminished physical, sensory or mental abilities; lack of experience, knowledge or skills unless they are supervised by a person responsible for their safety. Children should never be left alone with this product.

ASSEMBLY AND ADJUSTMENTS

⚠ ***WARNING: To reduce the risk of serious personal injury, turn tool off and disconnect battery pack before making any adjustments or removing/installing attachments or accessories.*** *An accidental start-up can cause injury.*

⚠ ***WARNING:*** *Use only DEWALT batteries and chargers.*

Inserting and Removing the Battery Pack from the Tool (Fig. B)

NOTE: Make sure your battery pack 15 is fully charged.

To Install the Battery Pack into the Tool Handle

1. Align the battery pack with the rails inside the tool's handle (Fig. B).
2. Slide it into the handle until the battery pack is firmly seated in the tool and ensure that you hear the lock snap into place.

To Remove the Battery Pack from the Tool

1. Press the battery release button 16 and firmly pull the battery pack out of the tool handle.
2. Insert battery pack into the charger.

Fuel Gauge Battery Packs (Fig. C)

Some DEWALT battery packs include a fuel gauge 30, which consists of three green LED lights that indicate the level of charge remaining in the battery pack.

To actuate the fuel gauge, press and hold the fuel gauge button. A combination of the three green LED lights will illuminate, designating the level of charge left. When the level of charge in the battery is below the usable limit, the fuel gauge will not illuminate and the battery will need to be recharged.

NOTE: The fuel gauge is only an indication of the charge left on the battery pack. It does not indicate tool functionality and is subject to variation based on product components, temperature and end-user application.

Joining Pruner Assembly to Handle Assembly (Fig. A, D–G)

⚠ ***WARNING:*** *Sharp moving blade. To prevent accidental operation, ensure that battery is disconnected from the handle and that the protective blade cover is in place on the cutting blade before performing the following operations. Failure to do this could result in serious personal injury.*

⚠ ***WARNING:*** *Always check to make sure that the sleeve is completely threaded on and that the threads are no longer visible. Not threading the sleeve completely on could result in the assemblies becoming disconnected creating a hazardous condition. Periodically check the connections to ensure that no red threads are visible.*

The three assemblies which make up the pole pruner are keyed to ensure correct assembly. If an assembly does not smoothly attach to another do not force fit.

Combining the handle assembly 1 to the pruner assembly 3 creates a pole pruner that is approximately 2 m (6') in length as shown in Fig. D.

To attach the handle assembly to the pruner assembly:

1. Align the groove 18 on the outside of the coupling end of the handle assembly 1 with the tongue 19 on the inside of the coupling end of the pruner assembly 3. Refer to Fig. E. Push the two sections completely together. Refer to Fig. F.
2. Slide the threaded sleeve 13 on the pruner assembly down as far as possible and rotate the sleeve clockwise until it stops and completely covers the threads as shown in Fig. G.

Joining Center Extension Pole to Pruner Assembly and Handle Assembly (Fig. A, H)

⚠ ***WARNING:*** *Always check to make sure that the sleeve is completely threaded on and that the threads are no longer visible. Not threading the sleeve completely on could result in the assemblies becoming disconnected creating a hazardous condition. Periodically check the connections to ensure that no threads are visible.*

Adding the center extension pole 2 to the handle assembly 1 and pruner assembly 3 creates a pole pruner that is approximately 3 m (9') in length as shown in Fig. H.

Refer to to ***Joining Pruner Assembly to Handle Assembly*** for directions on how to attach the middle assembly to the handle assembly and pruner head assembly.

DISASSEMBLY

⚠ ***WARNING: To reduce the risk of serious personal injury, turn unit off and remove the battery pack before making any adjustments or removing/installing attachments or accessories.*** *An accidental start-up can cause injury.*

Detaching Pruner Assembly (Fig. A, I)

⚠ ***WARNING:*** *Sharp moving blade. To prevent accidental operation, ensure that battery is disconnected from the handle and that the protective blade cover is in place on the blade before performing the following operations. Failure to do this could result in serious personal injury.*

When detaching the assemblies, whether it is in the two assembly or three assembly mode, always detach the pruner assembly 3 first. To do this, rest the handle assembly 1 on the ground and grasp the center of the pruner assembly with one hand as shown in Fig. I. Use your other hand to loosen the threaded sleeve 13 and then pull the two halves apart. Repeat this process if the center extension pole was attached.

Transporting Pole Pruner (Fig. B, J)

Always remove the battery pack 15 from the handle and cover the cutting blade 7 with the blade cover 17 when transporting the pole pruner.

Hex Wrench Storage (Fig. A, K)

When not in use the 5 mm hex wrench 14 should be stored in the hex wrench retainer 20.

1. Pull the 5 mm hex wrench 14 from the hex wrench retainer 20 to remove it.
2. Push the 5 mm hex wrench 14 into the hex wrench retainer 20 to store it.

OPERATION

Instructions for Use

⚠ ***WARNING:*** *Always observe the safety instructions and applicable regulations.*

⚠ ***WARNING: To reduce the risk of serious personal injury, turn tool off and disconnect battery pack before making any adjustments or removing/installing attachments or accessories.*** *An accidental start-up can cause injury.*

Proper Hand Position (Fig. L)

⚠ ***WARNING:*** *To reduce the risk of serious personal injury,* ***ALWAYS*** *use proper hand position as shown.*

⚠ ***WARNING:*** *To reduce the risk of serious personal injury,* ***ALWAYS*** *hold securely in anticipation of a sudden reaction.*

Proper hand position requires one hand on the main handle 4 and one hand on the foam gripper 11.

Switching On/Off (Fig. A, M)

⚠ ***DANGER:*** *Keep hands and other body parts away from the blade. Contact with the blade will result in serious personal injury laceration and amputation hazard.*

⚠ ***WARNING:*** *Never attempt to lock a switch in the ON position.*

Always be sure of your footing and with one hand grip the main handle firmly with the other hand on the foam gripper with the thumb and fingers encircling them.

1. Push the lock-off lever 6 forward, squeeze the trigger switch 5.
2. The cutting blade 7 will make a cut cycle. Once this cycle is complete you must release the trigger switch 5.
3. To make repeated cuts, continue to hold down the lock-off lever 6 and then squeeze the trigger switch 5 again.
4. To turn the tool off, release the trigger switch 5 and the lock-off lever 6.

Pivoting the Pruner Head (Fig. N)

The pruner head pivots 180 ° and can be locked into seven different positions within that range. Wear gloves to avoid being pinched, do not grab the blade.

WARNING: REMOVE THE BATTERY *before attempting to pivot the pruner head. Ensure the pruner head is locked into position before operating.*

To Pivot the Pruner Head

1. With one hand firmly gripping the pruner head, use the other hand to press the pivot lock button 10 and rotate the motor housing to pivot the pruner head.
2. Lock the pruner head into one of the seven operating positions as shown in Fig. N. To lock the pruner head into place, release your grip on the pivot lock button 10. Check to make sure that pruner head is locked into position by trying to move the motor housing. If it is not locked, rotate it to the nearest lock position.

Branch Removal Hook (Fig. A)

⚠ ***CAUTION:*** *The branch removal hook is not a belt hook.*

Your pole pruner includes a branch removal hook 9 for the intended purpose of helping to remove small to moderately sized pruned branches.

Pole Pruner Trimming/Pruning (Fig. A, O)

⚠ ***DANGER:*** *Keep hands and other body parts away from the blade. Contact with the blade will result in serious personal injury.*

⚠ ***WARNING:*** *To guard against injury, observe the following:*

- *Read instruction manual before using. Save instruction manual.*
- *Check the tree and branches for foreign objects such as wires or fences before each use.*
- *Do not overreach.*
- *Do not use under wet conditions.*

⚠ ***CAUTION:*** *Do not use blade to cut branches greater than 38 mm (1.5"). Use the pruner only for cutting branches less than 38 mm (1.5") in diameter.*

IMPORTANT: Never operate a pole pruner that is damaged or improperly adjusted or that is not completely and securely assembled. Be sure that the cutting blade 7 stops moving when the trigger switch is released. Never adjust the cutting blade 7 when the motor is operating or the battery is attached.

⚠ ***WARNINGS:***

- ***Never stand directly under the limb you are cutting.*** *Always position yourself out of the path of falling debris.*
- ***Always wear head, eye, foot and body protection.*** *Wearing body protection helps reduce the risk of injury when operating this unit.*
- ***Always use two hands when operating the extended reach pruner.*** *Hold the extended reach pruner with both hands to avoid loss of control.*
- ***Never stand on a ladder or other unstable support while using the pole pruner.*** *Always avoid any position which can cause you to loose your balance and cause severe injury.*

- ***Keep other persons at least 15 m (50') from the work area.*** *Distractions can cause you to lose control.*
- ***Electrocution Hazard.*** *To prevent shock, do not operate within 15 m (50') of overhead electrical lines. Always check surrounding area for hidden electrical lines.*
- ***Do not hold pole pruner switch handle above shoulderheight.***

Working Position (Fig. L)

Maintain proper footing and balance and do not overreach. Wear safety goggles, non-skid footwear and gloves when pruning. Hold the tool firmly. Always hold the pruner, as shown in Fig. L. Refer to ***Proper Hand Position*** for more information. Never hold the tool by the blades.

1. Position the branch to be cut between the cutting blade 7 and fixed blade 8.
2. Push the lock-off lever 6 forward, squeeze the trigger switch 5.
3. The cutting blade 7 will make one cut cycle and cut the branch off.
4. Release the trigger switch.

NOTE: If more branches need to be cut, at the same time, the lock-off lever 6 can be held down and actuate the trigger switch 5 as needed. Otherwise, repeat steps 1-4.

MAINTENANCE

Your power tool has been designed to operate over a long period of time with a minimum of maintenance. Continuous satisfactory operation depends upon proper tool care and regular cleaning.

⚠ ***WARNING: To reduce the risk of serious personal injury, turn tool off and disconnect battery pack before making any adjustments or removing/installing attachments or accessories.*** *An accidental start-up can cause injury.*

The charger and battery pack are not serviceable.

Please refer to the back page of this manual for service centre contact information, or visit **www.2helpU.com**.

Removing and Installing Blade (Fig. P)

⚠ ***DANGER: To reduce the risk of serious personal injury, turn unit off, remove battery pack before making any adjustments or removing/installing attachments or accessories.*** *An accidental start-up can cause serious personal injury.*

⚠ ***DANGER: RISK OF INJURY.*** *WHEN REASSEMBLING THE BLADE SYSTEM, ENSURE EACH PART IS REINSTALLED CORRECTLY, AS DESCRIBED BELOW. IMPROPER ASSEMBLY OF THE BLADE OR OTHER PARTS OF THE BLADE SYSTEM CAN CAUSE SERIOUS INJURY.*

⚠ ***WARNING:*** *Use gloves and proper eye protection. Be careful of the sharp edges on the blade.*

Replacement blades are available from your nearest authorized service center. This pruner requires replacement blade DCMPPRB1-QZ.

1. Remove the battery.
2. Wear proper eye protection and gloves and be careful not to cut yourself.
3. Place the product on a smooth, level surface.
4. Using the supplied hex wrench 14 loosen and remove the fixed blade screw 21 and nut 22 as shown in Fig. P.
5. Flip the product onto its other side.
6. Using the hex wrench 14 remove the cutting blade screw 23 and nut 24 as shown in Fig. P.
7. Remove the cutting blade 7 as shown in Fig. P.
8. Install the new cutting blade.

NOTE: Ensure the cutting edge faces toward the fixed cutting blade as shown in Fig. P.

9. Insert the cutting blade screw 23 and fixed blade screw 21 through the cutting blade and screw mount 25 into their nut 24, 22.
10. Use the hex wrench to fully tighten the cutting blade screw 23.
11. Use the hex wrench 14 to fully tighten the fixed blade screw 21 as shown in Fig. P.

Blade Maintenance (Fig. Q)

⚠ ***WARNING:*** *Use gloves and proper eye protection while removing, sharpening, and installing blade.*

The cutting blades are made from high quality, hardened steel and with normal usage, they will not require resharpening. However, if you accidentally hit a wire fence, stones, glass, or other hard objects, you may put a nick in the blade. There is no need to remove this nick as long as it does not interfere with the movement of the blade. If you drop the trimmer, carefully inspect it for damage. If the blade is bent, housing cracked, handles broken or if you see any other condition that may affect the tool's operation contact your local authorized service center for repairs before putting it back into use.

1. Remove the battery.
2. Remove blade from pruner. See instructions for ***Removing and Installing Blade***.
3. Wear proper eye protection and gloves and be careful not to cut yourself.
4. Secure blade 7 in a vise 26 as shown in Fig. Q.
5. Carefully file the cutting edge 27 of the cutting blade with a fine tooth file 28 (not included) or sharpening stone (not included), maintaining the angle of the original cutting edge of the cutting blade.
6. Inspect the edge of the fixed blade and remove any burrs with a fine tooth file.
7. Install sharpened cutting blade as described in the ***Removing and Installing Blade*** section.

Blade Lubrication (Fig. A)

1. After use, remove the battery 15.
2. Carefully apply a resin solvent to the exposed blades.

Storage (Fig. A)

1. After use, remove the battery 15 and install blade cover.
2. Keeping your hands away from the blade, and store in a dry location, away from the reach of children.

Cleaning

⚠ ***WARNING:*** *Blow dirt and dust out of the main housing with dry air as often as dirt is seen collecting in and around the air vents. Wear approved eye protection and approved dust mask when performing this procedure.*

⚠ ***WARNING:*** *Electrical shock and mechanical hazard. Remove the battery before cleaning.*

⚠ ***WARNING:*** *To ensure safe and efficient operation, always keep the electrical appliance and the ventilation slots clean.*

⚠ ***WARNING:*** *Never use solvents or other harsh chemicals for cleaning the non-metallic parts of the tool. These chemicals may weaken the materials used in these parts. Use a cloth dampened only with water and mild soap. Never let any liquid get inside the tool; never immerse any part of the tool into a liquid.*

Ventilation slots can be cleaned using a dry, soft non-metallic brush and/or a suitable vacuum cleaner. Do not use water or any cleaning solutions. Wear approved eye protection and an approved dust mask.

Optional Accessories

⚠ ***WARNING:*** *Since accessories, other than those offered by DEWALT, have not been tested with this product, use of such accessories with this tool could be hazardous. To reduce the risk of injury, only DEWALT recommended accessories should be used with this product.*

Consult your dealer for further information on the appropriate accessories.

An optional shoulder strap is avaivabe for purchase, part number N502343.

Protecting the Environment



Products/batteries are recyclable, but if marked with the crossed-out bin, they must not be disposed of with normal household waste.

Run the batteries down completely and separate them, and separate any light sources from the product if possible. It is the user's responsibility to delete personal data from the product. Then take the waste to an official waste collection center or a participating retailer who will often accept it free of charge. Packaging should be discarded based on the marked material code. Operating and safety instructions should only be discarded once the applicable product is no longer in use.

Please check with your local community/municipality for waste management guidance. For further information, visit **www.2helpU.com** and scan the above QR code.

PODADORA DE PÉRTIGA
DCMPP569

ADVERTENCIA: Lea todas las advertencias de seguridad, instrucciones, ilustraciones y especificaciones contenidas en este manual, incluidos los apartados sobre la batería y el cargador del manual original de la herramientas o de los manuales separados de las baterías y los cargadores. *Puede obtener los manuales contactando con el Servicio al Cliente (consulte la página trasera de este manual).*

Datos técnicos

		DCMPP569
Tensión	V CC	18
Tipo		1
Tipo de batería		Iones de litio
Capacidad de corte	mm	38
Peso (sin batería)	kg	3,3

Valores de ruido y valores de vibración (suma vectores triaxiales) de acuerdo con EN62841:		
L_{PA} (nivel de presión acústica de emisión)	dB(A)	50
K (incertidumbre para el nivel de sonido dado)	dB(A)	3,0
L_{WA} (nivel de potencia acústica medido)	dB(A)	67
K (incertidumbre para el nivel de sonido dado)	dB(A)	3,0

Valor de emisión de vibraciones a_h <	m/s^2	2,5
Incertidumbre K =	m/s^2	1,5

El nivel de emisión de vibraciones y/o ruido que Fig.a en esta hoja de información ha sido medido de conformidad con una prueba normalizada proporcionada en las normas EN62841-1 e ISO 11680, que puede utilizarse para comparar herramientas entre sí. Puede usarse para una evaluación preliminar de exposición.

⚠ ***ADVERTENCIA:*** *El nivel de emisión de vibraciones y/o ruido declarado se refiere a las principales aplicaciones de la herramienta. Sin embargo, si se utiliza la herramienta para otras aplicaciones, con accesorios diferentes o mantenidos de forma incorrecta, la emisión de ruido o vibraciones puede variar. Esto puede aumentar considerablemente el nivel de exposición durante el período total de trabajo.*

Para valorar el nivel de exposición al ruido o a las vibraciones, también deberían tenerse en cuenta las veces que la herramienta está apagada o en funcionamiento pero sin realizar ningún trabajo. Esto puede reducir considerablemente el nivel de exposición durante el periodo total de trabajo.

Identifique medidas de seguridad adicionales para proteger al operador de los efectos del ruido y las vibraciones, como, por ejemplo, realizar el mantenimiento de la herramienta y de los accesorios, mantener las manos calientes (relevante para las vibraciones) u organizar patrones de trabajo.

Declaración de conformidad CE Directiva de máquinas

CE

Podadora de pértiga DCMPP569

DEWALT declara que los productos descritos en ***Datos técnicos*** cumplen las siguientes normas:
2006/42/CE, EN62841-1:2015 +A11:2022, EN ISO 12100:2010.

Estos productos también cumplen las Directivas 2014/30/UE y 2011/65/UE. Para más información, contacte con DEWALT en la siguiente dirección o consulte el reverso del manual.

El abajo firmante es el responsable de la elaboración de la documentación técnica y expide la presente declaración en nombre y representación de DEWALT.



Markus Rompel
Vicepresidente de Ingeniería, E-Europe
DEWALT, Richard-Klinger-Straße 11,
65510, Idstein, Alemania
18.11.2024

ADVERTENCIA: *Para reducir el riesgo de lesiones, lea el manual de instrucciones.*

Definiciones: normas de seguridad

Las siguientes definiciones describen el nivel de gravedad de las señales. Lea el manual y preste atención a estos símbolos.

⚠ ***PELIGRO:*** *Indica una situación de peligro inminente, que si no se evita,* ***provocará*** *la* ***muerte o lesiones graves****.*

⚠ ***ADVERTENCIA:*** *Indica una situación de posible peligro que, si no se evita,* ***podría provocar la muerte o lesiones graves****.*

⚠ ***ATENCIÓN:*** *Indica una situación de posible peligro que, si no se evita,* ***puede provocar lesiones leves o moderadas****.*

AVISO: *Indica una práctica* ***no relacionada con las lesiones personales*** *que, de no evitarse,* ***puede*** *ocasionar* ***daños materiales****.*

⚠ *Indica riesgo de descarga eléctrica.*

⚠ *Indica riesgo de incendio.*

ADVERTENCIAS DE SEGURIDAD GENERALES PARA HERRAMIENTAS ELÉCTRICAS

⚠ ***ADVERTENCIA: Lea todas las advertencias de seguridad, instrucciones, ilustraciones y especificaciones suministradas con esta herramienta eléctrica.*** *El incumplimiento de las instrucciones que se indican a continuación puede causar descargas eléctricas, incendios y/o lesiones graves.*

CONSERVE TODAS LAS ADVERTENCIAS E INSTRUCCIONES PARA FUTURAS CONSULTAS

El término "herramienta eléctrica" que aparece en las advertencias se refiere a la herramienta eléctrica que funciona a través de la red eléctrica (con cable) o a la herramienta eléctrica que funciona con batería (sin cable).

1) Seguridad en el Área de Trabajo

a) ***Mantenga el área de trabajo limpia y bien iluminada.*** *Las áreas en desorden u oscuras pueden provocar accidentes.*

b) ***No utilice herramientas eléctricas en atmósferas explosivas, como ambientes donde haya polvo, gases o líquidos inflamables.*** *Las herramientas eléctricas originan chispas que pueden inflamar el polvo o los gases.*

c) ***Mantenga alejados a los niños y a las personas que estén cerca mientras utiliza una herramienta eléctrica.*** *Las distracciones pueden ocasionar que pierda el control.*

2) Seguridad Eléctrica

a) ***Los enchufes de las herramientas eléctricas deben corresponderse con la toma de corriente. No modifique nunca el enchufe de ninguna forma. No utilice ningún enchufe adaptador con herramientas eléctricas conectadas a tierra.*** *Los enchufes no modificados y las tomas de corriente correspondientes reducirán el riesgo de descarga eléctrica.*

b) ***Evite el contacto del cuerpo con superficies conectadas a tierra como tuberías, radiadores, cocinas económicas y frigoríficos.*** *Existe un mayor riesgo de descarga eléctrica si tiene el cuerpo conectado a tierra.*

c) ***No exponga las herramientas eléctricas a la lluvia ni a condiciones húmedas.*** *Si entra agua a una herramienta eléctrica aumentará el riesgo de descarga eléctrica.*

d) ***No someta el cable de alimentación a presión innecesaria. No use nunca el cable para transportar, tirar de la herramienta eléctrica o desenchufarla. Mantenga el cable alejado del calor, aceite, bordes afilados y piezas en movimiento.*** *Los cables dañados o enredados aumentan el riesgo de descarga eléctrica.*

e) ***Cuando esté utilizando una herramienta eléctrica al aire libre, use un cable alargador adecuado para uso en exteriores.*** *La utilización de un cable adecuado para el uso en exteriores reduce el riesgo de descarga eléctrica.*

f) ***Si no puede evitar utilizar una herramienta eléctrica en un lugar húmedo, use un suministro protegido con un dispositivo de corriente residual.*** *El uso de un dispositivo de corriente residual reduce el riesgo de descarga eléctrica.*

3) Seguridad Personal

a) ***Manténgase alerta, esté atento a lo que hace y use el sentido común cuando utilice una herramienta eléctrica. No maneje una herramienta eléctrica cuando esté cansado o bajo los efectos de drogas, medicamentos o alcohol.*** *Un momento de falta de atención cuando se manejan las herramientas eléctricas puede ocasionar lesiones personales graves.*

b) ***Use un equipo protector personal. Utilice siempre protección ocular.*** *El uso del equipo protector como mascarillas antipolvo, calzado antideslizante, casco o protección auditiva para condiciones apropiadas reducirá las lesiones personales.*

c) ***Evite la puesta en funcionamiento involuntaria. Asegúrese de que el interruptor esté en posición de apagado antes de conectar con la fuente de alimentación y/o la batería, de levantar o transportar la herramienta.*** *El transportar herramientas eléctricas con el dedo puesto en el interruptor o herramientas eléctricas activadoras que tengan el interruptor encendido puede provocar accidentes.*

d) ***Saque toda llave de ajuste o llave inglesa antes de encender la herramienta eléctrica.*** *Una llave inglesa u otra llave que se deje puesta en una pieza en movimiento de la herramienta eléctrica pueden ocasionar lesiones personales.*

e) ***No intente extender las manos demasiado. Mantenga un apoyo firme sobre el suelo y conserve el equilibrio en todo momento.*** *Esto permite un mejor control de la herramienta eléctrica en situaciones inesperadas.*

f) ***Vístase debidamente. No se ponga ropa suelta o joyas. Mantenga el cabello y la ropa alejados de las piezas móviles.*** *La ropa suelta, las joyas y el pelo largo pueden quedar atrapados en las piezas en movimiento.*

g) ***Si se suministran dispositivos para la conexión del equipo de extracción y recogida de polvo, asegúrese de que estén conectados y de que se usen adecuadamente.*** *El uso de equipo de recogida de polvo puede reducir los riesgos relacionados con el polvo.*

h) ***No deje que la familiaridad adquirida con el uso frecuente de las herramientas le lleve a fiarse demasiado y a descuidar las principales normas de seguridad de la herramienta.*** *Los descuidos pueden causar lesiones graves en una fracción de segundo.*

4) Uso y cuidado de las herramientas Eléctricas

a) ***No fuerce la herramienta eléctrica. Use la herramienta eléctrica correcta para su trabajo.*** *La herramienta eléctrica correcta funcionará mejor y con mayor seguridad si se utiliza de acuerdo con sus características técnicas.*

b) ***No utilice la herramienta eléctrica si no puede encenderse y apagarse con el interruptor.*** *Toda herramienta eléctrica que no pueda controlarse con el interruptor es peligrosa y debe ser reparada.*

c) ***Desconecte el enchufe de la fuente de alimentación y/o extraiga la batería de la herramienta eléctrica, si es desmontable, antes de realizar cualquier ajuste, cambiar accesorios o guardar las herramientas eléctricas.*** *Dichas medidas de seguridad preventivas reducen el riesgo de poner en marcha accidentalmente la herramienta eléctrica.*

d) ***Guarde las herramientas eléctricas que no esté utilizando fuera del alcance de los niños y no permita que utilicen la herramienta eléctrica las personas que no estén familiarizadas con ella o con estas instrucciones.*** *Las herramientas eléctricas son peligrosas en manos de personas no capacitadas.*

e) ***Ocúpese del mantenimiento de las herramientas eléctricas. Compruebe si hay desalineación o bloqueo de las piezas en movimiento, rotura de piezas y otras condiciones que puedan afectar el funcionamiento de la herramienta eléctrica. Si la herramienta eléctrica está dañada, llévela para que sea reparada antes de utilizarla.*** *Se ocasionan muchos accidentes por el mal mantenimiento de las herramientas eléctricas.*

f) ***Mantenga las herramientas para cortar afiladas y limpias.*** *Hay menos probabilidad de que las herramientas para cortar con bordes afilados se bloqueen y son más fáciles de controlar.*

g) ***Use la herramienta eléctrica, los accesorios y las brocas de la herramienta etc., conforme a estas instrucciones teniendo en cuenta las condiciones de trabajo y el trabajo***

que vaya a realizarse. *El uso de la herramienta eléctrica para operaciones que no sean las previstas puede ocasionar una situación peligrosa.*

h) ***Mantenga todas las empuñaduras y superficies de agarre secas, limpias y libres de aceite y grasa.*** *Las empuñaduras y superficies de agarre resbaladizas impiden el agarre y el control seguro de la herramienta en situaciones imprevistas.*

5) Uso y cuidado de las herramientas que funcionan con batería

a) ***Recárguelas sólo con el cargador especificado por el fabricante.*** *Un cargador que sea adecuado para un tipo de batería puede ocasionar un riesgo de incendio si se utiliza con otra batería.*

b) ***Use herramientas eléctricas sólo con las baterías designadas específicamente.*** *El uso de cualquier otro tipo de batería puede crear un riesgo de lesión o de incendio.*

c) ***Cuando no se esté utilizando la batería, manténgala alejada de otros objetos de metal, como los clips, monedas, llaves, clavos, tornillos u otros objetos pequeños de metal que pueden hacer una conexión de un terminal a otro.*** *El provocar un cortacircuito en los terminales de la batería puede causar quemaduras o un incendio.*

d) ***En condiciones de abuso, el líquido puede salirse de la batería, evite el contacto. Si se produce un contacto de forma accidental, enjuague con agua. Si el líquido entra en contacto con los ojos, busque atención médica.*** *El líquido que sale de la batería puede causar irritación o quemaduras.*

e) ***No utilice paquetes de baterías o herramientas dañadas o modificadas.*** *Las baterías dañadas o modificadas pueden presentar un funcionamiento imprevisto y provocar incendios, explosiones o riesgos de lesiones.*

f) ***No exponga el paquete de baterías o la herramienta al fuego o a temperaturas excesivas.*** *La exposición al fuego o a una temperatura superior a 130 °C puede causar explosión.*

g) ***Siga todas las instrucciones de carga y no cargue la batería o la herramienta fuera del rango de temperatura indicado en las instrucciones.*** *La carga incorrecta o a temperaturas fuera del rango especificado puede dañar la batería y aumentar el riesgo de incendio.*

6) Servicio

a) ***Lleve su herramienta eléctrica para que sea reparada por una persona cualificada para realizar las reparaciones que use sólo piezas de recambio idénticas.*** *Así se asegurará que se mantenga la seguridad de la herramienta eléctrica.*

b) ***No repare nunca los paquetes de baterías dañados.*** *La reparación de paquetes de baterías debe ser realizada únicamente por el fabricante o los proveedores de servicios autorizados.*

ADVERTENCIAS DE SEGURIDAD PARA TIJERAS DE PODAR

a) ***No utilice la tijera de podar en malas condiciones climáticas, sobre todo si hay riesgo de rayos.*** *Esta medida reduce el riesgo de ser alcanzado por un rayo.*

b) ***Mantenga todos los cables alejados de la zona de corte. Los cables eléctricos podrían quedar ocultos y la hoja podría cortarlos accidentalmente.***

c) ***Sujete la tijera de podar exclusivamente por las superficies de agarre aisladas, ya que la hoja puede entrar en contacto con cables ocultos.*** *Si las hojas entran en contacto con un cable bajo tensión, las partes metálicas de las tijeras de podar pueden cargarse y producir una descarga al operador.*

d) ***Mantenga todas las partes del cuerpo alejadas de la hoja. Un momento de desatención cuando se utilizan las tijeras de podar puede causar lesiones personales graves.***

e) ***Mantenga siempre los pies bien apoyados y utilice las tijeras de podar solo estando de pie sobre el suelo.*** *Las superficies resbaladizas o inestables pueden causar la pérdida del equilibrio o del control de la máquina.*

f) ***Cuando corte una rama sometida a tensión, tenga cuidado con la fuerza de contragolpe. Cuando se libera la tensión de las fibras de madera, la rama podría golpear al operador y causarle lesiones personales.***

g) ***No utilice las tijeras de podar cuando se encuentre sobre un árbol, una escalera u otra superficie inestable.*** *Utilizar las tijeras de podar en estas condiciones puede ocasionar pérdida de equilibrio, pérdida de control y lesiones personales.*

h) ***Antes de limpiar el material atascado o de efectuar el mantenimiento de las tijeras de podar, compruebe haber quitado o desconectado la batería.*** *La activación inesperada de la las tijeras de podar mientras se quita el material atascado o se realiza el mantenimiento puede provocar lesiones corporales graves.*

i) ***Deshabilite o desactive las tijeras de podar siempre que interrumpa o termine un trabajo.*** *Deshabilitar o desactivar las tijeras de podar evita lesiones causadas por el accionamiento involuntario del interruptor de alimentación.*

j) ***Transporte las tijeras podadoras por el mango con la hoja cerrada y la máquina completamente desconectada.*** *Transportar correctamente las tijeras de podar reduce el riesgo de encendido involuntario y de las consecuentes lesiones corporales provocadas por las hojas de corte.*

k) ***Utilice siempre las dos manos para manejar las tijeras de podar.*** *Sujete la máquina con ambas manos para evitar la pérdida de control.*

l) ***Para reducir el riesgo de electrocución, no utilice nunca las tijeras de podar de alcance extendido cerca de ninguna línea de alimentación eléctrica.*** *El contacto con las líneas eléctricas o el uso cerca de las mismas puede causar lesiones graves o una descarga eléctrica mortal.*

NORMAS DE SEGURIDAD ESPECÍFICAS

⚠ ***ADVERTENCIA: No utilice la unidad cerca de líneas eléctricas.*** *La unidad no ha sido diseñada para proteger contra descargas eléctricas en caso de contacto con líneas eléctricas aéreas. Antes de utilizar la podadora de pértiga, consulte la legislación local para saber la distancia mínima que debe mantener con respecto a las líneas eléctricas aéreas y asegurarse de que la posición de funcionamiento sea segura.*

⚠ ***ADVERTENCIA: Compruebe siempre si hay cables eléctricos ocultos.***

- ***Para un uso seguro, lea y comprenda todas las instrucciones antes de utilizar la podadora de pértiga.*** *Siga todas las instrucciones de seguridad. El incumplimiento de cualquiera de las instrucciones de seguridad indicadas en este documento puede ser causa de daños corporales graves.*