BLACK+
DECKER®

MANUAL DE INSTRUCCIONES
MANUAL DE INSTRUÇÕES
INSTRUCTIONS MANUAL

CEPILLO ELÉCTRICO
PLAINA ELÉTRICA
POWER PLANER

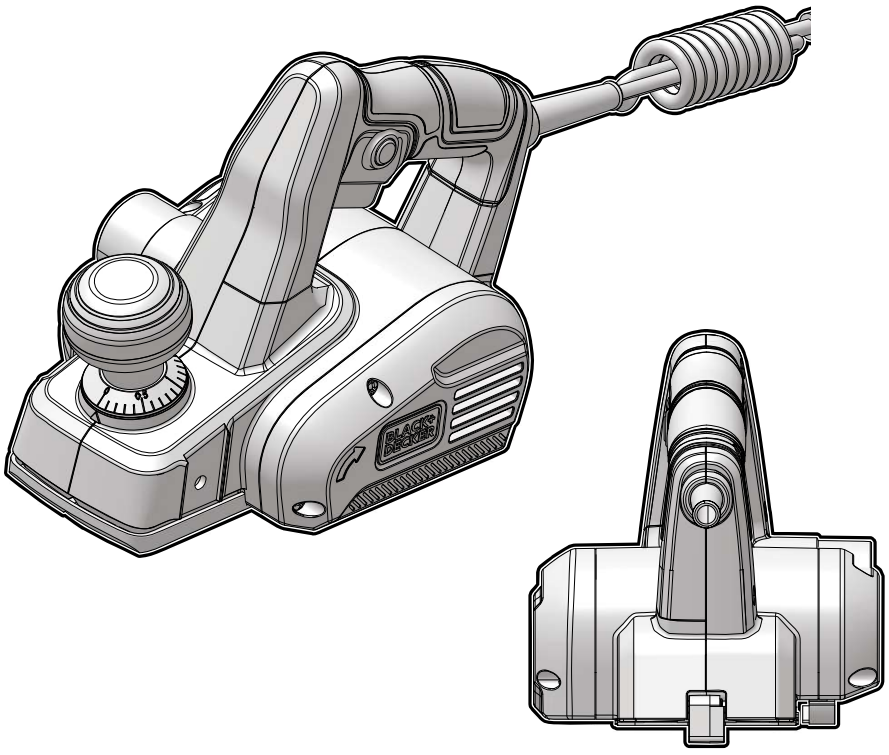

BEW712

¡ADVERTENCIA! LEASE ESTE INSTRUCTIVO ANTES DE USAR EL PRODUCTO.
ADVERTÊNCIA! LEIA ESTAS INSTRUÇÕES ANTES DE USAR O PRODUTO.
WARNING! READ INSTRUCTIONS MANUAL BEFORE USING PRODUCT.

Español (traducido de las instrucciones originales) 6

Português (traduzido das instruções originais) 12

English (original instructions) 18

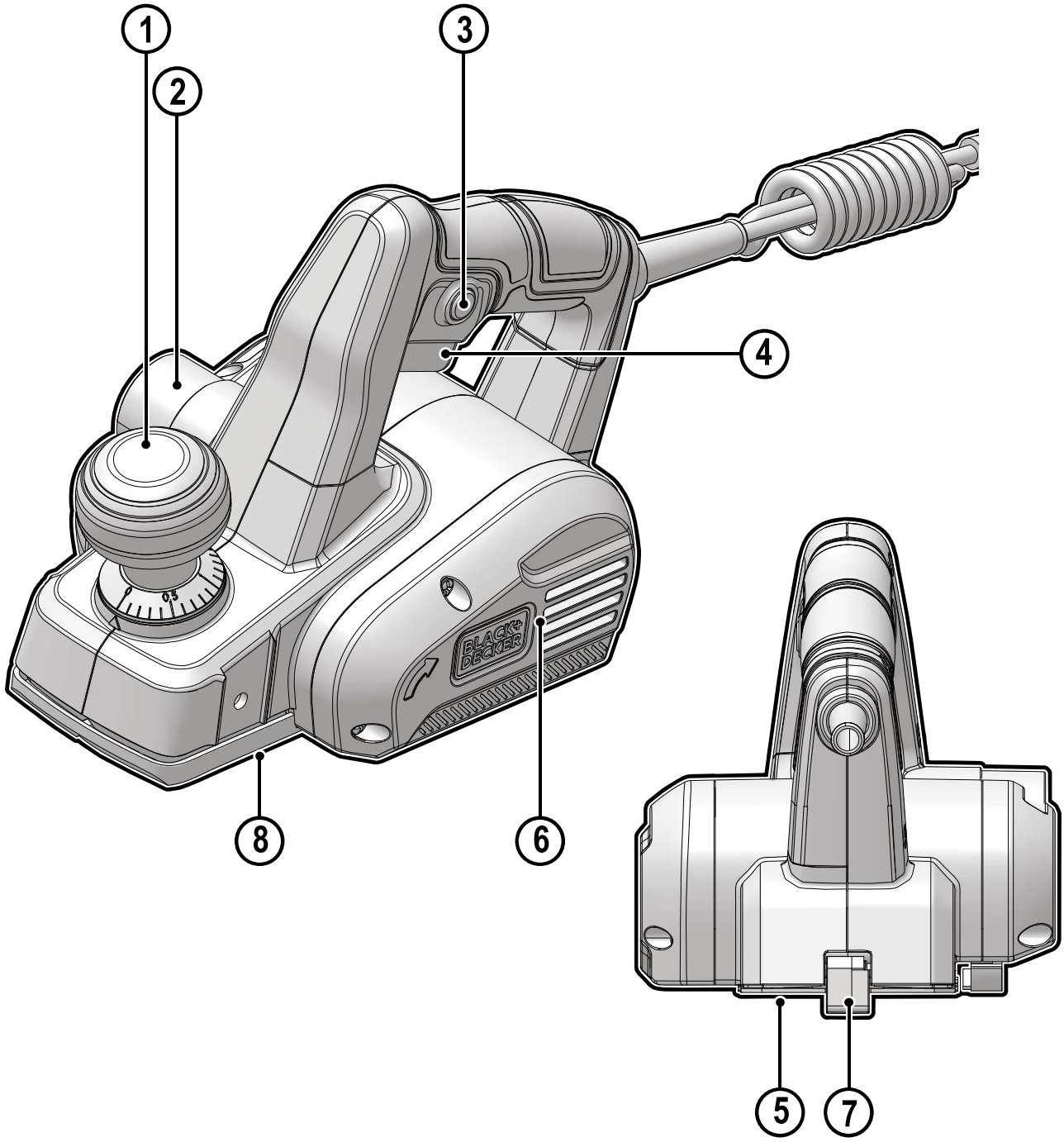

Componentes

1. Perilla de ajuste de profundidad de cepillado
2. Salida de descarga de virutas
3. Botón de bloqueo de apagado
4. Interruptor On/off (Encendido/Apagado)
5. Placa base trasera
6. Cubierta de banda
7. Reposo de estacionamiento
8. Placa base frontal

Componentes

1. Botão de ajuste de profundidade do nivelamento
2. Saída de descarga de rebarbas
3. Botão de destrava
4. Botão de ligar/desligar
5. Placa base traseira
6. Tampa da correia
7. Descanso
8. Placa base dianteira

Components

1. Planing depth adjustment knob
2. Shavings discharge outlet
3. Lock-off button
4. On/off switch
5. Rear base plate
6. Belt cover
7. Parking rest
8. Front base plate

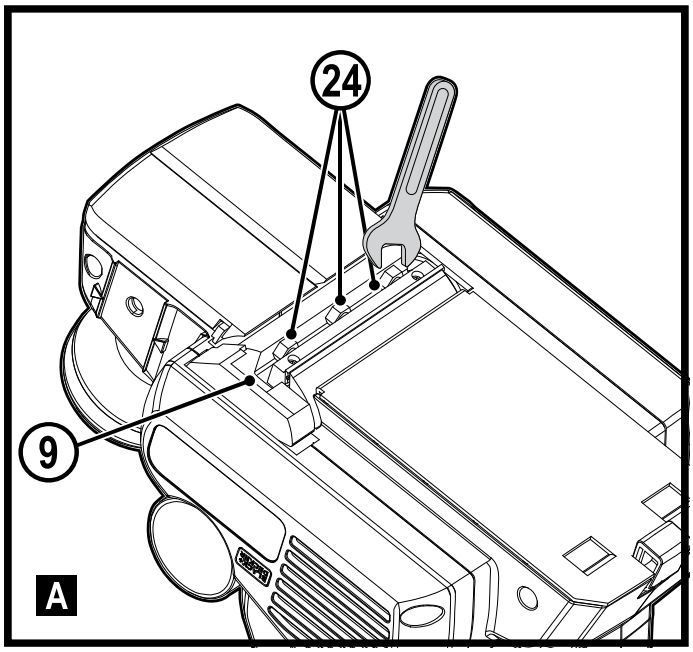
24
9
A

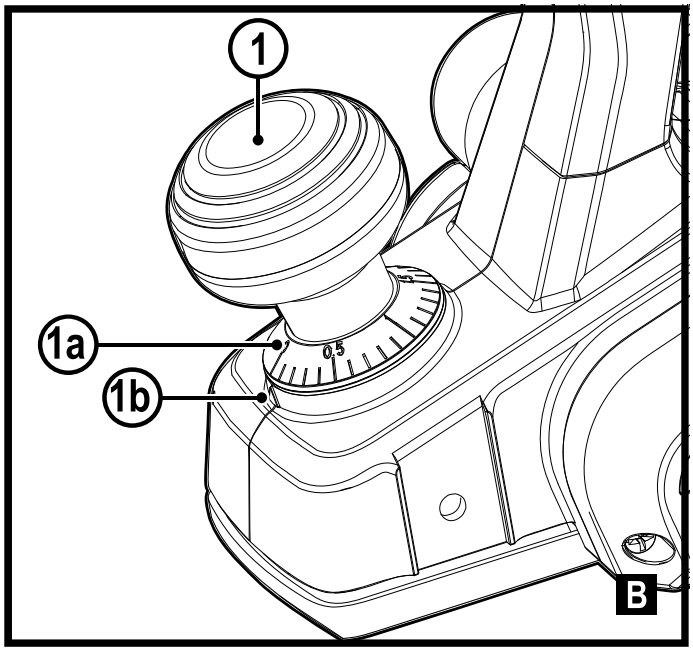
1
1a
1b
0.5
B

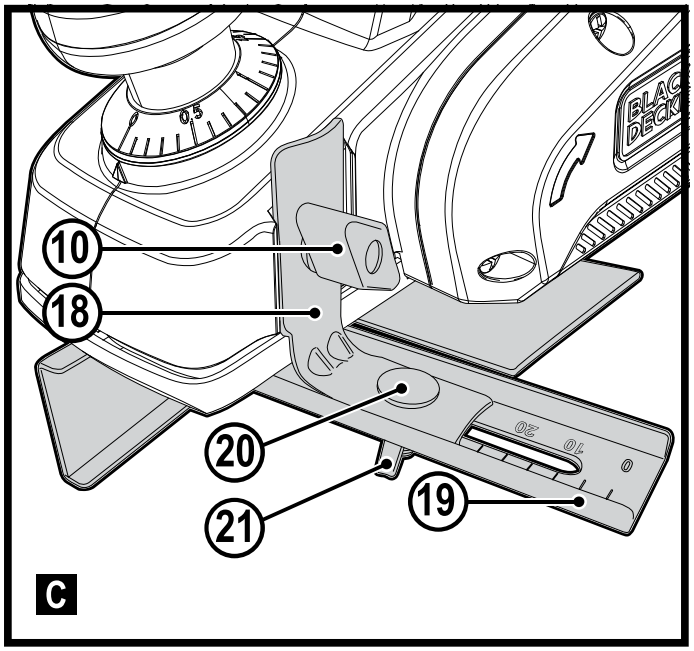
10
18
20
21
19
0.5
C

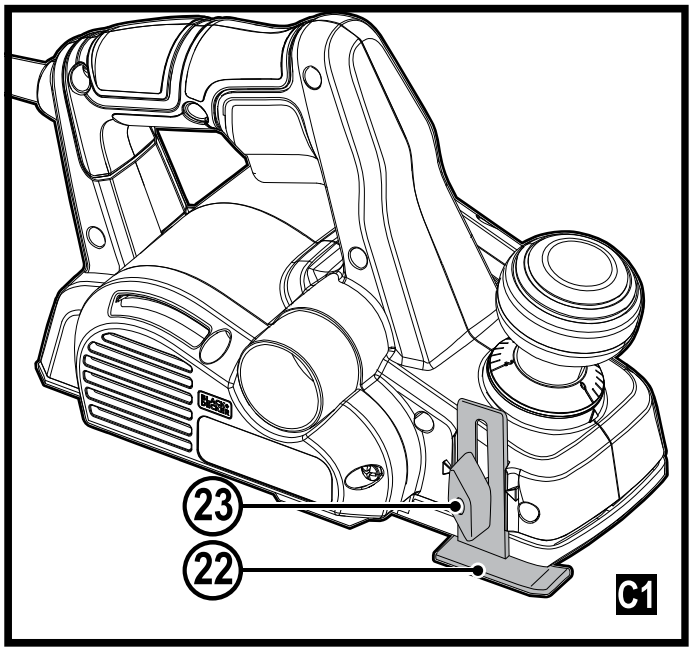
23
22
C1

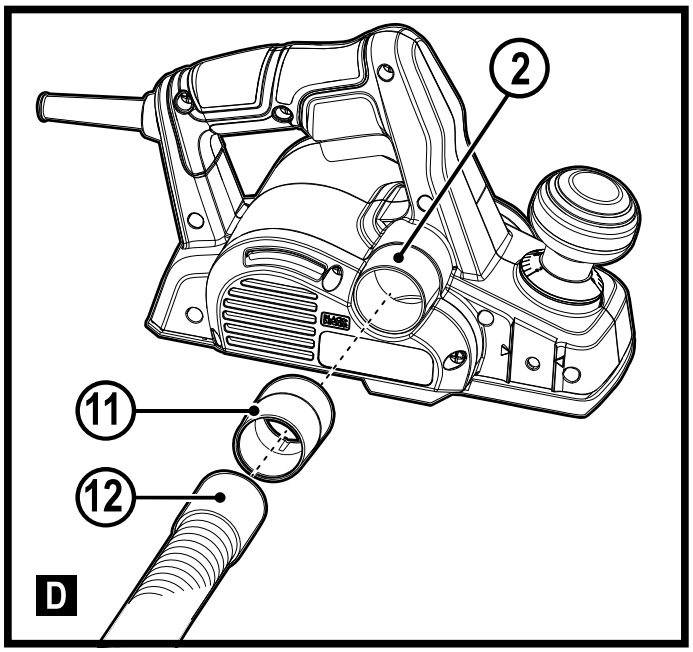
2
11
12
D

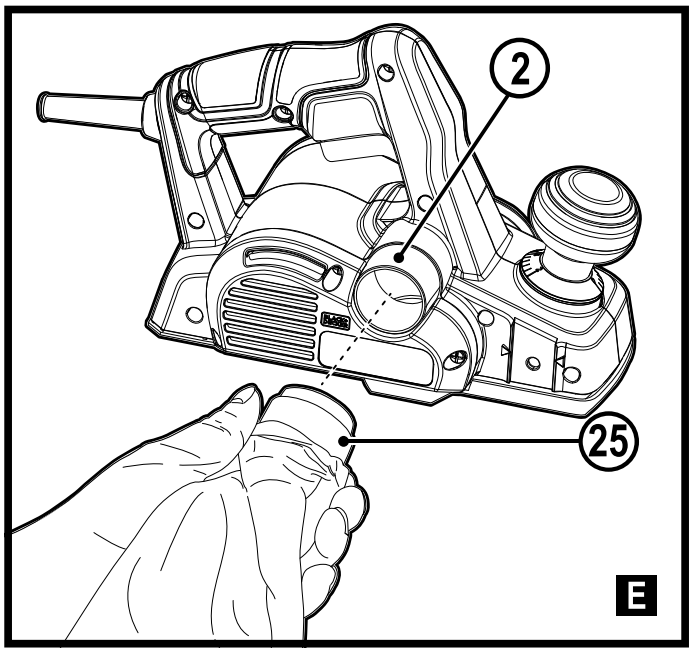
2
25
E

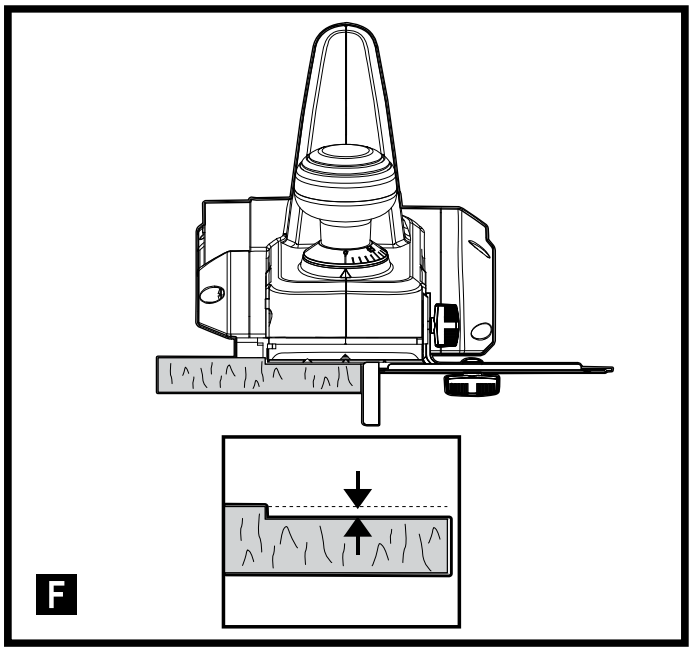
F

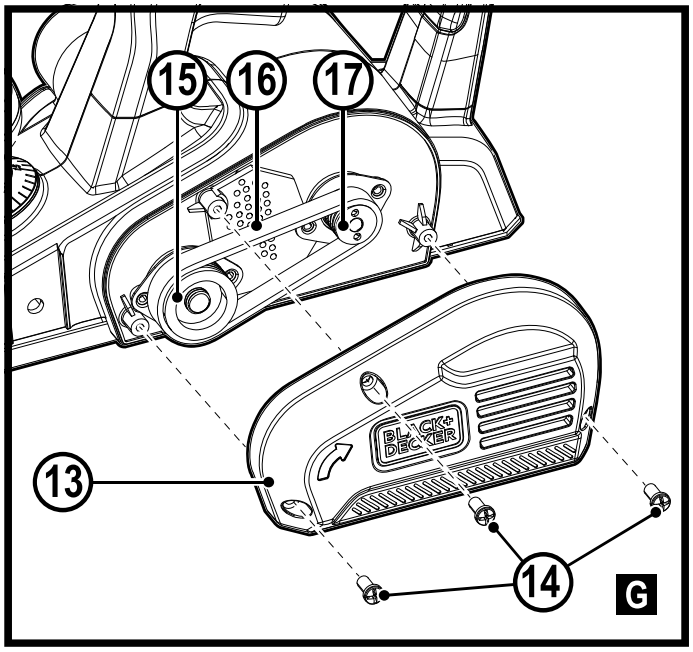
15
16
17
13
14
G

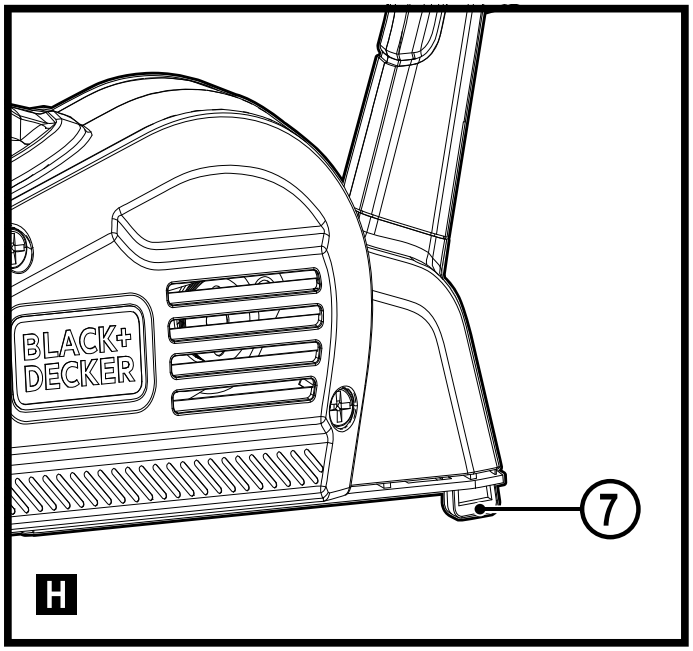
BLACK+
DECKER
7
H

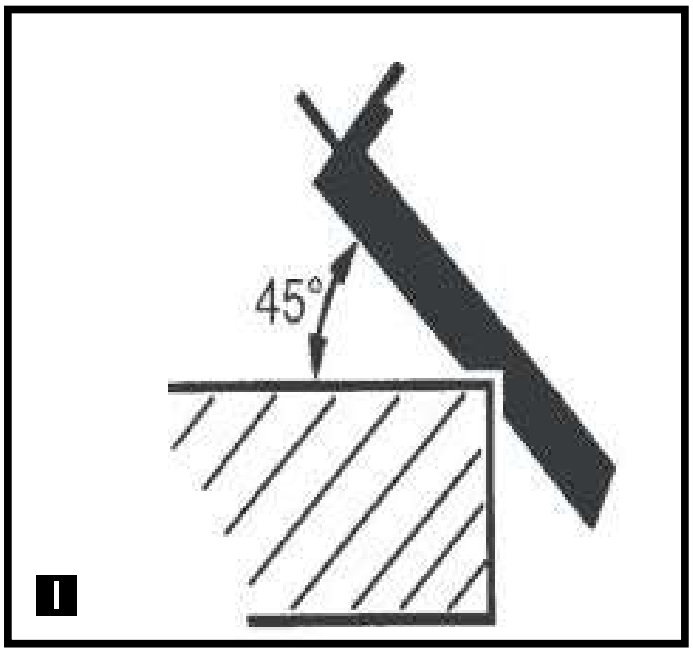
45°
I

Uso pretendido

Su cepilladora BLACK+DECKER BEW712 ha sido diseñada para cepillar madera, productos de madera y plásticos. La herramienta está diseñada para uso manual. Esta herramienta está diseñada para uso exclusivo del consumidor.

Instrucciones de seguridad

Advertencias de seguridad generales de herramienta eléctrica



¡ADVERTENCIA! Lea todas las advertencias de seguridad, instrucciones, ilustraciones y especificaciones incluidas con esta herramienta eléctrica. La falla en seguir todas las instrucciones siguientes puede resultar en descarga eléctrica, incendio y/o lesiones serias.

Conserve todas las advertencias e instrucciones para referencia futura. El término "herramienta eléctrica" en las advertencias se refiere a su herramienta eléctrica accionada por la red (con cable) o herramienta eléctrica que funciona con batería (inalámbrica).

1. Seguridad de área de trabajo

a. Mantenga el área de trabajo limpia y bien iluminada. Las áreas desorganizadas u oscuras pueden provocar accidentes.

b. No opere herramientas eléctricas en atmósferas explosivas, como en la presencia de líquidos, gases o polvo inflamables. Las herramientas eléctricas crean chispas que pueden encender el polvo o el humo.

c. Mantenga alejados a los niños y transeúntes mientras opera una herramienta eléctrica. Las distracciones pueden hacer que pierda el control.

2. Seguridad eléctrica

a. Los enchufes de la herramienta eléctrica deben coincidir con el tomacorriente. Nunca modifique el enchufe de ninguna manera. No use enchufes adaptadores con herramientas eléctricas conectadas a tierra.
Los enchufes no modificados y los tomacorrientes correspondientes reducirán el riesgo de descarga eléctrica.

b. Evite el contacto del cuerpo con superficies conectadas a tierra como tuberías, radiadores, cocinas y refrigeradores. Existe un mayor riesgo de descarga eléctrica si su cuerpo está en contacto con tierra.

c. No exponga las herramientas eléctricas a la lluvia ni a condiciones de humedad. El agua que ingresa a una herramienta eléctrica aumentará el riesgo de descarga eléctrica.

d. No maltrate el cable. Nunca use el cable para transportar, jalar o desconectar la herramienta eléctrica. Mantenga el cable alejado del calor, aceite, bordes afilados o partes móviles. Los cables dañados o enredados aumentan el riesgo de descarga eléctrica.

e. Al operar una herramienta eléctrica en el exterior, use un cable de extensión adecuado para uso en exteriores. El uso de un cable adecuado para uso en exteriores reduce el riesgo de descarga eléctrica.

f. Si es inevitable utilizar una herramienta eléctrica en un lugar húmedo, utilice un suministro protegido por dispositivo de corriente residual (RCD). El uso de un RCD reduce el riesgo de descarga eléctrica.

3. Seguridad personal

a. Permanezca alerta, observe lo que está haciendo y use el sentido común cuando opere una herramienta eléctrica.
No use la herramienta eléctrica cuando esté cansado o bajo la influencia de drogas, alcohol, o medicamentos. Un momento de falta de atención mientras opera herramientas eléctricas puede resultar en lesiones personales serias.

b. **Use equipo de protección personal. Siempre use protección para los ojos.** Los equipos de protección, como máscaras antipolvo, calzado de seguridad antideslizante, casco o protección para los oídos, utilizados para las condiciones adecuadas reducirán las lesiones personales.

c. Evite el arranque no intencional. Asegúrese que el interruptor esté en la posición de apagado antes de conectarlo a la fuente de alimentación y/o al paquete de batería, al levantar o transportar la herramienta. Llevar herramientas eléctricas con el dedo en el interruptor o activar las herramientas eléctricas que tienen el interruptor encendido invita a los accidentes.

d. Retire cualquier llave de ajuste o llave de tuercas antes de encender la herramienta eléctrica. Una llave de tuercas o llave que se deje conectada a una parte giratoria de la herramienta eléctrica puede ocasionar lesiones personales.

e. No se estire. Mantenga una base de apoyo y equilibrio adecuados en todo momento. Esto permite un mejor control de la herramienta eléctrica en situaciones inesperadas.

f. Vístase apropiadamente. No use ropa holgada o joyería. Mantenga su cabello y ropa alejados de las partes móviles. La ropa suelta, joyería, o cabello largo podrían quedar atrapados en las partes móviles.

g. Si se proporcionan dispositivos para la conexión de instalaciones de extracción y recolección de polvo, asegúrese que estén conectados y se utilicen

adecuadamente. El uso de recolección de polvo puede reducir los riesgos relacionados con el polvo.

h. **No permita que la familiaridad obtenida a partir del uso frecuente de herramientas le permitan volverse descuidado e ignorar los principios de seguridad de la herramienta.** Una acción descuidada puede causar lesiones severas en una fracción de segundo.

4. **Uso y cuidado de herramienta eléctrica**

a. **No fuerce la herramienta eléctrica. Use la herramienta eléctrica correcta para su aplicación.** La herramienta eléctrica hará el trabajo mejor y con más seguridad en la velocidad para la que está diseñada.

b. **No use la herramienta eléctrica si el interruptor no la enciende y apaga.** Cualquier herramienta eléctrica que no pueda ser controlada con el interruptor es peligrosa y debe ser reparada.

c. **Desconecte el enchufe de la fuente de alimentación y/o retire el paquete de batería si es desmontable de la herramienta eléctrica antes de realizar cualquier ajuste, cambiar accesorios o almacenar herramientas eléctricas.** Dichas medidas preventivas de seguridad reducen el riesgo de arrancar la herramienta eléctrica accidentalmente.

d. **Guarde las herramientas eléctricas inactivas fuera del alcance de los niños y no permita que personas que no estén familiarizadas con la herramienta eléctrica o estas instrucciones operen la herramienta eléctrica.** Las herramientas eléctricas son peligrosas en manos de usuarios no capacitados.

e. **Dé mantenimiento a las herramientas eléctricas y accesorios. Compruebe si hay desalineación o atascamiento de las piezas móviles, ruptura de partes y cualquier otra condición que pueda afectar la operación de las herramientas eléctricas. Si está dañada, haga reparar la herramienta eléctrica antes de usarla.** Muchos accidentes son causados por herramientas eléctricas con mantenimiento deficiente.

f. **Mantenga las herramientas de corte afiladas y limpias.** Las herramientas de corte que se mantienen con bordes de corte correctamente afilados tienen menos probabilidades de adherirse y son más fáciles de controlar.

g. **Utilice la herramienta eléctrica, los accesorios y las brocas, etc., de acuerdo con estas instrucciones, teniendo en cuenta las condiciones de trabajo y el trabajo que se realizará.**
El uso de la herramienta eléctrica para operaciones diferentes a las previstas podría ocasionar una situación peligrosa.

h. **Mantenga las manijas y superficies de sujeción secas, limpias y libres de aceite y grasa.** Las manijas y superficies de sujeción resbalosas no permiten el manejo y control seguros de la herramienta en situaciones inesperadas.

5. **Servicio**

a. **Pida que una persona de reparación calificada dé servicio a la herramienta eléctrica usando únicamente partes de reemplazo idénticas.**
Esto garantizará que se mantenga la seguridad de la herramienta eléctrica.

Advertencias de seguridad adicionales de herramienta eléctrica

¡Advertencia! Advertencias de seguridad adicionales para cepilladoras

- **Sostenga la herramienta eléctrica por las superficies de sujeción aisladas debido a que la cortadora puede hacer contacto con su propio cable.**
Cortar un cable "vivo" pueden hacer que partes de metal expuestas de la herramienta eléctrica se vuelvan "vivas" y podrían dar al operador una descarga eléctrica.
- **Use abrazaderas u otra manera práctica para asegurar y soportar la pieza de trabajo a una plataforma estable.** Sostener la pieza de trabajo con su mano o contra el cuerpo lo hace inestable y puede guiar a la pérdida de control.
- **Espere que el cortador se detenga antes de bajar la herramienta.** Una cortadora giratoria expuesta puede hacer contacto con la superficie y provocar una posible pérdida de control y lesiones graves.
- **Mantenga las cuchillas afiladas.** Los cortadores desafilados o dañados pueden hacer que la cepilladora se desvíe o se atasque bajo presión. Utilice siempre el tipo de cortador adecuado para la herramienta eléctrica.
- **No toque la pieza de trabajo o cuchilla inmediatamente después de operar la herramienta.** Pueden estar muy calientes.
- **Retire todos los clavos y objetos metálicos de la pieza de trabajo antes de cepillar.**
- **Sostenga siempre la herramienta con ambas manos y por las manijas provistas.**
- **Desconecte inmediatamente el cable de la red eléctrica si está dañado o cortado.**

¡Advertencia! El contacto o inhalación de polvo que surja de las aplicaciones de cepillado puede poner el riesgo la salud del operador y posibles observadores. Utilice una máscara para polvo específicamente diseñada para protección contra polvo y vapores y asegúrese que las personas dentro o que entren al área de trabajo también estén protegidas.

Seguridad de los demás

- Este aparato no está diseñado para ser usado por personas (incluyendo niños) con capacidades Físicas,

sensitivas y mentales disminuidas, o falta de experiencia y conocimiento a menos que se Les proporcione supervisión o instrucción respecto al uso del electrodoméstico por una persona responsable por su seguridad.

- Los niños no deben jugar con el aparato. Los niños no deben realizar la limpieza y el mantenimiento del usuario sin supervisión.

Riesgos residuales.

Pueden surgir riesgos residuales adicionales al utilizar la herramienta que pueden no estar incluidos en las advertencias de seguridad adjuntas. Estos riesgos pueden surgir por mal uso, uso prolongado, etc.
Incluso con la aplicación de las normas de seguridad relevantes y la implementación de dispositivos de seguridad, no se pueden evitar ciertos riesgos residuales. Estos incluyen:

- Lesiones causadas al tocar las piezas giratorias/móviles.
- Lesiones causadas al cambiar piezas, cuchillas o accesorios.
- Lesiones causadas por el uso prolongado de una herramienta. Cuando use cualquier herramienta durante períodos prolongados, asegúrese de tomar descansos regulares.
- Deterioro de la audición.
- Riesgos para la salud causados por respirar el polvo que se desarrolla al usar su herramienta (ejemplo: - trabajar con madera, especialmente roble, haya y MDF)

Etiquetas en la herramienta

La etiqueta en su herramienta puede incluir los siguientes símbolos:

V	voltios
Hz	hertz
min	minutos
⎓ o CD	corriente directa
⏚	Construcción Clase I (conectada a tierra)
.../min	por minuto
BPM	golpes por minuto
IPM	impactos por minuto
OPM	oscilaciones por minuto
RPM	revoluciones por minuto
sfpm	pies de superficie por minuto
SPM	carreras por minuto
A	amperes
W	watts
Wh	watt horas
Ah	amperios hora
~ o CA	corriente alterna
≂ o CA/ CD	corriente alterna o directa
⧈	Construcción Clase II (aislamiento doble)
n_0	velocidad sin carga
n	velocidad nominal
PSI	libras por pulgada cuadrada
⏚	terminal de tierra
⚠	símbolo de alerta de seguridad
	radiación visible no mirar directamente a la luz
	use protección respiratoria
	use protección para los ojos
	use protección auditiva
	lea toda la documentación
	no exponga a la lluvia
	PELIGRO —Mantenga las manos alejadas de la cuchilla

MOTOR

Asegúrese que su suministro de energía esté de acuerdo con la marca de la placa de identificación. No opere herramientas CA en CD. Esta información está impresa en la placa de identificación. Todas las herramientas BLACK+ DECKER se prueban en fábrica; si esta herramienta no funciona, revise el suministro de energía.

Seguridad eléctrica



Esta herramienta tiene doble aislamiento; por lo tanto no se requiere un cable de tierra. Siempre revise que el suministro de energía corresponda al voltaje en la placa de clasificación.

- Si se daña el cable de suministro, se debe reemplazar por el fabricante o un centro de servicio BLACK+DECKER autorizado para evitar un peligro

Uso de cable de extensión

- Siempre use un cable de extensión aprobado para la entrada de energía de esta herramienta (consulte datos técnicos). Antes de usar, revise el cable de extensión para

detectar señales de daño, desgaste y envejecimiento. Reemplace el cable de extensión si está dañado o defectuoso. Cuando utilice un carrete de cable, desenrolle siempre el cable por completo.
El uso de un cable de extensión que no sea adecuado para la entrada de energía de la herramienta o que esté dañado o defectuoso puede resultar en un riesgo de incendio y descarga eléctrica.

Ensamble

¡Advertencia! Antes del ensamble, asegúrese que la herramienta esté apagada y desconectada.

Reemplazo de cuchilla de corte (Fig. A)

Las cuchillas de corte provistas con esta herramienta son reversibles.
Puede obtener cuchillas de corte de repuesto en su distribuidor local.

Desinstalación

- Afloje los pernos (24) con la llave suministrada.
- Empuje hacia abajo y mantenga presionado el protector de rebaje (9) mientras desliza el bloque de cuchillas del cilindro.
- Deslice la hoja del bloque de cuchillas, teniendo cuidado ya que las cuchillas están afiladas.
- Gire la hoja y deslícela hacia atrás en el bloque de cuchillas de modo que el borde afilado sobresalga del bloque de cuchillas.

Nota: la cuchilla tiene una ranura a lo largo de un lado para garantizar la orientación correcta en el bloque de cuchillas.

- Si ambos lados de la cuchilla están desgastados, se debe reemplazar la cuchilla.

Conexión

- Empuje hacia abajo y mantenga presionado el protector de rebaje mientras desliza el bloque de cuchillas en el cilindro.
- Asegúrese que el bloque de cuchillas esté centrado en el cilindro y apriete los pernos firmemente con la llave inglesa.

Ajuste de la profundidad de corte (Fig. B)

La profundidad de corte está indicada por la marca (1b).
El rango de ajuste se puede leer en la graduación (1a).

- Gire la perilla de ajuste de profundidad de cepillado (1) a la profundidad de corte requerida.
- Gire la perilla a la posición '0' siempre que la herramienta no esté en uso.

Colocación y desinstalación de guía paralela (Fig. C)

La guía paralela se utiliza para un control óptimo en piezas de trabajo estrechas y cuando se rebajan (Fig. F).

Montaje de guía paralela

- Ubique el soporte de ángulo recto (18) en la guía (19) (Fig. C). Coloque el perno a través del soporte (20) y la guía, y enrosque la tuerca de mariposa (21) al perno.
- Ubique el soporte en el lado frontal de la cepilladora y enrosque el perno de seguridad (10) en el orificio, apriete firmemente.
- Afloje la tuerca de mariposa de la guía paralela (21).
- Deslice la guía paralela a la posición deseada.
- Apriete firmemente la tuerca de mariposa de la guía paralela (21).

Nota: La guía paralela debe estar debajo de la cepilladora cuando se instala correctamente.

- Para desmontar la guía paralela proceda en orden inverso.
- El Cepillo Electrico BEW712 no incluye los accesorios 10,18,19,20 y 21.

Colocación y desinstalación de la guía de profundidad (Fig C1)

- Ubique la guía de profundidad (22) en la parte delantera derecha de la cepilladora y enrosque el perno de seguridad (23) en el orificio, apriételo firmemente.
- Afloje el tornillo de fijación y ajuste la guía hacia arriba o hacia abajo conforme sea necesario.
- Vuelva a apretar bien el tornillo de fijación.
- Para retirar la guía proceda en orden inverso.

Conexión de una aspiradora a la herramienta (Fig. D)

- Conecte el tubo de la aspiradora (12) a la salida de descarga de virutas. Si la manguera de la aspiradora no encaja en la salida de descarga de virutas, es posible que se requiera un adaptador (11).

Colocación de la bolsa de recolección de virutas (Fig. E)

La bolsa de recolección de virutas es especialmente útil cuando se trabaja en espacios reducidos.

- Deslice la conexión (25) de la bolsa sobre la salida de descarga de virutas (2).

Vaciado de la bolsa de recolección de virutas

La bolsa de recolección de virutas debe vaciarse regularmente mientras se usa para evitar que se bloquee.

- Abra la cremallera de la bolsa y vacíela antes de continuar.

Uso

¡Advertencia! Deje que la herramienta funcione a su propio ritmo. No sobrecargue.

Encendido y apagado

Encendido

- Mantenga presionado el botón de bloqueo (3) y presione el interruptor de encendido/apagado (4).
- Suelte el botón de bloqueo.

Apagado

- Suelte el interruptor de encendido/apagado.

Cepillado

- Sostenga la herramienta con la punta de la zapata apoyada sobre la superficie de la pieza de trabajo.
- Encienda la herramienta.
- Mueva la herramienta constantemente hacia adelante para realizar la carrera de corte.
- Apague la herramienta después de completar la carrera.

Bordes biselados (Fig. I)

La ranura en V en la zapata delantera permite la ubicación en la esquina del material para biselar en ángulos de 45 grados.

- Sostenga la herramienta en ángulo con la esquina del material ubicado en la ranura y realice una carrera de corte.

Reemplazo de la correa de transmisión (Fig. G)

¡Advertencia! Antes de reemplazar, asegúrese que la unidad esté apagada y desconectada.

- Afloje los tornillos (14) y retire la cubierta (13).
- Retire la correa de transmisión vieja.
- Coloque la correa nueva (16) sobre la polea grande (15), después sobre el lado de la polea más pequeña (17) y mientras gira manualmente la polea grande, empuje la correa hacia arriba y sobre el borde de la polea pequeña. Continúe girando y empujando la correa sobre las ranuras de la polea pequeña hasta que las ranuras de la correa estén ubicadas correctamente en las ranuras de la polea pequeña.
- Vuelva a colocar la cubierta y apriete los tornillos.

Reposo de estacionamiento (Fig. H)

Su cepilladora está equipada con un reposo de estacionamiento (7) que baja automáticamente a su lugar cuando la herramienta se levanta de la superficie de trabajo. Al cepillar, el pie de estacionamiento se levanta cuando la herramienta se empuja hacia adelante. Cuando se baja la pata de estacionamiento, la cepilladora puede asentarse sobre la superficie de trabajo sin que la cuchilla entre en contacto con la pieza de trabajo.

Consejos para uso óptimo

- Mueva la herramienta a lo largo de la veta de la madera.
- Si la veta es cruzada o ondulada, o si el material de la pieza de trabajo es un tipo de madera dura, ajuste la profundidad de corte para tomar sólo una viruta muy fina en cada pasada y realice varias pasadas para lograr el resultado deseado.
- Para mantener la herramienta en línea recta, presione hacia abajo la parte delantera de la herramienta al principio y presione hacia abajo la parte posterior de la herramienta al final de la carrera de corte.

Limpieza

ADVERTENCIA: *Sople la suciedad y polvo de todas las ventilas de aire con aire limpio y seco por lo menos una vez a la semana. Para minimizar el riesgo de lesiones de los ojos, siempre use protección para los ojos aprobada por ANSI Z87.1 cuando realice este procedimiento.*

ADVERTENCIA: *Nunca use solventes u otros químicos fuertes para limpiar las partes no metálicas de la herramienta. Estos químicos pueden debilitar los materiales plásticos usados en estas partes. Use una tela humedecida únicamente con agua y jabón suave. Nunca permita que entre líquido a la herramienta; nunca sumerja ninguna parte de la herramienta en líquido.*

Accesorios

ADVERTENCIA: *Ya que los accesorios, diferentes a los ofrecidos por BLACK+DECKER, no se han probado con este producto, el uso de tales accesorios con este producto podría ser peligroso. Para reducir el riesgo de lesiones, sólo se deben usar accesorios recomendados por BLACK+DECKER con este producto.*

Los accesorios recomendados para uso con su producto están disponibles por un costo adicional a partir de su distribuidor local o centro de servicio autorizado. Si necesita asistencia para localizar cualquier accesorio, póngase en contacto con su Centro de servicio local indicado en el Folleto de servicio anexo.

Mantenimiento

Su aparato/herramienta alámbrico/inalámbrico BLACK+DECKER ha sido diseñado para funcionar durante un largo período de tiempo con un mínimo de mantenimiento. La operación satisfactoria continua depende del cuidado adecuado de la herramienta y la limpieza regular.

¡Advertencia! Antes de realizar cualquier mantenimiento en herramientas eléctricas con cable/inalámbricas:

- Apague y desconecte el aparato/herramienta.

- Limpie regularmente las ranuras de ventilación de su aparato/herramienta/cargador con un cepillo suave o un paño seco.
- Limpie periódicamente el alojamiento del motor con un paño húmedo. No utilice ningún limpiador abrasivo o a base de solvente.

Protección del medio ambiente



Recolección separada. Los productos y baterías marcados con este símbolo no deben desecharse con la basura doméstica normal.

Los productos y baterías contienen materiales que se pueden recuperar o reciclar, lo que reduce la demanda de materias primas.

Recicle los productos eléctricos y las baterías de acuerdo con las disposiciones locales. Más información está disponible en www.2helpU.com

Datos técnicos

		BEW712				
Voltaje de entrada	V_{CA}	AR	B2	B2C	B3	BR
		220	220	220	120	127
Entrada de energía	W	710				
Velocidad sin carga	min^{-1}	16500				
Ancho de cepillado	mm	82				
Profundidad de cepillado	mm	2				
Profundidad de rebaje	mm	11				
Peso	kg	2.4				

GUÍA DE SOLUCIÓN DE PROBLEMAS

ASEGÚRESE DE SEGUIR LAS REGLAS DE SEGURIDAD E INSTRUCCIONES

PROBLEMA	CAUSA POSIBLE	SOLUCIÓN
La unidad no arranca.	El cable no está conectado.	Conecte la herramienta en un tomacorriente que funcione.
	Fusible de circuito fundido.	Reemplace el fusible de circuito.(Si el producto causa que se funda repetidamente el fusible de circuito, descontinúe el uso de inmediato y pida que se le dé servicio en un centro de servicio $BL_{AC}K+$ DECKER o proveedor de servicio autorizado.
	Interruptor de circuito activado.	Reemplace el fusible de circuito.(Si el producto causa que se dispare repetidamente el interruptor de circuito, descontinúe el uso de inmediato y pida que se le dé servicio en un centro de servicio BLACK+ DECKER o proveedor de servicio autorizado.
	Cable o interruptor dañado.	Pida que un centro de servicio BLACK+ DECKER o proveedor de servicio autorizado reemplace el cable o interruptor.

INFORMACIÓN DE SERVICIO

BLACK+DECKER ofrece una red completa de ubicaciones de servicio autorizadas y de propiedad de la compañía. Todos los Centros de Servicio BLACK+DECKER son atendidos por personal capacitado para proporcionar a los clientes un servicio eficiente y confiable de las herramientas eléctricas. Para obtener más información sobre nuestros centros de servicio autorizados y si necesita asesoramiento técnico, reparación o piezas de repuesto originales de fábrica, comuníquese con la ubicación de BLACK+DECKER más cercana, o visítenos en ***www.blackanddecker-la.com***

Uso pretendido

Sua plaina BLACK+DECKER BEW712 foi elaborada para nivelar madeira, produtos de madeira e plásticos.
A ferramenta destina-se a uso manual. Esta ferramenta é destinada apenas a uso do consumidor.

Instruções de segurança

Advertências Gerais de Segurança de Ferramentas Elétricas



ATENÇÃO! Leia todas as instruções e avisos de segurança, ilustrações e especificações fornecidas com essa ferramenta elétrica. A inobservância às instruções listadas abaixo poderá resultar em choques elétricos, incêndios e/ou ferimentos graves.

Guarde todos os avisos e instruções para futuras consultas. O termo "ferramenta elétrica" em as advertências se refere as suas ferramentas alimentadas por rede elétrica (com fio) ou por bateria (sem fio).

1. Segurança na Área de Trabalho

a. Mantenha sua área de trabalho limpa e bem iluminada. Áreas desordenadas ou escuras são um convite para acidentes acontecerem.

b. Não opere ferramentas elétricas em atmosferas explosivas, como na presença de poeiras, gases ou líquidos inflamáveis. Ferramentas elétricas podem lançar faíscas e inflamar a poeira e fumos.

c. Mantenha crianças ou outras pessoas afastadas da ferramenta em operação. Distrações podem causar perda de controle.

2. Segurança Elétrica

a. Os plugues de ferramentas elétricas devem ser compatíveis com a tomada. Nunca modifique o plugue de forma nenhuma. Não use plugues adaptadores com ferramentas elétricas (aterradas). Plugues não modificados e tomadas compatíveis reduzem o risco de choques elétricos.

b. Evite que o corpo tenha contato com superfícies aterradas, como tubos, radiadores, fogões e geladeiras. Tem maior risco de choque elétrico se seu corpo estiver aterrado.

c. Não exponha a ferramenta a chuva ou umidade. Penetração de água na ferramenta elétrica aumenta o risco de choque elétrico.

d. Não estique demais o fio. Nunca use o fio para transportar, puxar ou desligar a ferramenta elétrica. Mantenha o fio longe de calor, óleo, bordas afiadas ou peças em movimento. Usar fios danificados ou emaranhados aumenta o risco de choque elétrico.

e. Ao operar uma ferramenta elétrica no exterior, use um cabo de extensão apropriado para uso no exterior. Usar um fio apropriado para uso no exterior reduz os choques elétricos.

f. Se a operação de uma ferramenta elétrica em um local úmido for inevitável, use um disjuntor de corte por falha de aterramento (DCR). O uso de um DCR reduz o risco de choque elétrico.

3. Segurança Pessoal

a. Esteja alerta, preste atenção no que está fazendo e use o bom senso para operar a ferramenta. Não opere a ferramenta elétrica quando estiver cansado ou sob influência de drogas, álcool ou medicamentos. Um momento de desatenção durante a operação da ferramenta poderá causar lesões corporais sérias.

b. **Use equipamento de proteção pessoal. Sempre use proteção ocular.** Equipamento de proteção, como máscara anti-poeiras, sapatos anti-deslizantes de proteção, capacete industrial ou proteção de audição deve ser usado nas condições apropriadas, para reduzir ferimentos corporais.

c. Evite um acionamento acidental da ferramenta. Se certifique que o disjuntor está na posição de desligado antes de ligar a energia elétrica e/ou as baterias, levantar ou transportar a ferramenta. Transportar ferramentas elétricas com seu dedo no disjuntor ou ligar a energia ferramentas elétricas ligadas pode resultar em acidentes.

d. Remova chaves de ajuste ou chaves fixas antes de ligar a ferramenta. Se deixar uma chave de ajuste ou chave ligada a uma peça móvel da ferramenta elétrica pode resultar em injúrias pessoais.

e. Não a sobrecarregue. Mantenha sempre o equilíbrio e o apoio para os pés. Isso permite controlar melhor a ferramenta elétrica em situações inesperadas.

f. Use vestuário adequado. Não use roupas largas ou jóias. Mantenha seus cabelos e roupas longe das partes móveis. Roupas soltas, jóias e cabelos longos podem ficar presos nas peças móveis.

g. Se a ferramenta estiver equipada com a conexão para extração de poeira e outros dispositivos de coleta de pó, se certifique que estão conectados e sendo usados corretamente. Usar a coleta de poeiras pode reduzir perigos relacionados com poeiras.

h. Não deixe que a familiaridade adquirida com o uso freqüente das ferramentas faça que tenha confiança exagerada e ignore os princípios da segurança da ferramenta. Uma ação descuidada pode causar lesões graves em uma fração de segundos.

4. **Cuidados e Uso da Ferramenta Elétrica**

a. **Não force demais a ferramenta. Use a ferramenta elétrica correta para sua aplicação.** Uma ferramenta elétrica correta fará o trabalho de modo mais rápido e seguro na proporção para a qual ela foi projetada.

b. **Não use a ferramenta elétrica se o interruptor não estiver ligando ou desligando.** Uma ferramenta elétrica que não pode ser controlada com seu disjuntor é perigosa e deve ser reparada.

c. **Desconecte o plugue da fonte de energia e/ou remova as baterias, se removíveis, da ferramenta antes de fazer qualquer ajuste, troca de acessórios ou armazenamento de ferramentas elétricas.** Essas medidas preventivas de segurança reduzem o risco de acionamento acidental da ferramenta elétrica.

d. **Armazene ferramentas elétricas ociosas fora do alcance de crianças e não permita que pessoas não familiarizadas operem a ferramenta elétrica.** Ferramentas elétricas são perigosas nas mãos de usuários não treinados.

e. **Faça a manutenção das ferramentas elétricas e acessórios. Verifique se tem desalinhamentos ou partes móveis coladas, quebra de peças e qualquer outra condição que possa afetar a operação da ferramenta elétrica. Se estiver danificada, mande reparar a ferramenta antes de a usar.** Muitos acidentes são causados por ferramentas elétricas mal conservadas.

f. **Mantenha suas ferramentas de corte afiadas e limpas.** Se mantiver as ferramentas de corte em bom estado, com bordos afiados, é menos provável que falhe e mais fácil de controlar.

g. **Use a ferramenta elétrica, acessórios e bits de ferramentas etc. de acordo com essas instruções, levando em consideração as condições de trabalho e o trabalho a ser executado.** O uso da ferramenta elétrica para operações diferentes daquelas pretendidas pode resultar em uma situação perigosa.

h. **Mantenha as empunhaduras e as superfícies de segurar o equipamento secas, limpas e livres de óleo e graxa.** Empunhaduras e superfícies escorregadias não permitem manuseios e controles seguros da ferramenta em situações inesperadas.

5. **Serviços**

a. **Sua ferramenta elétrica deve ser consertada por um técnico qualificado e apenas com peças de reposição idênticas.** Isso vai assegurar a manutenção da segurança da ferramenta elétrica.

Advertências adicionas de segurança de ferramentas elétricas



Atenção! Advertências adicionais de segurança para plainas

- **Segure a ferramenta elétrica em as superfícies aderentes isoladas, porque o cortador pode encostar em seu próprio fio.** Cortar um instrumento "energizado" pode expor as peças metálicas expostas da ferramenta elétrica “energizada” e provocar choque elétrico no operador.
- **Use braçadeiras ou outro modo prático para fixar e apoiar a peça de trabalho em uma plataforma estável.** Segurar a peça com as próprias mãos ou com o corpo pode deixar o equipamento instável ou sem controle.
- **Espere o cortador parar antes de abaixar a ferramenta.** Um cortador rotativo exposto pode engatar na superfície, levando a uma possível perda de controle e ferimentos graves.
- **Mantenha o cortador afiado.** Cortadores não afiados ou danificados podem fazer com que a plaina se incline ou fique lenta. Sempre use o tipo de cortador apropriado para a ferramenta elétrica.
- **Não toque a peça de trabalho ou o cortador imediatamente após operar a ferramenta.** Elas podem estar muito quentes.
- **Remova todos os pregos e objetos de metal da peça de trabalho antes de plainar.**
- **Sempre segure a ferramenta com as duas mãos e pelas alças fornecidas.**
- **Desligue imediatamente o cabo da rede elétrica se estiver danificado ou cortado.**

Atenção! O contato ou a inalação de poeira decorrente de aplicações de plaina pode colocar em risco a saúde do operador e possíveis observadores. Utilize uma máscara anti-poeira indicada para proteção contra poeira e fumaça e garanta que as pessoas dentro ou entrando na área de trabalho também estejam protegidas.

Segurança de outros

- Esta ferramenta pode ser usada por crianças com mais de 8 anos e pessoas com capacidade física, sensorial ou mental reduzida ou falta de experiência e conhecimento se tiverem a supervisão ou instrução sobre o uso do aparelho de forma segura e entendendo os riscos envolvidos.
- Crianças não devem brincar com o aparelho. Limpeza e manutenção do usuário não deve ser feita por crianças sem supervisão.

Riscos residuais.

Riscos residuais adicionais podem surgir com o uso da ferramenta que podem não estar incluídos nestes avisos de segurança. Esses riscos podem surgir por má utilização, uso prolongado etc.
Mesmo com a aplicação dos regulamentos de segurança relevantes e da implementação de dispositivos de segurança, alguns riscos residuais não podem ser evitados. Incluem:

- Lesões causadas por tocar nas peças rotativas/em movimento.
- Lesões causadas na troca de peças, lâminas ou acessórios.
- Lesões causadas pelo uso prolongado de uma ferramenta. Quando usar qualquer ferramenta por um período prolongado, realize intervalos regulares.
- Perda de audição.
- Riscos à saúde causados pela respiração da poeira desenvolvida pelo uso da ferramenta (por exemplo: ao trabalhar com madeira, principalmente carvalho, faia e MDF.)

Rótulos na Ferramenta

O rótulo da sua ferramenta pode incluir os seguintes símbolos:

V	volts
Hz	hertz
min	minutos
⎓ ou CD	corrente direta
	Classe I Construção (aterrado)
.../min	por minuto
BPM	batidas por minuto
IPM	impactos por minuto
OPM	oscilações por minuto
RPM	rotações por minuto
sfpm	pés de superfície por minuto
SPM	cursos por minuto
A	amperes
W	watts
Wh	watt-horas
Ah	amp-horas
~ ou CA	corrente alternada
⎓ ou CA/CD	corrente alternada ou direta
	Classe II Construção (isolamento duplo)
n_0	velocidade sem carga
n	velocidade nominal
PSI	libras por polegada quadrada
	terminal de aterramento
	símbolo de alerta de segurança
	radiação visível não olhe diretamente para a luz
	use proteção respiratória
	use proteção ocular
	use proteção auditiva
	leia toda a documentação
	não exponha à chuva
	PERIGO – Mantenha as mãos longe da lâmina

MOTOR

Se certifique que a fonte de energia elétrica esteja de acordo com a marcação da placa de identificação. Não opere ferramentas CA em CD. Essa informação está impressa na placa. Todas as ferramentas BLACK+DECKER são testadas em fábrica; se esta ferramenta não funcionar, verifique a sua fonte de energia elétrica.

Segurança Elétrica



Esta ferramenta tem isolamento duplo; por isso não é necessário fazer aterramento. Sempre verifique se a tensão de energia corresponde à tensão na placa de identificação.

- Se o fio elétrico estiver danificado, ele deverá ser substituído pelo fabricante ou uma Assistência Técnica BLACK+DECKER para evitar riscos.

Como usar um cabo de extensão

- Sempre use um cabo de extensão aprovado adequado para a entrada de energia da ferramenta (confira os dados técnicos). Antes do uso, inspecione o cabo de extensão por sinais de danos, desgaste e envelhecimento. Substitua o cabo de extensão se estiver danificado ou com defeito. Ao usar uma bobina de cabo, sempre desenrole o cabo completamente.
  O uso de um cabo de extensão não adequado para a entrada de energia da ferramenta ou que esteja danificado ou com defeito pode resultar em risco de incêndio e choque elétrico.

Montagem

Atenção! Antes da montagem, garanta que a ferramenta foi desligada e desconectada.

Como substituir as lâminas de corte (Fig. A)

As lâminas de corte fornecidas com esta ferramenta são reversíveis.
Lâminas de corte de reposição podem ser obtidas pelo revendedor local.

Remoção

- Afrouxe os parafusos (24) usando a chave fornecida.
- Empurre para baixo e segure a proteção de rebate (9) enquanto desliza o bloco de facas do barril.
- Deslize a lâmina do bloco de facas, tomando cuidado, pois as lâminas são afiadas.
- Gire a lâmina e deslize de volta para o bloco de facas de modo que a borda afiada fique saliente do bloco de facas.

Observação: a lâmina tem uma ranhura ao longo de seu comprimento em um lado para garantir a orientação correta no bloco de facas.

- Se ambos os lados da lâmina estiverem gastos, a lâmina deverá ser substituída.

Encaixe

- Empurre para baixo e segure a proteção de rebate enquanto desliza o bloco de facas no barril.
- Garanta que o bloco de facas esteja centralizado no barril e aperte os parafusos com segurança usando a chave inglesa.

Ajustando a profundidade do corte (Fig. B)

A profundidade do corte é indicada pela marcação (1b).
A faixa de ajuste pode ser lida na graduação (1a).

- Gire o botão de ajuste da profundidade do nivelamento (1) para a profundidade de corte desejada.
- Gire o botão para a posição “0” sempre que a ferramenta não estiver em uso.

Encaixar e remover a guia paralela (Fig. C)

A guia paralela é usada para um controle ideal em peças de trabalho estreitas e ao rebater (Fig. F).

Montagem da guia paralela

- Localize o suporte de ângulo reto (18) na guia (19) (Fig. C). Coloque o parafuso através (20) do suporte e da guia e rosqueie a porca borboleta (21) no parafuso.
- Localize o suporte na parte frontal da plaina e rosqueie o parafuso de fixação (10) no orifício. Aperte firmemente.
- Solte a porca borboleta da guia paralela (21).
- Deslize a guia paralela para a posição desejada.
- Aperte com segurança a porca borboleta da guia paralela (21).

Observação: a guia paralela deve ficar abaixo da plaina quando instalada corretamente.

- Para remover a guia paralela, proceda na ordem inversa.
- O Plaine Elétrica BEW712 não inclui os acessórios 10,18,19,20 e 21.

Ajuste e remoção da guia de profundidade (Fig C1)

- Localize o a guia de profundidade (22) na parte frontal da plaina e rosqueie o parafuso de fixação (23) no orifício. Aperte firmemente.
- Solte o parafuso de fixação e ajuste a guia para cima ou para baixo conforme necessário.
- Reaperte com segurança o parafuso de fixação.
- Para remover a guia, proceda na ordem inversa.

Conectar um aspirador na ferramenta (Fig. D)

- Conecte a mangueira do aspirador (12) na saída de descarga de rebarbas. Se a mangueira do aspirador não encaixar na saída de descarga de rebarbas, poderá ser necessário um adaptador (11).

Ajuste da bolsa de coleta de rebarbas (Fig. E)

A bolsa de coleta de rebarbas é particularmente útil quando se trabalha em espaços confinados.

- Deslize a conexão (25) da bolsa sobre a saída de descarga de rebarbas (2).

Esvaziar a bolsa de coleta de rebarbas

A bolsa de coleta de rebarbas deve ser esvaziada regularmente durante o uso para impedir obstruções.

- Abra a bolsa e esvazie antes de continuar.

Uso

Atenção! Deixe a ferramenta funcionar em seu próprio ritmo. Não a sobrecarregue.

Como ligar e desligar

Ativar

- Mantenha o botão de destrava (3) pressionado e aperte o botão liga/desliga (4).
- Libere o botão de destrava.

Desligar

- Libere o botão ligar/desligar.

Plaina

- Segure a ferramenta com o nariz da sapata apoiada no topo da superfície da peça de trabalho.
- Ligue a ferramenta.
- Mova a ferramenta de forma firme para frente para realizar o corte.
- Desligue a ferramenta depois que o corte for concluído.

Chanfragem de bordas (Fig. I)

A ranhura em V na sapata frontal permite a localização no canto do material para chanfrar em ângulos de 45 graus.

- Segure a ferramenta em um ângulo com o canto do material localizado na ranhura e realize um corte.

Trocar a correia de transmissão (Fig. G)

Atenção! Antes de trocar, certifique-se de que a unidade esteja desligada e desconectada.

- Afrouxe os parafusos (14) e remova a tampa (13).
- Remova a correia de transmissão anterior.
- Coloque a nova correia (16) sobre a polia grande (15) e depois ao lado da polia menor (17) e, enquanto gira manualmente a polia maior, empurre a correia para cima e sobre a borda da polia menor. Continue girando e empurrando a correia sobre as ranhuras da polia pequena até que as ranhuras na correia estejam localizadas corretamente sobre as ranhuras da polia pequena.
- Coloque a tampa de volta no lugar e aperte os parafusos.

Descanso (Fig. H)

A sua plaina está equipada com um descanso (7) que desce automaticamente quando a ferramenta é levantada da superfície de trabalho. Ao aplainar, o pé de descanso sobe conforme a ferramenta é empurrada para a frente. Quando o pé de descanso é abaixado, a plaina pode se apoiar na superfície de trabalho sem que a lâmina entre em contato com a peça de trabalho.

Dicas para uso otimizado

- Mova a ferramenta ao longo do veio da madeira.
- Se o veio for cruzado ou encaracolado, ou se o material da peça de trabalho for um tipo de madeira dura, ajuste a profundidade de corte para obter apenas uma apara muito fina em cada passada e passe várias vezes para obter o resultado desejado.
- Para manter a ferramenta em linha reta, pressione a frente no início e a parte de trás no final do corte.

Limpeza

ATENÇÃO: *Sopre a sujeira e a poeira para fora de todos os respiratórios com ar limpo e seco, pelo menos uma vez por semana. Para minimizar o risco de lesões nos olhos, sempre use proteção ocular ANSI Z87.1 aprovada para fazer esse procedimento.*

ATENÇÃO: *Nunca use diluentes ou outros químicos ásperos para limpar as peças não metálicas do aparelho. Esses químicos podem enfraquecer os materiais plásticos usados em essas peças. Use somente um pano úmido com água e um sabão suave. Nunca deixe que líquidos penetrem o interior do aparelho; nunca mergulhar qualquer parte da ferramenta em líquido.*

Acessórios

ATENÇÃO: *Como nenhum outro acessório, além daqueles oferecido pela BLACK+DECKER, foi testado com esse produto, o uso de outros acessórios com essa ferramenta pode ser perigoso. Para reduzir o risco de lesões corporais, use apenas acessórios recomendados da BLACK+DECKER com este produto.*

Os acessórios recomendados para uso com o seu produto estão disponíveis a um custo extra junto ao seu revendedor local ou na assistência técnica autorizada. Se precisar de ajuda para localizar algum acessório, entre em contato com seu Centro de Serviço local listado no Folheto de Serviço.

Manutenção

Sua ferramenta/aparelho sem cabo/com cabo BLACK+DECKER projetada para operar por muito tempo com o mínimo de manutenção. A operação contínua e satisfatória depende de cuidados adequados com sua ferramenta e limpeza regular.

Atenção! Antes de realizar qualquer manutenção em ferramentas elétricas com/sem fio:

- Desligue e desconecte a ferramenta/aparelho.
- Limpe regularmente as entradas de ventilação em seu aparelho/ferramenta/carregador usando uma escova macia ou pano seco.
- Limpe regularmente o alojamento do motor usando um pano umedecido. Não use limpadores abrasivos ou a base de solvente.

Proteger o meio ambiente

Coleta seletiva. Produtos e baterias marcadas com esse símbolo não podem ser descartadas com o resíduos domésticos.

Os produtos e baterias contém materiais que podem ser recuperados ou reciclados reduzindo a procura de matéria prima.

Por favor recicle produtos elétricos e baterias de acordo com as provisões locais. Encontre mais informações em www.2helpU.com

Dados técnicos

		BEW712				
Tensão de entrada	V_{CA}	AR	B2	B2C	B3	BR
		220	220	220	120	127
Entrada de energia elétrica	W	710				
Velocidade sem carga	$mín^{-1}$	16500				
Largura do corte	mm	82				
Profundidade do corte	mm	2				
Profundidade de rebaixo	mm	11				
Peso	kg	2,4				

GUIA PARA SOLUÇÃO DE PROBLEMAS

CERTIFIQUE-SE DE SEGUIR AS INSTRUÇÕES E REGRAS DE SEGURANÇA

PROBLEMA	CAUSA POSSÍVEL	SOLUÇÃO
A unidade não liga.	Cabo não conectado.	Conecte a ferramenta a uma tomada funcionando.
	O fusível do circuito está queimado.	Substitua o fusível do circuito.(Se o produto fizer com que o fusível do circuito queime repetitivamente, interrompa o uso imediatamente e solicite a manutenção em um centro de serviço BL_{AC}K+DECKER ou assistência autorizada.)
	O disjuntor do circuito é disparado.	Substitua o disjuntor do circuito.(Se o produto fizer com que o disjuntor dispare repetitivamente, interrompa o uso imediatamente e solicite a manutenção em um centro de serviço BLACK+ DECKER ou serviço autorizado.
	O cabo ou a chave está danificado.	Substitua o cabo ou o interruptor em um centro de serviço ou serviço autorizado da BLACK+DECKER.

INFORMAÇÃO DE SERVIÇOS

A BLACK+DECKER possui uma rede completa de unidades de serviço da empresa e autorizadas. Todas as assistências técnicas BLACK+DECKER contam com pessoal treinado para oferecer aos clientes um serviço de ferramentas elétricas eficiente e confiável. Para obter mais informações sobre nossas assistências técnicas autorizadas e se precisar de conselhos técnicos, reparos ou peças de reposição genuínas de fábrica, contate sua unidade BLACK+DECKER mais próxima ou visite-nos em ***www.blackanddecker-la.com***

Intended use

Your BLACK+DECKER BEW712 planer has been designed for planing wood, wood products and plastics. The tool is intended for hand-held use. This tool is intended for consumer use only.

Safety instructions

General power tool safety warnings



WARNING! Read all safety warnings, instructions, illustrations and specifications provided with this power tool. Failure to follow all instructions listed below may result in electric shock, fire and/or serious injury.

Save all warnings and instructions for future reference. The term "power tool" in the warnings refers to your mains-operated (corded) power tool or battery-operated (cordless) power tool.

1. **Work area safety**

a. **Keep work area clean and well lit.** Cluttered or dark areas invite accidents.

b. **Do not operate power tools in explosive atmospheres, such as in the presence of flammable liquids, gases or dust.** Power tools create sparks which may ignite the dust or fumes.

c. **Keep children and bystanders away while operating a power tool.** Distractions can cause you to lose control.

2. **Electrical safety**

a. **Power tool plugs must match the outlet. Never modify the plug in any way. Do not use any adapter plugs with earthed (grounded) power tools.** Unmodified plugs and matching outlets will reduce risk of electric shock.

b. **Avoid body contact with earthed or grounded surfaces such as pipes, radiators, ranges and refrigerators.** There is an increased risk of electric shock if your body is earthed or grounded.

c. **Do not expose power tools to rain or wet conditions.** Water entering a power tool will increase the risk of electric shock.

d. **Do not abuse the cord. Never use the cord for carrying, pulling or unplugging the power tool. Keep cord away from heat, oil, sharp edges or moving parts.** Damaged or entangled cords increase the risk of electric shock.

e. **When operating a power tool outdoors, use an extension cord suitable for outdoor use.** Use of a cord suitable for outdoor use reduces the risk of electric shock.

f. **If operating a power tool in a damp location is unavoidable, use a residual current device (RCD) protected supply.** Use of an RCD reduces the risk of electric shock.

3. **Personal safety**

a. **Stay alert, watch what you are doing and use common sense when operating a power tool. Do not use a power tool while you are tired or under the influence of drugs, alcohol or medication.** A moment of inattention while operating power tools may result in serious personal injury.

b. **Use personal protective equipment. Always wear eye protection.** Protective equipment such as a dust mask, non-skid safety shoes, hard hat, or hearing protection used for appropriate conditions will reduce personal injuries.

c. **Prevent unintentional starting. Ensure the switch is in the off-position before connecting to power source and/or battery pack, picking up or carrying the tool.** Carrying power tools with your finger on the switch or energising power tools that have the switch on invites accidents.

d. **Remove any adjusting key or wrench before turning the power tool on.** A wrench or a key left attached to a rotating part of the power tool may result in personal injury.

e. **Do not overreach. Keep proper footing and balance at all times.** This enables better control of the power tool in unexpected situations.

f. **Dress properly. Do not wear loose clothing or jewellery. Keep your hair and clothing away from moving parts.** Loose clothes, jewellery or long hair can be caught in moving parts.

g. **If devices are provided for the connection of dust extraction and collection facilities, ensure these are connected and properly used.** Use of dust collection can reduce dust-related hazards.

h. **Do not let familiarity gained from frequent use of tools allow you to become complacent and ignore tool safety principles.** A careless action can cause severe injury within a fraction of a second.

4. **Power tool use and care**

a. **Do not force the power tool. Use the correct power tool for your application.** The correct power tool will do the job better and safer at the rate for which it was designed.

b. **Do not use the power tool if the switch does not turn it on and off.** Any power tool that cannot be controlled with the switch is dangerous and must be repaired.

c. **Disconnect the plug from the power source and/or remove the battery pack, if detachable, from the power tool before making any adjustments, changing accessories, or storing power tools.** Such preventive safety measures reduce the risk of starting the power tool accidentally.

d. **Store idle power tools out of the reach of children and do not allow persons unfamiliar with the power tool or these instructions to operate the power tool.** Power tools are dangerous in the hands of untrained users.
e. **Maintain power tools and accessories. Check for misalignment or binding of moving parts, breakage of parts and any other condition that may affect the power tools operation. If damaged, have the power tool repaired before use.** Many accidents are caused by poorly maintained power tools.
f. **Keep cutting tools sharp and clean.** Properly maintained cutting tools with sharp cutting edges are less likely to bind and are easier to control.
g. **Use the power tool, accessories and tool bits etc. in accordance with these instructions, taking into account the working conditions and the work to be performed.** Use of the power tool for operations different from those intended could result in a hazardous situation.
h. **Keep handles and grasping surfaces dry, clean and free from oil and grease.** Slippery handles and grasping surfaces do not allow for safe handling and control of the tool in unexpected situations.

5. **Service**
a. **Have your power tool serviced by a qualified repair person using only identical replacement parts.** This will ensure that the safety of the power tool is maintained.

Additional power tool safety warnings



Warning! Additional safety warnings for planers

- **Hold the power tool by insulated gripping surfaces because the cutter may contact its own cord.** Cutting a "live" wire may make exposed metal parts of the power tool "live" and could give the operator an electric shock.
- **Use clamps or another practical way to secure and support the workpiece to a stable platform.** Holding the workpiece by your hand or against the body leaves it unstable and may lead to loss of control.
- **Wait for the cutter to stop before setting the tool down.** An exposed rotating cutter may engage the surface leading to possible loss of control and serious injury.
- **Keep the cutter sharp.** Dull or damaged cutters may cause the planer to swerve or stall under pressure. Always use the appropriate type of cutter for the power tool.
- **Do not touch the workpiece or the cutter immediately after operating the tool.** They can become very hot.
- **Remove all nails and metal objects from the workpiece before planning.**
- **Always hold the tool with both hands and by the handles provided.**
- **Immediately disconnect the cable from the mains if it is damaged or cut.**

Warning! Contact with, or inhalation of dusts arising from planing applications may endanger the health of the operator and possible bystanders. Wear a dust mask specifically designed for protection against dust and fumes and ensure that persons within or entering the work area are also protected.

Safety of others

- This tool can be used by children aged from 8 years and above and persons with reduced physical, sensory or mental capabilities or lack of experience and knowledge if they have been given supervision or instruction concerning use of the appliance in a safe way and understand the hazards involved.
- Children shall not play with the appliance. Cleaning and user maintenance shall not be made by children without supervision.

Residual risks.

Additional residual risks may arise when using the tool which may not be included in the enclosed safety warnings. These risks can arise from misuse, prolonged use etc.
Even with the application of the relevant safety regulations and the implementation of safety devices, certain residual risks can not be avoided. These include:

- Injuries caused by touching any rotating/moving parts.
- Injuries caused when changing any parts, blades or accessories.
- Injuries caused by prolonged use of a tool. When using any tool for prolonged periods ensure you take regular breaks.
- Impairment of hearing.
- Health hazards caused by breathing dust developed when using your tool (example:- working with wood, especially oak, beech and MDF.)

Labels on tool

The label on your tool may include the following symbols:

V	volts
Hz	hertz
min	minutes
⎓ or DC	direct current
⏚	Class I Construction (grounded)
.../min	per minute

BPM	beats per minute
IPM	impacts per minute
OPM	oscillations per minute
RPM	revolutions per minute
sfpm	surface feet per minute
SPM	strokes per minute
A	amperes
W	watts
Wh	watt hours
Ah	amp hours
~ or AC	alternating current
⎓ or AC/DC	alternating or direct current
⧈	Class II Construction (double insulated)
n_0	no load speed
n	rated speed
PSI	pounds per square inch
⏚	earthing terminal
⚠	safety alert symbol
	visible radiation do not stare into the light
	wear respiratory protection
	wear eye protection
	wear hearing protection
	read all documentation
	do not expose to rain
	DANGER –Keep hands away from blade

MOTOR

Be sure your power supply agrees with nameplate marking. Do not operate AC tools on DC. This information is printed on the nameplate. Al BLACK+DECKER tools are factory-tested; if this tool does not operate, check the power supply.

Electrical safety



This tool is double insulated; therefore no earth wire is required. Always check that the power supply corresponds to the voltage on the rating plate.

- If the supply cord is damaged, it must be replaced by the manufacturer or an authorised BLACK+DECKER service centre in order to avoid a hazard

Using an extension cable

- Always use an approved extension cable suitable for the power input of this tool (see technical data). Before use, inspect the extension cable for signs of damage, wear and ageing. Replace the extension cable if damaged or defective. When using a cable reel, always unwind the cable completely.
  Use of an extension cable not suitable for the power input of the tool or which is damaged or defective may result in a risk of fire and electric shock.

Assembly

Warning! Before assembly, make sure that the tool is switched off and unplugged.

Replacing the cutting blades (Fig. A)

The cutting blades provided with this tool are reversible. Replacement cutting blades can be obtained from your local retailer.

Removing

- Loosen the bolts (24) using spanner provided.
- Push down and hold down the rebating Guard (9) whilst sliding the Knife Block from the Barrel.
- Slide the Blade from the Knife Block, being careful as Blades are sharp.
- Rotate the Blade and slide back into the Knife Block so that sharp edge is protruding from the Knife Block.

Note: the Blade has a groove along its length on one side to ensure correct orientation into Knife Block.

- If both sides of the Blade are worn, the blade must be replaced.

Fitting

- Push down and hold down the rebating Guard whilst sliding the Knife Block into the Barrel.
- Ensure the Knife Block is central in Barrel and tighten the Bolts securely using the Spanner.

Adjusting the depth of cut (Fig. B)

The depth of cut is indicated by the marking (1b).
The setting range can be read from the graduation (1a).

- Turn the planing depth adjustment knob (1) to the required depth of cut.
- Turn the knob to the '0' position whenever the tool is not in use.

Fitting and removing the parallel fence (Fig. C)

The parallel fence is used to for optimum control on narrow workpieces and when Rebating (Fig. F).

Assembling the parallel fence

- Locate right angle bracket (18) onto fence (19) (Fig. C). Place bolt through (20) bracket and fence, and thread wing nut (21) to bolt.
- Locate bracket to front side of the planer and thread securing bolt (10) into the hole, securely tighten.
- Loosen the parallel fence wing nut (21).
- Slide the parallel fence into the desired position.
- Securely tighten the parallel fence wing nut (21).

Note: The parallel fence should be below the planer when installed correctly.

- To remove the parallel fence proceed in reverse order.
- BEW712 Planer finish goods doesn't include the accessories 10,18,19,20 and 21.

Fitting and removing the depth guide (Fig C1)

- Locate the depth guide (22) to front right of the Planer and thread securing bolt (23) into the hole, securely tighten.
- Loosen the securing bolt and adjust guide up or down as required.
- Securely re-tighten the securing bolt.
- To remove the guide proceed in reverse order.

Connecting a vacuum cleaner to the tool (Fig. D)

- Connect the vacuum cleaner hose (12) to the shavings discharge outlet. If the vacuum cleaner hose does not fit the shavings discharge outlet then an adaptor (11) may be required.

Fitting the shavings collection bag (Fig. E)

The shavings collection bag is particularly useful when working in confined spaces.

- Slide the connection (25) of the bag over the shavings discharge outlet (2).

Emptying the shavings collection bag

The shavings collection bag should be emptied regularly while using it to prevent blocking.

- Unzip the bag and empty it before continuing.

Use

Warning! Let the tool work at its own pace. Do not overload.

Switching on and off

Switching on

- Keep the lock-off button (3) depressed and press the on/off switch (4).
- Release the lock-off button.

Switching off

- Release the on/off switch.

Planing

- Hold the tool with the nose piece of the shoe resting on top of the workpiece surface.
- Switch the tool on.
- Move the tool steadily forward to perform the cutting stroke.
- Switch the tool off after the stroke has been completed.

Chamfering Edges (Fig. I)

The V-groove in the front shoe enables location to corner of material to chamfer at 45degree angles.

- Hold the tool at an angle with the corner of the material located in the groove and perform a cutting stroke.

Replacing the drive belt (Fig. G)

Warning! Before replacing, ensure unit is switched off and unplugged.

- Loosen the screws (14) and remove the cover (13).
- Remove the old drive belt.
- Place the new belt (16)over the large pulley (15), then over to side of smaller pulley (17) and whilst manually rotating the large pulley push the Belt up and over the edge of the small pulley. Keep rotating and pushing the Belt over the grooves on the small pulley until grooves on Belt are located correctly into the grooves on the small pulley.
- Put the cover back in place and tighten the screws.

Parking rest (Fig. H)

Your planer is equipped with a parking rest (7) that automatically lowers into place when the tool is lifted from the work surface. When planing, the parking foot raises as the tool is pushed forward. When the parking foot is lowered, the planer can sit on the work surface without the blade contacting the workpiece.

Hints for optimum use

- Move the tool along the grain of the wood.
- If the grain is cross or curly, or if the workpiece material is a hard type of wood, adjust the depth of cut to take only a very thin shaving at each pass and take several passes to achieve the desired result.
- To keep the tool in a straight line, press down the front of the tool at the start, and press down the back of the tool at the end of the cutting stroke.

Cleaning

WARNING: *Blow dirt and dust out of all air vents with clean, dry air at least once a week. To minimize the risk of eye injury, always wear ANSI Z87.1 approved eye protection when performing this procedure.*

WARNING: *Never use solvents or other harsh chemicals for cleaning the non-metallic parts of the tool. These chemicals may weaken the plastic materials used in these parts. Use a cloth dampened only with water and mild soap. Never let any liquid get inside the tool; never immerse any part of the tool into a liquid.*

Accessories

WARNING: *Since accessories, other than those offered by BLACK+DECKER, have not been tested with this product, use of such accessories with this product could be hazardous. To reduce the risk of injury, only BLACK+DECKER recommended accessories should be used with this product.*

Recommended accessories for use with your product are available at extra cost from your local dealer or authorized service center. If you need assistance in locating any accessory, please contact your local Service Centre listed in the enclosed Service Leaflet.

Maintenance

Your BLACK+DECKER corded/cordless appliance/tool has been designed to operate over a long period of time with a minimum of maintenance. Continuous satisfactory operation depends upon proper tool care and regular cleaning.
Warning! Before performing any maintenance on corded/cordless power tools:

- Switch off and unplug the appliance/tool.
- Regularly clean the ventilation slots in your appliance/tool/charger using a soft brush or dry cloth.
- Regularly clean the motor housing using a damp cloth. Do not use any abrasive or solvent-based cleaner.

Protecting the environment

Separate collection. Products and batteries marked with this symbol must not be disposed of with normal household waste.
Products and batteries contain materials that can be recovered or recycled, reducing demand for raw materials. Please recycle electrical products and batteries according to local provisions. Further information is available at www.2helpU.com

Technical data

		BEW712				
Input voltage	V_{AC}	AR	B2	B2C	B3	BR
		220	220	220	120	127
Power input	W	710				
No-load speed	min^{-1}	16500				
Planing width	mm	82				
Planing depth	mm	2				
Rebating depth	mm	11				
Weight	kg	2.4				

TROUBLESHOOTING GUIDE

BE SURE TO FOLLOW SAFETY RULES AND INSTRUCTIONS

PROBLEM	POSSIBLE CAUSE	SOLUTION
Unit will not start.	Cord not plugged in.	Plug tool into a working outlet.
	Circuit fuse is blown.	Replace circuit fuse.(If the product repeatedly causes the circuit fuse to blow, discontinue use immediately and have it serviced at a $BL_{AC}K$+DECKER service center or authorized servicer.
	Circuit breaker is tripped.	Replace circuit breaker.(If the product repeatedly causes the circuit breaker to trip, discontinue use immediately and have it serviced at a BLACK+DECKER service center or authorized servicer.
	Cord or switch is damaged.	Have cord or switch replaced at a BLACK+DECKER service center or authorized servicer.

SERVICE INFORMATION

BLACK+DECKER offers a full network of company-owned and authorized service locations. All BLACK+DECKER Service Centers are staffed with trained personnel to provide customers with efficient and reliable power tool service. For more information about our authorized service centers and if you need technical advice, repair, or genuine factory replacement parts, contact the BLACK+DECKER location nearest you, or visit us at ***www.blackanddecker-la.com***

Black & Decker Argentina S.A.
Pacheco Trade Center
Colectora de Ruta Panamericana
Km. 32.0 El Talar de Pacheco Partido de Tigre
Buenos Aires (B1618FBQ) República de Argentina
CUIT: 33-65861596-9
Tel.: (011) 4726-4400

Importado por: Black & Decker do Brasil Ltda.
Rod. BR 050 - KM 167, Lo 05, Parte Q1 –
Distr. Indl. II - Uberaba - MG - 38064-750
CNPJ 53.296.273/0001-91 –
IE 701.948711.00-98
Black & Decker do Brasil Ltda. Rod. BR 050 - Km 167,
Lo 05, Bl. B – Distr. Indl. II - Uberaba - MG - 38064-750
CNPJ 53.296.273/0032-98 –
IE 701.948711.03-30
S.A.C.: 0800.703.4644

Importado por: Black & Decker de Chile, S.A.
Ave. Andrés Bello 2457, Oficina 1604
Providencia - Santiago de Chile
Tel.: (56-2) 2687 1700

Importado por: Black & Decker de Colombia S.A.S.
NIT: 860.070.698-1
Av. Cra 72 # 80-94, Oficina 902.
Torre Empresarial Titan Plaza.
Bogota, Colombia (111021)
Tel.: (571) 508 9100

Importado por: Black and Decker S.A. de C.V.
Antonio Dovali Jaime #70 Torre C Piso 8
Col. Santa Fé, Alvaro Obregón
Ciudad de México, México. C.P 01210
Tel: 55 53267100
R.F.C.BDE8106261W7

Importado por: Black & Decker del Perú S.A.
Av. Circunvalación del Club Golf Los Incas
N° 152 - 154, Lote 4, Oficina 601
Urb. Club Golf Los Incas - Santiago de Surco Lima – Perú
Tel.: (511) 614-4242 RUC 20266596805

Hecho en China
Fabricado na China
Made in China

NA647971
07/2024