BLACK+
DECKER
™

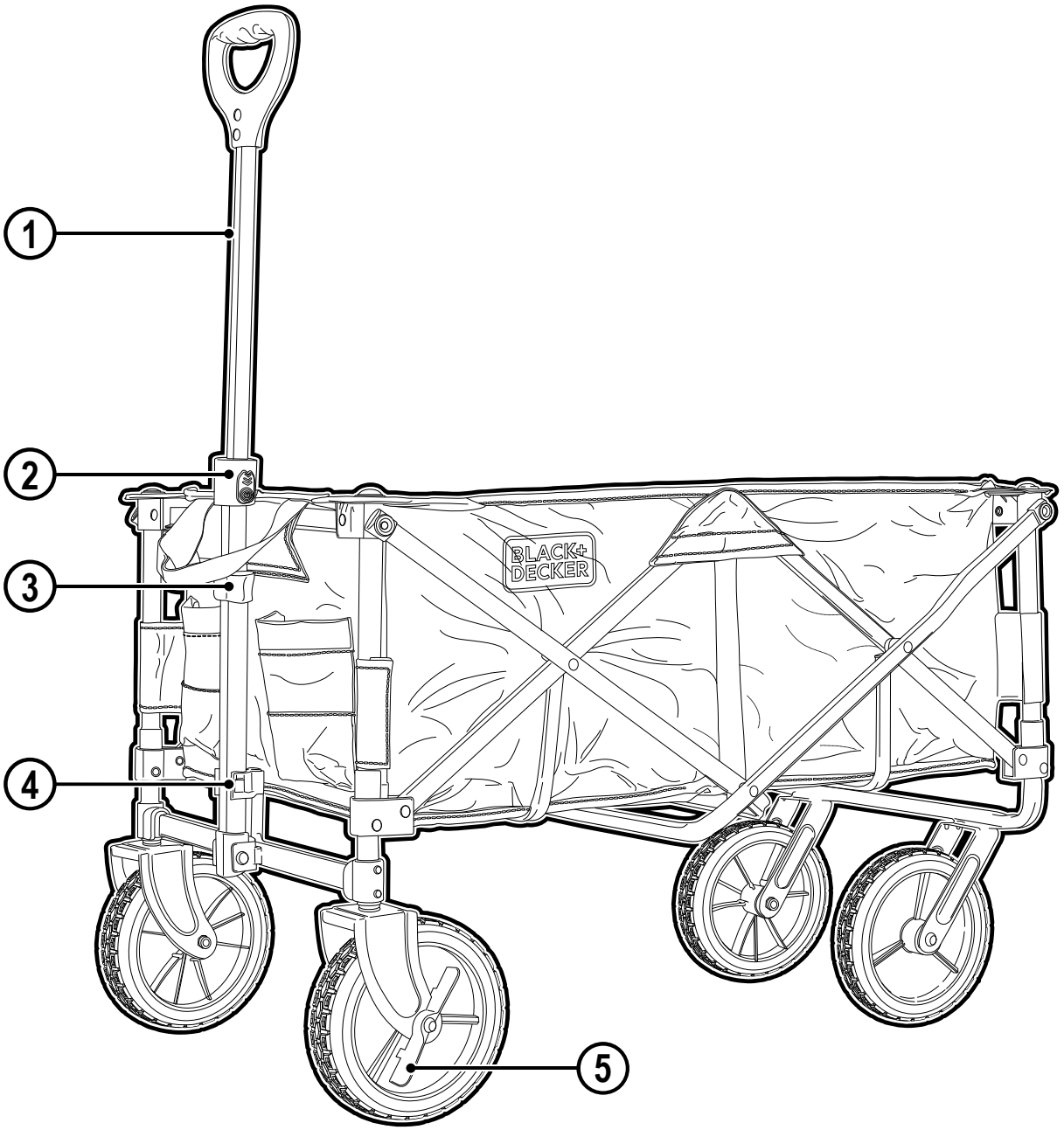

www.blackanddecker.co.uk

BDCWBK01

English	(original instructions)	4
Deutsch	(übersetzt von den originalanweisungen)	6
Français	(traduction de la notice d'instructions originale)	9
Italiano	(tradotto dalle istruzioni originali)	12
Nederlands	(vertaald vanuit de originele instructies)	15
Español	(traducido de las instrucciones originales)	18
Português	(traduzido das instruções originais)	21
Svenska	(översatt från de ursprungliga instruktionerna)	23
Norsk	(oversatt fra de originale instruksjonene)	26
Dansk	(oversat fra original brugsvejledning)	28
Suomi	(käännetty alkuperäisestä käyttöohjeesta)	31
Ελληνικά	(μετάφραση από τις πρωτότυπες οδηγίες)	33

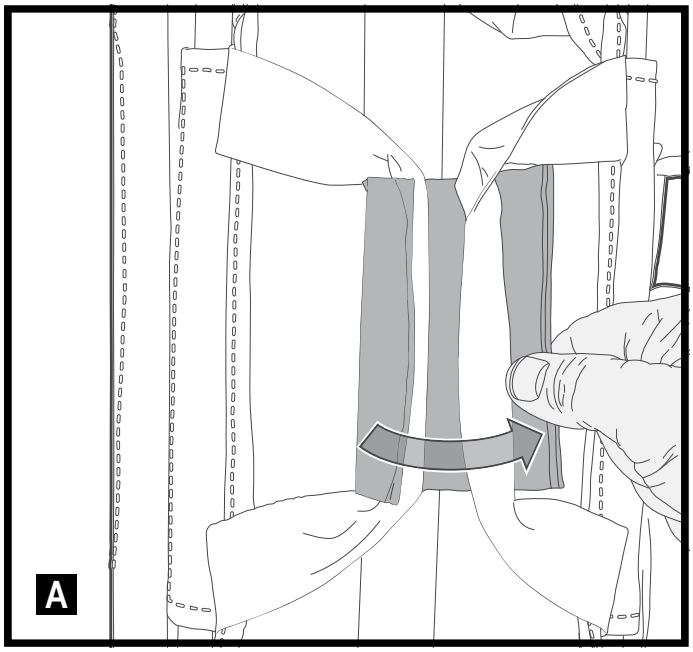
A

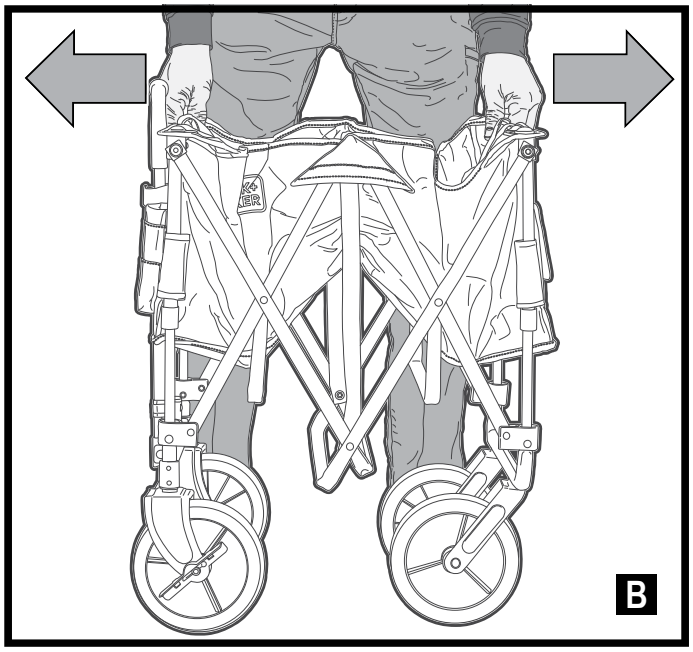
B

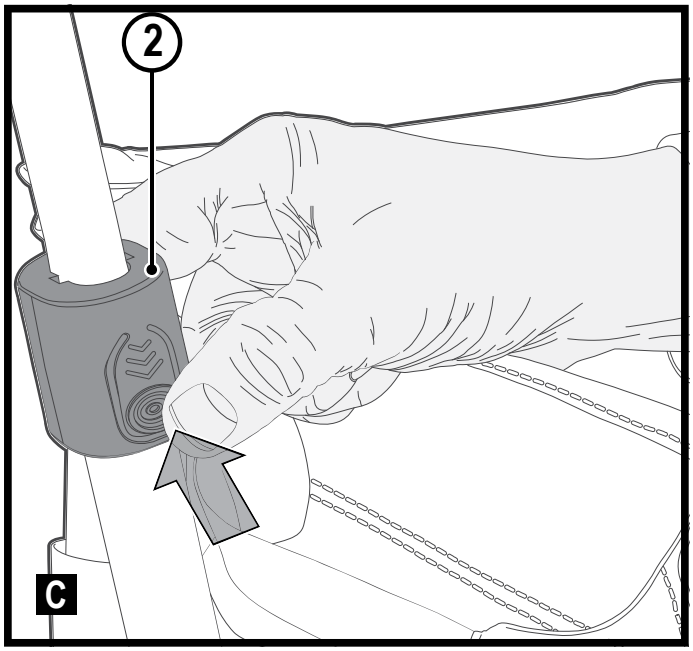
2
C

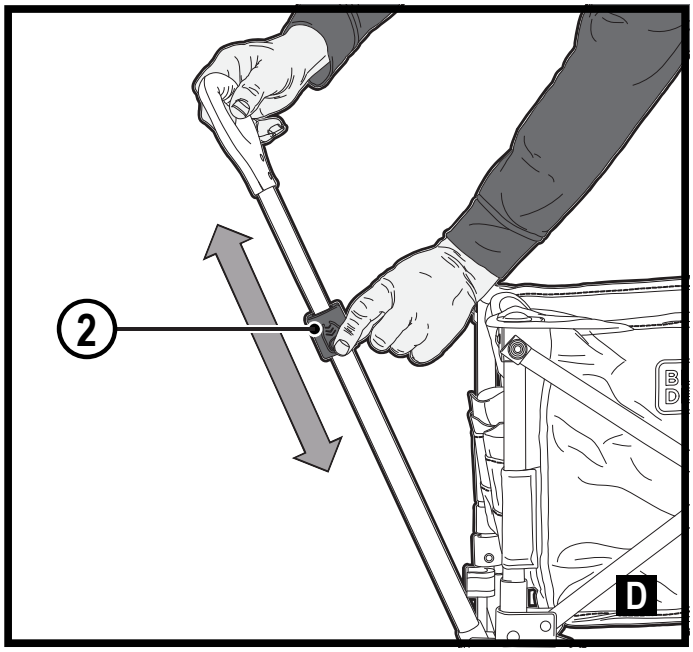
2
D

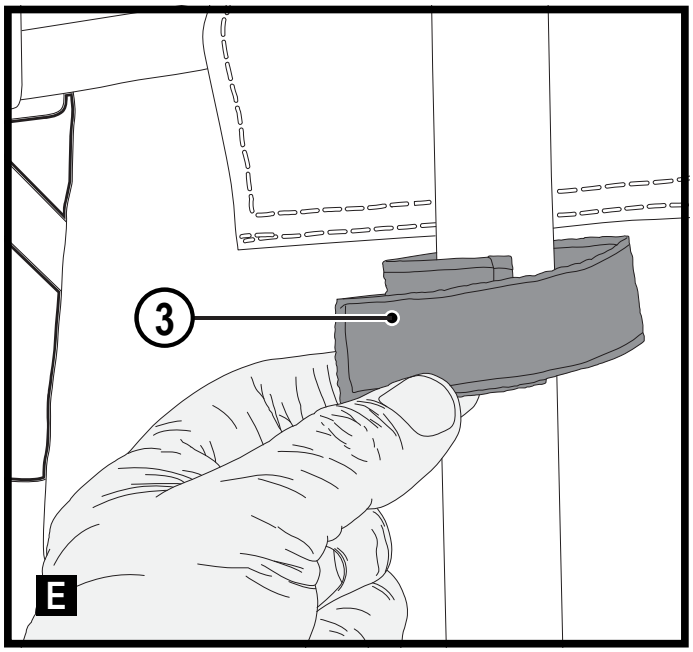
3
E

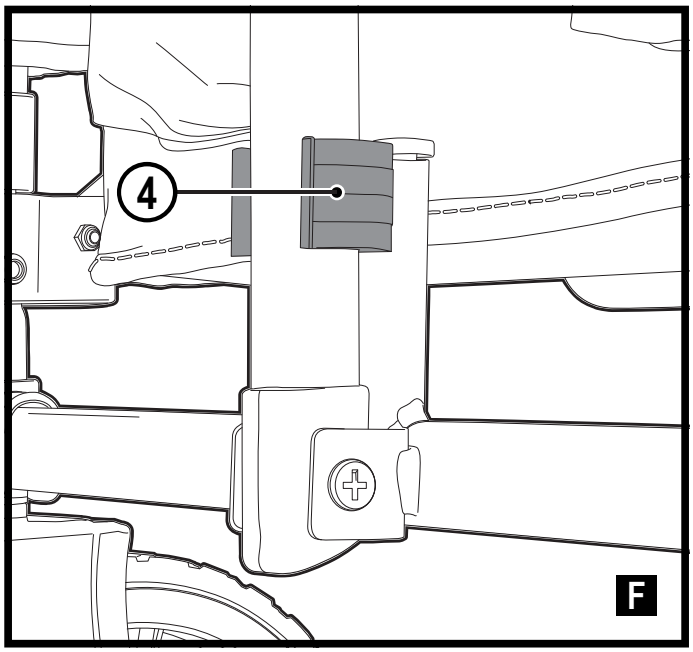
4
F

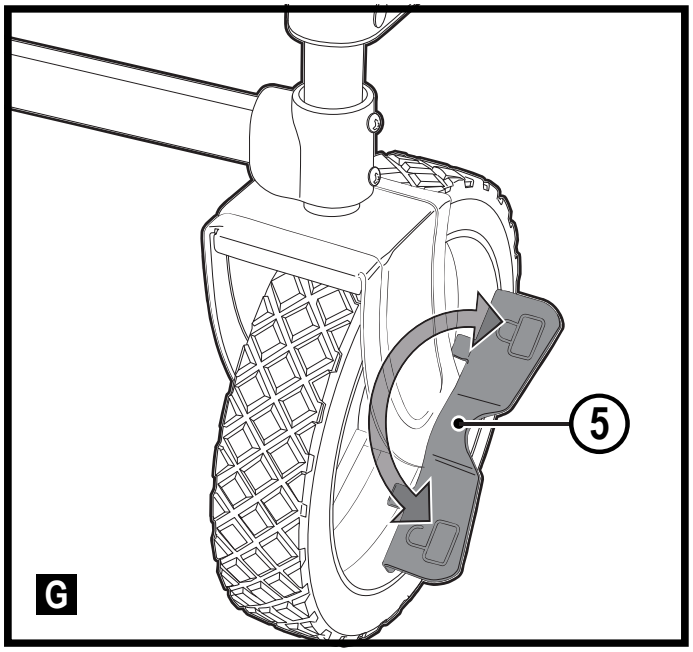

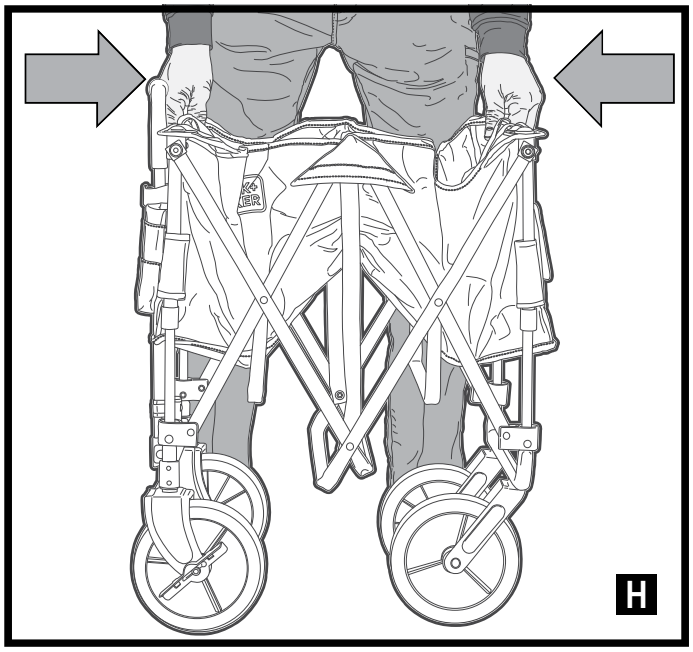

Intended use

Your BLACK+DECKER BDCWBK01 Collapsible wagon has been designed for Gardening and transporting goods. This wagon is intended for consumer use only.

Safety instructions

IMPORTANT! It is essential that you read the instructions in this manual before assembling, operating and maintaining this product.

- Always check for damaged or worn out parts before using the wagon. Broken parts will affect the wagon operation. Replace or repair damaged or worn parts immediately.
- Always check all four wheels when loading or unloading the wagon on an incline.
- Keep parts and screws out of the reach of children.
- Tighten screws and bolts periodically.
- Distribute load evenly in wagon.
- This wagon is designed to carry goods, **DO NOT** use it as personal transportation.
- **DO NOT** modify the wagon in any way. Unauthorized modification may impair the function and/or safety and could affect the life of the equipment. There are specific applications for which the cart was designed.
- **DO NOT** operate if any part is damaged or broken.
- **DO NOT** use on steep inclines or uneven ground where tipping may occur.
- **DO NOT** allow children to use this wagon. **IT IS NOT A TOY!** It is not designed or intended to be used for play.
- **DO USE** care when unfolding and folding. Be aware of finger placement as pinching can occur.
- **DO NOT** exceed the maximum load capacity of 80KG. This must be evenly distributed. Serious personal injury can result if the wagon is overloaded.
- **DO NOT** overfill the wagon. It can become unstable and tip.

- **DO NOT** lift or carry product by handle. Use fabric carry straps only.
- **DO NOT** lift when loaded.
- **DO NOT** place any sharp items inside the product.
- Make sure the wagon is locked in the open or collapsible state before usage.

Using your wagon

Always take care when using the wagon.

- Never allow children or people unfamiliar with the instructions to use the wagon.
- Close supervision is necessary when the wagon is used near children.
- This wagon is not intended for use by young or infirm persons without supervision.
- Only use the wagon in daylight or good artificial light.
- Use in a dry location only. Do not allow the wagon to become wet.
- Do not immerse the wagon in water.

After use

- When not in use, the wagon should be stored in a dry, well ventilated place out of reach of children.
- Children should not have access to stored wagons.
- When the wagon is stored or transported in a vehicle it should be placed in the boot or restrained to prevent movement following sudden changes in speed or direction.

Inspection and repairs

- Before use, check the wagon for damaged or defective parts. Check for breakage of parts and any other conditions that may affect its operation.
- Do not use the wagon if any part is damaged or defective.
- Have any damaged or defective parts repaired or replaced by an authorised repair agent.
- Never attempt to remove or replace any parts other than those specified in this manual.

Labels on wagon

The following pictograms are shown on the tool along with the date code:



Warning! To reduce the risk of injury, the user must read the instruction manual.



Maximum Load 80Kg



DO NOT allow children to use this cart. **IT IS NOT A TOY!**



DO NOT tow behind vehicle



Avoid Injury to fingers



Do Not Overfill

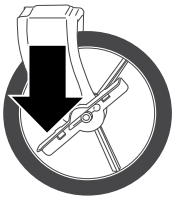

Make sure the wagon is locked

ENGLISH (Original instructions)

Features

This machine includes some or all of the following features.

1. Main handle
2. Handle lock
3. Handle secutring strap
4. Handle stow clip
5. Brake

Assembly and Use

Warning! Read and understand the Collapsible wagon manual,

- Remove the wagon from the shipping carton and stand upright on its wheels. Save the carton for storage.
- Undo Velcro closure on handle wrap, as shown in figure A.
- Spread the wagon frame open and allow it to come to a fully expanded position, as shown in figure B.
- Push down on the middle of the base to ensure wagon is full extended.
- Release the handle (1) by pushing the button on the handle lock (2),as shown in figure C.
- Extend the handle (1) to the required position, as shown in figure D.
- Secure the handle (1) with the handle securing strap (3) and the handle stow clip (4) as shown in figure E and F.
- To lock/stop the wagon, use the brake (5) as shown in figure G.
- Fold the wagon by closing the frame tightly and secure the handles with the Velcro, as shown in figure H.

Maintenance

Your BLACK+DECKER wagon has been designed to operate over a long period of time with a minimum of maintenance. Continuous satisfactory operation depends upon proper tool/ machine care and regular cleaning.

- To clean the product, wipe with a soft, slightly moist cloth.
- Never use corrosive detergents, wire brushes, abrasive scourers, metal or sharp utensils to clean the product.
- Do not machine wash the fabric.

Protecting the environment



Separate collection. Products and batteries marked with this symbol must not be disposed of with normal household waste

Products and batteries contain materials that can be recovered or recycled reducing the demand for raw materials. Please recycle electrical products and batteries according to local provisions. Further information is available at www.2helpU.com

Technical data

		BDCWBK01
Weight	kg	2.1
Maximum load capacity:	Kg	80
Dimensions (W x H x D)	Cm	80 x 54 x 56 cm

Guarantee

Black & Decker is confident of the quality of its products and offers consumers a 24 month guarantee from the date of purchase. This guarantee is in addition to and in no way prejudices your statutory rights. The guarantee is valid within the territories of the Member States of the European Union, European Free Trade area and the United Kingdom.
To claim on the guarantee, the claim must be in accordance with Black & Decker Terms and Conditions and you will need to submit proof of purchase to the seller or an authorised repair agent. Terms and conditions of the Black & Decker 2 year guarantee and the location of your nearest authorised repair agent can be obtained on the Internet at www.2helpU.com, or by contacting your local Black & Decker office at the address indicated in this manual:
Please visit our website www.blackanddecker.co.uk to register your new BLACK+DECKER product and receive updates on new products and special offers.

(Übersetzung der ursprünglichen Anweisungen) **DEUTSCH**

Verwendungszweck

Ihr zusammenklappbarer Wagen BDCWBK01 von BLACK+DECKER wurde für die Gartenarbeit und den Transport von Gegenständen entwickelt. Dieser Wagen ist nicht für den gewerblichen Einsatz vorgesehen.

Sicherheitshinweise

⚠ WICHTIG! Lesen Sie unbedingt die Anweisungen in dieser Anleitung, bevor Sie das Produkt zusammenbauen, bedienen und warten.

- Überprüfen Sie vor der Benutzung des Wagens stets, ob Teile beschädigt oder abgenutzt sind. Gebrochene Teile beeinträchtigen den Betrieb des Wagens.

Ersetzen oder reparieren Sie beschädigte oder abgenutzte Teile sofort.
- Sichern Sie immer alle vier Räder, wenn Sie den Wagen an einer Steigung be- oder entladen.
- Bewahren Sie Teile und Schrauben außerhalb der Reichweite von Kindern auf.
- Ziehen Sie Schrauben und Bolzen regelmäßig nach.
- Verteilen Sie die Ladung gleichmäßig im Wagen.
- Dieser Wagen ist zum Transport von Gegenständen bestimmt, **NICHT** als Transportmittel für Personen.
- **KEINE** Veränderungen am Wagen vornehmen. Unerlaubte Veränderungen können die Funktion und/oder die Sicherheit beeinträchtigen und die Lebensdauer des Wagens verkürzen. Der Wagen wurde für bestimmte Verwendungszwecke konzipiert.
- **NICHT** benutzen, wenn Teile beschädigt oder defekt sind.
- **NICHT** an steilen Hängen oder auf unebenem Boden verwenden, wo Kippgefahr besteht.
- **NICHT** zulassen, dass Kinder diesen Wagen verwenden. **ER IST KEIN SPIELZEUG!** Es ist nicht zum Spielen konstruiert oder vorgesehen.
- **VORSICHT** beim Auseinander- und Zusammenklappen. Achten Sie auf Ihre Finger, da Quetschgefahr besteht.
- **NICHT** die maximale Belastbarkeit von 80 kg überschreiten. Die Last muss gleichmäßig verteilt werden. Schwere Verletzungen können die Folge sein, wenn der Wagen überladen wird.
- Den Wagen **NICHT** überfüllen. Er kann sonst instabil werden und umkippen.
- Das Produkt **NICHT** am Griff anheben oder tragen. Nur Trageriemen aus Stoff verwenden.
- **NICHT** in beladenem Zustand anheben.
- **KEINE** scharfen oder spitzen Gegenstände in den Wagen legen.
- Vergewissern Sie sich vor Gebrauch, dass der Wagen im offenen oder zusammenklappbarem Zustand verriegelt ist.

Verwendung des Wagens

Verwenden Sie den Wagen stets mit Umsicht.
- Der Wagen darf nicht von Kindern und Personen genutzt werden, welche die vorliegenden Anleitungen nicht gelesen haben.
- Seien Sie besonders vorsichtig, wenn Sie den Wagen in der Nähe von Kindern verwenden.
- Der Wagen ist nicht für die unbeaufsichtigte Verwendung durch Kinder oder gebrechliche Personen vorgesehen.
- Betreiben Sie den Wagen nur bei Tageslicht oder bei ausreichender Beleuchtung.
- Verwenden Sie den Wagen nur in trockener Umgebung.

Achten Sie darauf, dass der Wagen nicht nass wird.
- Tauchen Sie den Wagen nicht in Wasser.

Nach dem Gebrauch
- Bewahren Sie den Wagen bei Nichtgebrauch an einem trockenen, gut belüfteten Ort außerhalb der Reichweite von Kindern auf.
- Kinder sollten keinen Zugang zu dem aufbewahrten Wagen haben.
- Wenn der Wagen in einem Fahrzeug transportiert oder gelagert wird, bewahren Sie ihn im Kofferraum oder mit einer geeigneten Sicherung auf, damit er bei plötzlichen Geschwindigkeits- oder Richtungsänderungen nicht in Bewegung geraten kann.

Inspektion und Reparaturen
- Prüfen Sie den Wagen vor der Verwendung auf beschädigte oder defekte Teile. Prüfen Sie, ob Teile beschädigt sind oder andere Bedingungen vorliegen, welche die Funktion beeinträchtigen können.
- Benutzen Sie den Wagen nicht, wenn ein Teil beschädigt oder defekt ist.
- Lassen Sie beschädigte oder defekte Teile in einer Vertragswerkstatt reparieren oder austauschen.
- Ersetzen oder entfernen Sie keine Teile, für die in dieser Anleitung keine entsprechende Beschreibung enthalten ist.

Etiketten am Wagen
Am Wagen sind die folgenden Piktogramme inkl. Datumscode angebracht:



Warnung! Lesen Sie vor Gebrauch die Anleitung. Andernfalls besteht Verletzungsgefahr.



Maximale Beladung 80 kg



NICHT zulassen, dass Kinder diesen Wagen verwenden. **ER IST KEIN SPIELZEUG!**



NICHT an ein Fahrzeug anhängen.



Verletzungsgefahr für Finger beachten



Nicht überfüllen

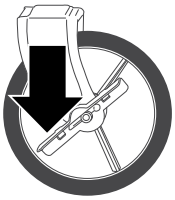

Vergewissern Sie sich, dass der Wagen gesichert wurde

Merkmale
Dieses Gerät verfügt über einige oder alle der folgenden Merkmale.
1. Haupthandgriff
2. Griffsperre
3. Griffsicherungsband
4. Griffhalterungsclip
5. Bremse

Zusammenbau und Verwendung
Warnung! Das Handbuch des zusammenklappbaren Wagens ist aufmerksam zu lesen und zu beachten.
- Nehmen Sie den Wagen aus dem Versandkarton und stellen Sie ihn aufrecht auf seine Räder. Heben Sie den Karton zur Aufbewahrung auf.
- Lösen Sie den Klettverschluss am Griffüberzug, wie in Abbildung A dargestellt.

DEUTSCH (Übersetzung der ursprünglichen Anweisungen)

- Spreizen Sie den Rahmen des Wagens auf und klappen Sie ihn vollständig auseinander, wie in Abbildung B dargestellt.
- Drücken Sie auf die Mitte der Basis, um sicherzustellen, dass der Wagen vollständig auseinandergeklappt ist.
- Lösen Sie den Griff (1), indem Sie auf den Knopf der Griffsperre (2) drücken, wie in Abbildung C dargestellt.
- Ziehen Sie den Griff (1) in die gewünschte Position, wie in Abbildung D dargestellt.
- Sichern Sie den Griff (1) mit dem Griffsicherungsband (3) und dem Griffhalterungsclip (4), wie in den Abbildungen E und F dargestellt.
- Um den Wagen zu blockieren/anzuhalten, betätigen Sie die Bremse (5), wie in Abbildung G dargestellt.
- Klappen Sie den Wagen zusammen, indem Sie den Rahmen fest zusammenlegen und die Griffe mit dem Klettband sichern, wie in Abbildung H dargestellt.

Wartung

Ihr BLACK+DECKER-Wagen wurde im Hinblick auf eine lange Lebensdauer und einen möglichst geringen Wartungsaufwand entwickelt. Ein dauerhafter, einwandfreier Betrieb setzt eine regelmäßige Pflege und Reinigung voraus.

- Wischen Sie das Produkt zur Reinigung mit einem weichen, leicht angefeuchteten Tuch ab.
- Verwenden Sie zur Reinigung des Produkts niemals ätzende Reinigungsmittel, Drahtbürsten, Scheuermittel, metallische, scharfe oder spitze Gegenstände.
- Den Stoff nicht in der Maschine waschen.

Umweltschutz

Getrennte Entsorgung. Produkte und Akkus mit diesem Symbol dürfen nicht mit dem normalen Hausmüll entsorgt werden.

Produkte und Akkus enthalten Materialien, die wiederverwertet werden können, um den Bedarf an Rohstoffen zu verringern. Bitte recyceln Sie elektrische Produkte und Akkus gemäß den örtlichen Bestimmungen. Weitere Informationen finden Sie auf www.2helpU.com

Technische Daten

		BDCWBK01
Gewicht	kg	2,1
Maximale Belastbarkeit:	kg	80
Abmessungen (B x H x T)	cm	80 x 54 x 56 cm

Garantie

Black & Decker vertraut auf die Qualität der eigenen Geräte und bietet dem Käufer eine außergewöhnliche Garantie von 24 Monaten ab Kaufdatum.

Diese Garantie versteht sich unbeschadet der gesetzlichen Gewährleistungsansprüche und schränkt diese keinesfalls ein. Diese Garantie gilt innerhalb der Staatsgebiete der Mitgliedstaaten der Europäischen Union, der Europäischen Freihandelszone und des Vereinigten Königreichs.
Zur Inanspruchnahme dieser Garantie muss sie den allgemeinen Geschäftsbedingungen von Black & Decker entsprechen und dem Verkäufer bzw. der Vertragswerkstatt ist ein Kaufnachweis vorzulegen. Die Bedingungen für die 2-jährige Garantie von Black & Decker und den Standort Ihrer nächstgelegenen Vertragswerkstatt finden Sie im Internet unter www.2helpU.com oder indem Sie sich an die lokale Black & Decker-Niederlassung wenden, deren Adresse Sie in dieser Anleitung finden:
Ihr neues BLACK+DECKER-Produkt können Sie auf unserer Website unter www.blackanddecker.de registrieren. Dort erhalten Sie auch Informationen über neue Produkte und Sonderangebote.

(Traduction des instructions initiales) **FRANÇAIS**

Utilisation prévue

Votre chariot pliant BLACK+DECKER BDCWBK01 a été conçu pour le jardin et pour transporter des objets. Ce chariot est destiné à un usage grand public uniquement.

Consignes de sécurité

IMPORTANT ! Il est essentiel que vous lisiez les consignes de cette notice avant d'assembler, d'utiliser et d'entretenir ce produit.

- Veillez à toujours contrôler qu'aucune pièce du chariot n'est endommagée ou usée avant de l'utiliser. Si des pièces sont endommagées elles nuiront au bon fonctionnement du chariot. Veillez à remplacer les pièces endommagées ou usées immédiatement.
- Contrôlez toujours les quatre roues avant de charger et de décharger le chariot en pente.
- Conservez les pièces et les vis hors de la portée des enfants.

- Resserrez régulièrement les vis et les boulons.
- Répartissez correctement la charge à l'intérieur du chariot.
- Ce chariot est destiné à transporter des objets, **NE** l'utilisez **PAS** pour transporter des personnes.
- **NE** modifiez **JAMAIS** le chariot d'aucune manière. Toute modification non autorisée pourrait nuire au bon fonctionnement et/ou à la sécurité et à la durée de vie de l'équipement. Ce chariot a été conçu pour des applications spécifiques.
- **NE** l'utilisez **JAMAIS** si ses pièces sont endommagées ou cassées.
- **NE** l'utilisez **PAS** en pente raide ou sur des sols irréguliers qui pourraient le faire basculer.
- **NE** laissez **PAS** les enfants utiliser ce chariot. **CE N'EST PAS UN JOUET !** Il n'est pas destiné à servir de jouet.
- **FAITES ATTENTION** en le dépliant et en le repliant. Faites attention où vous mettez les doigts pour ne pas vous pincer.
- **NE** dépassez **JAMAIS** la capacité maximum de 80KG. La charge doit être correctement répartie. De graves blessures sont possibles si le chariot est surchargé.
- **NE** remplissez **PAS** trop le chariot. Il pourrait sinon perdre sa stabilité et basculer.
- **NE** soulevez et ne portez **PAS** le produit par le manche/la poignée. N'utilisez que les poignées de transport en tissu.
- **NE** le soulevez **PAS** quand il est plein.
- **NE** placez **AUCUN** objet pointu ou tranchant à l'intérieur.
- Veillez à ce que le chariot soit bien verrouillé ouvert ou replié avant de l'utiliser.

Utiliser votre chariot

Prenez toujours toutes les précautions nécessaires lorsque vous utilisez le chariot.

- Le chariot ne doit jamais être utilisé par des enfants ou des personnes ne connaissant pas les consignes.
- Une surveillance étroite est nécessaire lorsque le chariot est utilisé près d'enfants.
- Ce chariot n'est pas destiné à être utilisé par des personnes jeunes ou infirmes sans surveillance.
- N'utilisez le chariot que de jour ou avec un bon éclairage artificiel.
- Il ne doit être utilisé que dans des endroits secs. Le chariot ne doit pas être mouillé.
- Ne plongez pas le chariot dans l'eau.

Après l'utilisation

- Quand il n'est pas utilisé, le chariot doit être rangé dans un endroit suffisamment aéré, sec et hors de portée des enfants.
- Les enfants ne doivent pas pouvoir accéder au chariot quand il est rangé.